Berbequim de percussão 600W

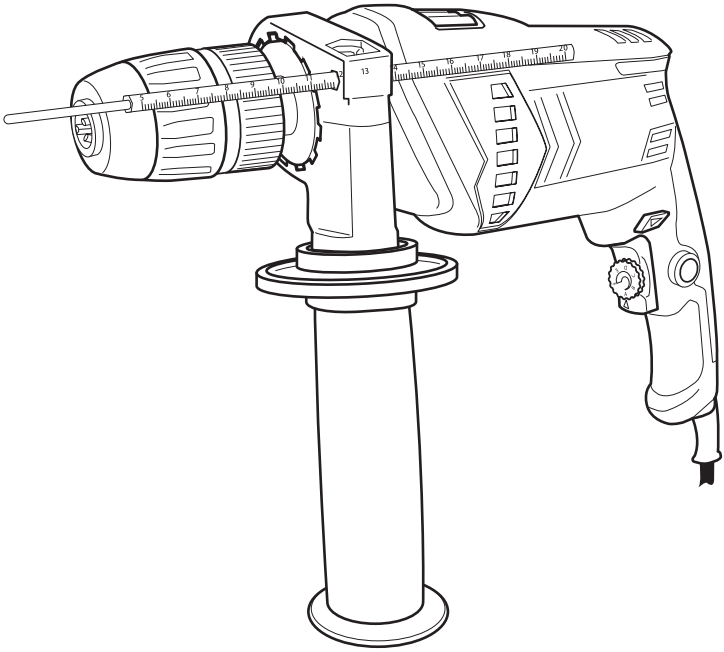

MSHD600

Código EAN: 3663602628071

AVISO: Leia o manual de instruções antes de começar a utilizar o produto!

BX220IM

Tradução das Instruções originais _MNL_MSHD600_PT_V6_200831

PT

Para começar...

Estas instruções são para a sua segurança. Antes de começar a usar o produto, leia o manual de instruções atentamente e guarde-o para futura referência.

Para começar... 02

Informação de Segurança 03
O seu produto 12
Antes de começar 14

Com mais detalhe... 18

Funções do produto 19
Funcionamento 23
Limpeza e manutenção 26
Resolução de problemas 27
Reciclagem e Meio Ambiente 29
Garantia 29
Declaração UE de Conformidade 31

Avisos de segurança

Avisos de segurança gerais para as ferramentas

⚠ AVISO Leia todos os avisos de segurança e todas as instruções. Não respeitar os avisos e instruções poderá resultar num choque elétrico, num incêndio e/ou em ferimentos sérios.
Conserve todos os avisos e todas as instruções para uma consulta posterior.
O termo “ferramenta” nos avisos refere-se à sua ferramenta eléctrica alimentada pela rede (com cabo de alimentação) ou à sua ferramenta funcionando a baterias (sem cabo de alimentação).

Segurança da zona de trabalho

> **Manter a área de trabalho limpa e bem iluminada.** As zonas desarrumadas ou escuras são propícias a acidentes.

> **Não fazer funcionar as ferramentas eléctricas em atmosferas explosivas, por exemplo na presença de líquidos inflamáveis, de gás ou de poeiras.** As ferramentas eléctricas produzem faíscas que poderão inflamar as poeiras ou os vapores.

> **Manter as crianças e as pessoas presentes afastadas durante a utilização da ferramenta.** As distracções podem originar a perda de controlo da ferramenta.

Segurança eléctrica

> **As fichas de alimentação da ferramenta eléctrica devem ser adaptadas à tomada. Nunca modificar a ficha de qualquer forma que seja. Não utilizar adaptadores com as ferramentas com conexão à terra.** As fichas não modificadas e as tomadas adaptadas reduziram os riscos de choque elétrico**.**

> **Evitar todo o contacto do corpo com superfícies conectadas à terra tal como as tubagens, os radiadores, os fogões e os refrigeradores.** Existe um risco acrescido de choque elétrico se o seu corpo estiver conectado à terra.

> **Não expor as ferramentas à chuva ou a condições de humidade.** A penetração de água no interior de uma ferramenta aumentará o risco de choque elétrico.

> **Não maltratar o cabo. Nunca utilize o cabo para transportar, puxar ou remover a ficha da tomada. Manter o cabo desviado de calor, de óleo, de arestas vivas ou de peças em movimento.** Os cabos danificados ou emaranhados aumentam o risco de choque elétrico.
> **Quando se utiliza uma ferramenta no exterior, utilizar um cabo prolongador adequado à utilização no exterior.** A utilização de um cabo adaptado à utilização no exterior reduz o risco de choque elétrico.
> **Se funcionar com uma ferramenta num local húmido é inevitável, utilizar uma alimentação protegida por um dispositivo de corrente diferencial residual (RCD).** A utilização de um RCD reduz o risco de choque elétrico.

Segurança das pessoas

> **Permanecer atento, veja o que está a fazer e use o senso comum quando utiliza uma ferramenta. Não utilize uma ferramenta quando está fatigado ou sob a influência de drogas, álcool ou medicamentos.** Um momento de distracção durante a utilização de uma ferramenta poderá originar ferimentos pessoais graves.
> **Use equipamento de segurança. Use sempre uma protecção para os olhos.** Os equipamentos de segurança tais como as máscaras contra a poeiras, os sapatos de segurança antiderrapantes, as toucas duras ou as protecções acústicas utilizadas para as condições apropriadas reduziram os ferimentos pessoais.
> **Evitar qualquer arranque intempestivo. Assegurar-se que o interruptor está na posição de desligado antes de conectar a ferramenta à alimentação e/ou ao bloco de baterias, de a levantar ou transportar.** Transportar as ferramentas com o dedo no interruptor ou alimentar as ferramentas cujo interruptor está na posição de ligado é fonte de acidentes.
> **Remover qualquer chave de regulação antes de colocar a ferramenta em funcionamento.** Uma chave deixada fixa sobre uma parte rotativa da ferramenta poderá dar origem a ferimentos pessoais.
> **Não se exceda. Mantenha uma posição e um equilíbrio adaptado a todo o momento.** Isso permite um melhor controlo da ferramenta em situações imprevistas.
> **Vista-se de forma apropriada. Não utilize roupas largas ou bijutaria. Mantenha o seu cabelo, as suas roupas e as luvas longe de partes móveis.** As roupas largas, as bijutarias e os cabelos longos podem ser presos nas partes em movimento.

> **Se são fornecidos dispositivos para a conexão de equipamentos para extracção e recuperação das poeiras, assegurar-se que eles são conectados e correctamente utilizados.** A utilização de exaustores de poeiras pode reduzir os riscos devidos à poeira.

Utilização e cuidados com a ferramenta.

> **Não forçar a ferramenta. Utilizar a ferramenta adaptada à sua aplicação.** A ferramenta correcta realizará um melhor trabalho e de maneira mais segura para o regime para a qual ela foi construída.

> **Não utilizar a ferramenta se o interruptor não permitir passar do estado de ligado ao de desligado e vice-versa.** Qualquer ferramenta que não possa ser comandada pelo interruptor é perigosa e deve ser reparada.

> **Desconectar a ficha da fonte de alimentação de corrente e/ou do bloco de baterias da ferramenta antes de qualquer regulação, mudança de acessórios ou antes de guardar a ferramenta.** Tais medidas de segurança preventivas reduzem o risco de arranque acidental da ferramenta.

> **Conservar as ferramentas fora do alcance das crianças e não permitir às pessoas que não conheçam a ferramenta ou estas instruções de funcionamento da ferramenta.** As ferramentas são perigosas nas mãos de pessoas inexperientes.

> **Garantir a manutenção da ferramenta. Verificar que não existem maus alinhamentos ou bloqueio das partes móveis, e de peças partidas ou qualquer outra condição que possa afectar o funcionamento da ferramenta.En caso de estragos, efectuar a reparação antes de a utilizar.** Numerosos acidentes são devidos a ferramentas mal conservadas.

> **Manter as ferramentas de corte afiadas e limpas.** As ferramentas destinadas a cortar correctamente mantidas com as peças cortantes afiadas são menos susceptíveis de bloquear e são mais fáceis de controlar.

> **Utilize a ferramenta, os acessórios e as lâminas etc., conformes com as instruções, tendo em conta as condições de trabalho e o trabalho a realizar.** A utilização da ferramenta para operações diferentes das previstas pode dar origem a situações perigosas.

Assistência

> **Efectuara a assistência da ferramenta por um reparador qualificado utilizando unicamente peças de substituição idênticas.** Isso garantirá que a segurança da ferramenta é mantida.

Aviso de segurança para os berbequims

> **Uso de protectores auriculares com os berbequims de percussão.** A exposição ao ruído pode provocar perda auditiva.

> **Use as pegas auxiliares, se fornecidas com a ferramente.** A perda de controlo pode provocar ferimentos pessoais.

> **Segure a ferramenta pelas superficies de aperto isolantes, quando efectua uma operação em que o acessório de corte pode contactar com a cablagem escondida ou o seu próprio cabo.** O acessório de corte contactando um fio “activo” poderá tornar expostas partes metálicas da ferramenta de força “activa” e pode originar ao operador um choque eléctrico.

Redução da vibração e do ruído

Para reduzir os valores de emissão da vibração e do ruído, limite o tempo de funcionamento, utilize modos de funcionamento de vibração e ruído baixos e utilize um equipamento de proteção individual.

Tenha em atenção aos seguintes pontos para minimizar o risco de exposição de vibração e de ruído:

> Utilize a ferramenta somente para o que foi fabricada e em conformidade com as instruções indicadas.

> Comprove que a ferramenta está em bom estado e que se efetua uma manutenção adequada.

> Utilize os acessórios corretos e comprove que estão em boas condições.

> Segure a ferramenta firmemente pelas pegas ou pelas superfícies isoladoras.

> Realize a manutenção da ferramenta tal como se indica neste manual e mantenha-a bem lubrificada (se necessário).

> Planifique o seu horário de trabalho para que possa dividir por vários dias a utilização da ferramenta para diminuir o tempo de exposição à vibração.

Emergência

Familiarize-se com esta ferramenta através deste manual de instruções. Memorize as normas de seguranças e siga-as estritamente. Isto ajudar-lhe-á a evitar riscos e perigos.

> **Esteja atento quando utiliza esta ferramenta para identificar e lidar com os riscos com antecedência.** Uma intervenção rápida pode evitar lesões e danos materiais.

> **Desligue a ferramenta e retire a ficha da corrente elétrica quando não funcionar corretamente.** Peça a um técnico qualificado que a observe e a repare, se necessário, antes de pô-la em funcionamento.

Riscos residuais

Há sempre potenciais riscos de lesões e danos, mesmo se utilizar a ferramenta de acordo com todas as instruções de segurança. Os riscos associados à estrutura e forma da ferramenta que podem surgir são os seguintes:

> Problemas de saúde resultantes da vibração quando se usa a ferramenta por um período prolongado ou não se segura de forma correta.

> Lesões e danos materiais resultantes da rotura de acessórios ou do impacto repentino de objetos escondidos durante a utilização.

> Perigo de lesões e danos materiais resultantes de objetos projetados.

⚠ **AVISO!** Esta ferramenta produz um campo eletromagnético durante o seu funcionamento! Este campo pode, nalgumas circunstâncias, interferir com implantes ativos e passivos. Para reduzir o risco de lesões graves ou mortais, recomenda-se às pessoas com implantes médicos que consultem o seu médico ou com o fabricante dos implantes antes de começarem a usar a ferramenta.

⚠ **AVISO!** Durante a perfuração, lixamento, serragem ou amolado são produzidas partículas de pó. Nalguns casos, dependendo do material com que trabalhe, este pó pode ser especialmente nocivo (pode causar cancro, malformações congénitas ou outros danos reprodutivos). Alguns desses exemplos são:

- O chumbo das tintas antigas com chumbo
- A sílica cristalina dos tijolos, cimento e de outros produtos de alvenaria.
- Arsénico e crómio da madeira tratada quimicamente

O risco associado à exposição destes materiais varia em função da frequência e do tipo de material com que se trabalha. Para reduzir o risco de exposição deve:

- Trabalhar num lugar bem ventilado
- Trabalhar com um equipamento de proteção adequado, como a máscara anti-pó que filtrem as partículas microscópicas.

A seguinte informação aplica-se apenas a usuários profissionais, mas é uma boa prática para qualquer usuário:

AVISO DE SEGURANÇA ADICIONAL PARA O PÓ DE CONSTRUÇÃO
A sílica é um mineral natural presente em muitas coisas, como areia, arenito e granito. Também se encontra frequentemente em muitos materiais de construção, como betão e argamassa. A sílica é dividida em pó muito fino (também conhecido como Sílica Cristalina Respirável ou SCR) durante muitas tarefas comuns, como cortar, perfurar e amolar. Inspirar partículas muito finas de sílica cristalina pode dar origem ao aparecimento de:

Cancro dos pulmões, silicose, distúrbio pulmonar obstrutivo crónico (doença pulmonar obstrutiva crónica (COPD)). Inspirar finas partículas de serradura pode dar origem ao desenvolvimento de asma. O risco de doenças pulmonares está ligado a pessoas que respiram regularmente o pó de construção durante um longo período de tempo e não apenas em ocasiões raras.

Para proteger os pulmões, as normas COSHH definem um limite na quantidade destes pós que pode ser inspirada (chamado limite de exposição ao local de trabalho, ou WEL) quando medida num dia de trabalho normal. Estes limites não são grandes quantidades de pó: Quando comparado com uma moeda, são pequenos, como uma pitada de sal:

Este limite é o máximo legal. O máximo que pode inspirar após os devidos controlos terem sido usados.

Como reduzir a quantidade de pó?
1. Reduza a quantidade de corte usando os melhores tamanhos de produtos de construção.
2. Use uma ferramenta mais fraca, como um cortador de blocos, em vez de uma rebarbadora angular.
3. Use um método diferente de trabalho. Por exemplo, use uma pistola de pregos para orientar bandejas de aperto de cabos, em vez de perfurar primeiro os buracos.

Trabalhe sempre com equipamento de segurança aprovado, como máscaras para o pó criadas especialmente para filtrar partículas microscópicas, e use sempre dispositivos de extração de pó.

Aviso: Algumas partículas de pó provocadas ao lixar, serrar, triturar, perfurar e outras atividades da construção contêm químicos conhecidos por provocarem cancro, malformações congénitas ou outros danos reprodutivos. Alguns exemplos desses químicos são:

• Chumbo de tintas à base de chumbo.
• Sílica cristalina de tijolos e cimento e outros produtos de alvenaria.
• Arsénico e crómio de madeira cortada tratada quimicamente.

O risco destas exposições varia, dependendo de com que frequência se faz este tipo de trabalho. Para reduzir a exposição a estes químicos:

• Trabalhe numa área bem ventilada.
• Trabalhe com equipamento de segurança aprovado, tal como máscaras de pó que são especialmente concebidas para filtrar partículas microscópicas.

VIBRAÇÃO

A diretiva europeia dos agentes físicos (vibração) foi criada para ajudar a reduzir lesões devido ao síndrome da vibração da mão e braço aos utilizadores de ferramentas elétricas. Esta diretiva exige que os fabricantes e fornecedores de ferramentas elétricas forneçam os resultados dos testes de vibração, para permitir aos utilizadores tomarem decisões informadas relativamente ao período de tempo que a ferramenta elétrica pode ser usada em segurança diariamente, e à escolha da ferramenta.
Pode encontrar mais conselhos em www.hse.gov.uk.

O valor declarado da emissão de vibrações deve ser utilizado a um nível mínimo e mediante a orientação atual sobre vibrações.

A emissão de vibrações declarada foi medida de acordo com um teste padrão supramencionado, e pode ser utilizado para comparar ferramentas.

O valor total declarado das emissões também pode ser usado numa avaliação preliminar da exposição.

Aviso: O valor da emissão de vibração durante a utilização da ferramenta elétrica pode diferir do valor declarado, dependendo das formas como esta é usada, dos exemplos seguintes e outras variações sobre a sua forma de utilização:

Como a ferramenta é usada e os materiais são cortados ou perfurados.

Se a ferramenta está em bom estado e é bem mantida.

Se usa os acessórios corretos para a ferramenta e se certifica de que está afiada e em bom estado.

Do aperto das superfícies aderentes nas pegas.

Se a ferramenta é usada conforme previsto no design e nestas instruções.

Ao trabalhar com esta ferramenta elétrica, ocorrem vibrações no braço/ mão. Adote práticas de trabalho corretas, de modo a reduzir a exposição à vibração. Esta ferramenta pode causar síndrome de vibração da mão e braço, se a sua utilização não for gerida adequadamente.

Aviso: Identifique as medidas de segurança para proteger o utilizador, com base numa estimativa da exposição nas condições atuais de utilização (tendo em conta todas as peças do ciclo de funcionamento, como as vezes em que a ferramenta é desligada e quando está a funcionar sem carga, para além do tempo em que o gatilho é premido). Nota: A utilização de outras ferramentas reduz o período de trabalho total dos utilizadores com esta ferramenta.

Isso ajuda a minimizar o seu risco de exposição à vibração.

Use SEMPRE cinzéis, brocas e lâminas afiadas.

Proceda à manutenção desta ferramenta de acordo com estas instruções e mantenha-a bem lubrificada.

(quando apropriado).

Evite usar ferramentas com temperaturas inferiores a 10 ºC.

Planeie o seu trabalho, de modo a distribuir o uso de qualquer ferramenta com grandes vibrações por vários dias.

Vigilância médica
Todos os colaboradores devem fazer parte de um regime de vigilância médica que os ajude a identificar precocemente doenças relacionadas com a vibração, a prevenir o avanço da doença e a permanecerem no exercício das suas funções.

Símbolos

Nestas instruções, no produto e na placa de características encontrará, entre outros, os seguintes símbolos e abreviações. Familiarize-se com estes símbolos e abreviações para reduzir os riscos de lesões pessoais ou danos materiais.

V~	Volt(corrente alterna)	mm^1	Milímetro
Hz	Hertz	kg	Quilograma
W	ватт	dB(A)	Decibel (ponderado-A)
/min o min^{-1}	Por minuto	m/s^2	Metros por segundo ao quadrado
	Bloquear/ Apertar		Desbloquear/Desapertar
	Atenção/Aviso		Utilize proteção visual
	Nota/Observação		Utilice máscara anti-pó
	Leia o manual de instruções		Utilize luvas de proteção
	Utilize proteção auditiva		Utilize calçado de proteção com sola antiderrapante

yyWxx Código de fabrico; ano de fabrico (20yy) e semana de fabrico (Wxx).

Antes de realizar a montagem, limpeza, manutenção, armazenamento, transporte ou outro procedimento qualquer, desligue a ferramenta e retire a ficha da corrente elétrica.

Este produto tem uma classe de proteção II. Isto significa que tem um isolamento duplo ou reforçado.

Este produto cumpre com as diretivas europeias aplicáveis e foi realizado um método de avaliação de acordo com estas diretivas.

Símbolo REEE. Os produtos elétricos usados não devem ser eliminados com o lixo doméstico. Deposite-os no local adequado para esse efeito. Contacte com a autoridade local ou com o estabelecimento onde adquiriu o produto para mais informação sobre como eliminá-lo corretamente.

O seu produto

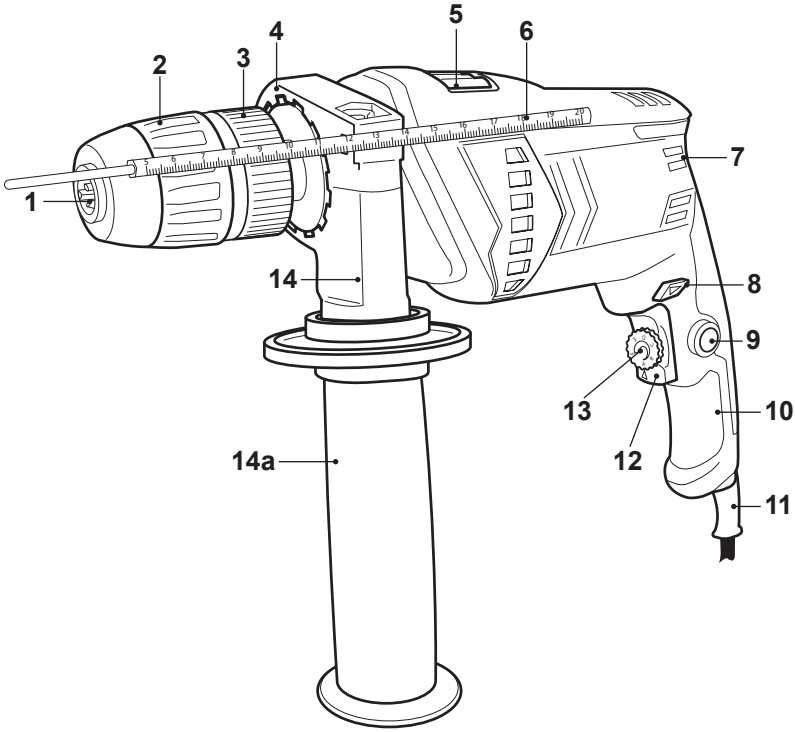

1. Pinças do mandril
2. Mandril de brocas
3. Mandril de aperto rápido
4. Banda de fixação da pega auxiliar
5. Seletor de função
6. Limitador de profundidade
7. Orifícios de ventilação
8. Controlo de rotação direta/inversat
9. Botão de engate
10. Pega principal
11. Cabo de alimentação com ficha elétrica
12. Interruptor Ligar/Desligar
13. Regulador de velocidade
14. Pega auxiliar
    a. Cabo da pega

Especificações técnicas

Gerais

> Alimentação	: 220-240V~, 50 Hz
> Potência estipulada de entrada	: 600 W
> Velocidade em vazio, no	: 0-3000 min^{-1}
> Índice de impactos	: 0-48000 min^{-1}
> Capacidade do mandril	: máx. 13 mm
> Classe de proteção	: II ⧈
> Peso da ferramenta	: aprox. 2 kg

Capacidade máxima de perfuração

> Em madeira	: Ø 25 mm
> Em alumínio	: Ø 13 mm
> Em alvenaria	: Ø 13 mm

Valores do ruído

> Nível de Pressão sonora ponderada, L_{pA}	: 96,3 dB (A)
> Nível de Potência sonora ponderada L_{wA}	: 107,3 dB (A)
> Incerteza, K_{pA} y K_{wA}	: 3 dB (A)

Valores da vibração

Valores totais de vibração (soma vectorial de três eixos) determinados em conformidade com a EN 60745:

> Valor da emissão de vibrações em modo “Perfuração em metal, $a_{h,D}$	: 1,895 m/s²
> Valor da emissão de vibrações em modo “Perfuração com percussão em betão”, $a_{h,ID}$	: 14,762 m/s²
> Incerteza K	: 1,5m/s²

Os valores de ruído mencionados foram medidos conforme as provas de ruído indicadas na norma EN 60745-1, utilizando os padrões básicos das normas EN ISO 3744 e EN 11203.
O valor da pressão acústica pode superar os 80 dB(A) pelo que se recomenda ao utilizador da ferramenta a usar proteção auditiva.
O valor total das vibrações declarado foi medido de acordo com um método de ensaio descrito na norma EN 60745-2-1 e poderá ser utilizado para comparar uma ferramenta com uma outra. O valor total das vibrações declarado também poderá ser utilizado numa análise preliminar da exposição.

AVISO: A emissão de vibrações durante o uso actual da ferramenta pode diferir do valor total declarado dependendo dos modos como a ferramenta é utilizada. Identifique as medidas de segurança para proteger o operador que são baseadas numa estimação da exposição nas actuáis condições de uso (tendo em conta todas as partes do ciclo de funcionamento tal como o tempo em que a ferramenta está desligada e quando está a funcionamento lento em adição ao tempo de disparo).
Como medidas de proteção se incluem, entre outras, a manutenção e limpeza regular da ferramenta e dos seus acessórios, manter as mãos quentes, intervalos regulares e planificação do processo de trabalho.

Explicação da Placa de Características
MSHD600 = Número de modelo
MS = MacAllister
HD = Berbequim de percussão
600 = Potência (Watt).

Desembalagem

> Retire todos os acessórios da embalagem e coloque-os numa superfície plana e estável.
> Retire todos os materiais de embalagem e dispositivos de transporte, se aplicável.
> Comprove que a ferramenta está em bom estado e completa com os acessórios. Não utilize a ferramenta no caso de faltar algum acessório ou se estiver danificada e contacte com o estabelecimento onde adquiriu o produto. A utilização de um produto incompleto ou danificado representa um perigo para as pessoas e para a propriedade.
> Certifique-se de que tem todos os acessórios necessários para a montagem e utilização da ferramenta. Isto também se aplica para o equipamento de proteção individual.

AVISO! A ferramenta e os materiais de embalagem não são um brinquedo para crianças! As crianças não devem brincar com os sacos de plásticos, lâminas e peças pequenas! Risco de asfixia!

Você precisará de

(itens não fornecidos)
> Equipamento de proteção individual adequado
> Brocas adequadas
> Lubrificante refrigerante(para perfurar metal)

(itens fornecidos)
> Limitador de profundidade (6)
> Pega auxiliar (14)

Montagem

AVISO! Coloque as peças na ferramenta antes de pôr a ferramenta a funcionar. Não utilize o produto se não estiver completamente montado ou se as peças estiverem danificadas.
Siga as instruções de montagem, passo a passo, e utilize as imagens como guia visual para facilitar a montagem da ferramenta.Não ligue a ferramenta à corrente elétrica sem antes estar completamente montada.

Brocas

Com este produto é possível a utilização de diferentes tipos de brocas em função do material da peça de trabalho

AVISO: Utilize sempre as brocas corretas em função da utilização prevista. Não utilize, por exemplo, uma broca indicada para madeira para perfurar metal e vice-versa.
Antes de comprar e usar uma broca, consulte os requisitos técnicos (consulte a secção “Especificações Técnicas”)!
As brocas são muito afiadas e aquecen durante o seu funcionamento. Utilize as brocas com cuidado! Utilize luvas de proteção ao tocar as brocas para evitar queimaduras e cortes!

Montagem
> Segure o mandril de aperto rápido (3) e gire o mandril de brocas (2) para a esquerda até que as pinças (1) se abram o suficiente para colocar a broca (Fig. 1) Coloque a broca até ao fundo (Fig. 2).
> Segure o mandril de aperto rápido (3) e gire o mandril de brocas (2) para a direita até que a broca fique bem presa nas pinças do mandril (1) (Fig. 3).

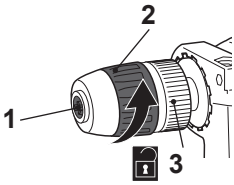

Fig. 1

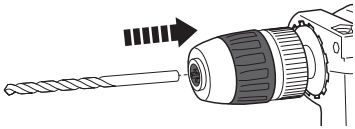
Fig. 2

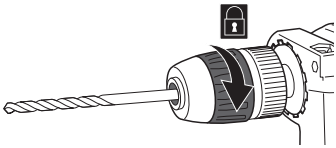
Fig. 3

AVISO: Depois de um período curto de funcionamento, desligue o produto e comprove, outra vez, que a broca está bem apertada. Tenha cuidado, a broca pode estar quente.

Desmontagem/Substituição

> Segure o mandril de aperto rápido (3) e gire o mandril de brocas (2) para a esquerda até que as pinças do mandril (1) se abram o suficiente para retirar a broca.

> Retire a broca e coloque uma nova, tal como foi indicado anteriormente.

Limitador de profundidade

> Coloque o limitador de profundidade (6) no orifício tal como se mostra (Fig. 4). Certifique-se de que a parte ondulada fica virada para baixo.

> Alinhe a ponta do limitador de profundidade (6) com a ponta da broca. A seguir, recue o limitador de profundidade (6) até à profundidade de perfuração desejada.

> Aperte o punho auxiliar (14) para fixar o limitador de profundidade (6).

EXEMPLO: A profundidade de perfuração requerida é de 3 cm. Alinhe a ponta do limitador de profundidade com a ponta da broca. Verifique o valor indicado na escala no limitador de profundidade e subtraia 3 cm. A seguir, ajuste o limitador de profundidade ao valor calculado.

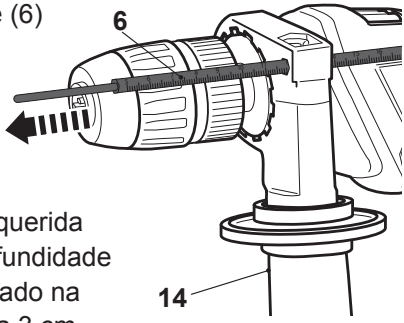

Fig. 4

Conexão à rede elétrica

> Assegure-se que o interruptor Ligado/desligado (12) está na posição de desligado.
> Conecte a ficha a uma tomada adequada.

AVISO! Verifique a voltagem! Assegure-se sempre que a voltagem de rede é a mesma que a indicada na placa de características!

> O produto está agora pronto para ser usado.

Con mais detalhe...

Com mais detalhe...

Funções do produto	**19**
Funcionamento	**23**
Limpeza e manutenção	**26**
Resolução de problemas	**27**
Reciclagem e Meio Ambiente	**29**
Garantia	**29**
Declaração UE de conformidade	**31**

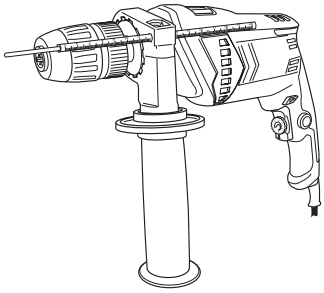

Utilização prevista

Esta ferramenta foi concebida tanto para perfurar madeira e materiais semelhantes à madeira como, por exemplo, placas DM e aglomerados, plástico e metal, como também para perfurar com percussão em produtos de alvenaria. Esta ferramenta não deve ser utilizada para aparafusar ou para trabalhar com materiais prejudiciais para a saúde.

Por razones de seguridad es esencial leer todo el manual de instrucciones antes del primer uso y respetar todas las instrucciones contenidas en el mismo.

Pega auxiliar

AVISO: Desligue e desconecte sempre a ferramenta da rede de alimentação antes de realizar qualquer ajuste.

Regule a pega adicional (14) em função da aplicação que quiser dar para ter um melhor controlo sobre ferramenta quando estiver a usá-la.

> Gire o cabo da pega (14a) para a esquerda para soltar a banda de fixação da pega adicional.

> Regule a pega auxiliar (14) para a posição de trabalho desejada para que possa segurar o produto em segurança durante o seu funcionamento. Certifique-se de que o entalhe da pega auxiliar (14) está encaixado com os dentes da banda de fixação (4).

> Gire o cabo da pega (14a) para a direita para apertar a banda de fixação (Fig. 5).

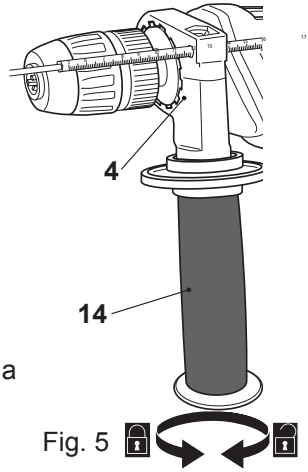

Fig. 5

AVISO: Para evitar acidentes e lesões, nunca coloque a ferramenta a funcionar sem que a pega auxiliar esteja fixa. Certifique-se sempre de que a pega auxiliar está bem colocada e fixa antes do seu funcionamento. A pega auxiliar permite-lhe controlar melhor o produto quando há um aumento considerável da força provocado por um bloqueio repentino durante a sua utilização.

Seletor de função

Selecione a função antes do seu funcionamento. Este produto pode ser utilizado tanto como um berbequim, como um berbequim de percussão.

> Coloque o seletor de função (5) na posição desejada.

> Não utilize o produto se o seletor de função (5) se encontrar numa posição intermédia.

Função	Seleção da função	Símbolo	Aplicação
Perfuração com percussão	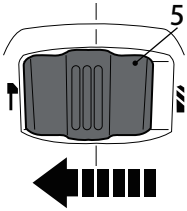		Perfuração com percussão (tijolos, betão e produtos de alvenaria)
Perfuração	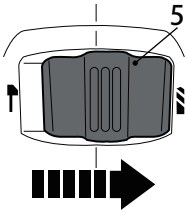		Perfuração (madeira, metal e plástico)

Controlo de rotação direta/inversa

Mude o sentido de rotação de direta a inversa pressionando o controlo de rotação direta/ inversa (8).

AVISO! Mude apenas o sentido de rotação quando o produto estiver desligado e tiver parado completamente. Certifique-se sempre de que o controlo de rotação direta/inversa está na posição correta em função da utilização prevista.
Empurre sempre o controlo de rotação direta/inversa até ao máximo.
Não utilize o produto como o controlo colocado noutra posição qualquer.

> Deslize o controlo de rotação direta/inversa (8) para a esquerda (desde a perspectiva do utilizador) para utilizar o produto com sentido de rotação para a direita (Fig. 6).
> Deslize o controlo de rotação direta/inversa (8) para a direita (desde a perspectiva do utilizador) para utilizar o produto com sentido de rotação para a esquerda (Fig. 7).

Posição	Sentido de rotação	Aplicação
8 Рис. 6		Perfurar no material
8 Рис. 7		Retirar brocas presas

NOTA: Ao utilizar o produto pela primeira vez, depois de ter alterado o sentido de rotação, é possível que ouça um ruído de fecho. É normal isto acontecer e não representa um defeito do produto.

Interruptor Ligar/Desligar

Pode utilizar o produto de forma contínua ou descontínua.

Modo discontínuo

> Ligue o produto pressionando o interruptor Ligar/Desligar (12) (Fig. 8).
> Desligue o produto soltando o interruptor Ligar/Desligar (12) (Fig. 8).

Modo contínuo

> Ligue o produto e mantenha o interruptor Ligar/Desligar (12) pressionado (Fig. 8).
> Pressione o botão de bloqueio (9) para bloquear o interruptor Ligar/Desligar (12) (Fig. 8).
> Solte o botão de bloqueio e o interruptor Ligar/Desligar. O interruptor Ligar/Desligar (12) ficará bloqueado para que o produto possa ser utilizado de forma contínua
> Presione y suelte el interruptor de Encendido/Apagado (12) para apagar el producto.

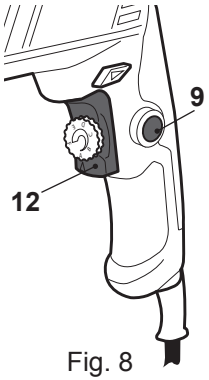

Fig. 8

Controlo de velocidade

> Controle diretamente a velocidade durante o funcionamento com o regulador de velocidade. O interruptor de ligar/desligar (12) tem um regulador de velocidade incorporado. A velocidade é controlada alterando a pressão exercida no gatilho do interruptor.

Regulador de velocidade

Limite a velocidade máxima utilizando o regulador de velocidade (13). O mecanismo de velocidade variável permite-lhe selecionar a velocidade adequada para uma determinada utilização (Fig. 9).

> Rode o regulador de velocidade (13) para a “F” para aumentar a velocidade máxima.
> Rode o regulador de velocidade (13) para a “A” para reduzir a velocidade máxima.

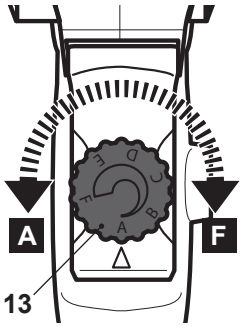

Fig. 9

Funcionamento geral

> Verifique, antes de cada utilização, que a ferramenta, o cabo de alimentação, a ficha e os acessórios não estão danificados. Não utilize a ferramenta se esta estiver danificada ou apresentar sinais de desgaste.
> Verifique, novamente, que os acessórios e os consumíveis estão bem fixos.
> Segure sempre a ferramenta pelas pegas. Mantenha as pegas secas para poder segurá-los com mais segurança.

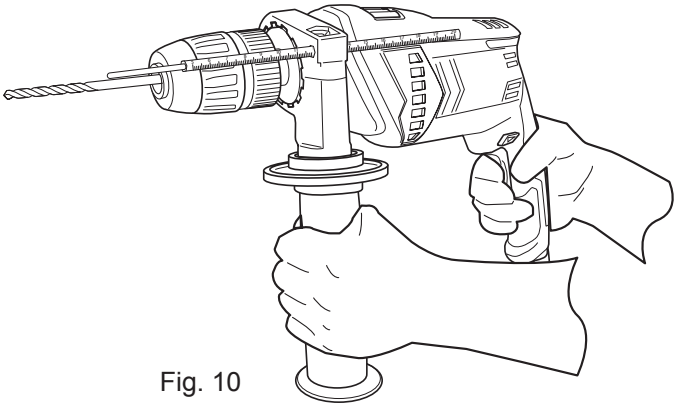

Fig. 10

> Certifique-se que os orifícios de ventilação estão sempre limpos e desobstruídos. Se for necessário, limpe-os com uma escova suave. Os orifícios bloqueados podem provocar um sobreaquecimento e, por conseguinte, danos na ferramenta.
> Desligue a ferramenta imediatamente, se estiver a ser incomodado pela passagem de outras pessoas na zona de trabalho enquanto utiliza a ferramenta. Deixe sempre a ferramenta parar completamente antes de pousá-la.
> Não trabalhe em excesso. Faça pausas periódicas para assegurar-se de que pode concentrar-se no trabalho e ter um controlo total da ferramenta.

Perfuração

Perfuração geral

AVISO! Há a formação de pó fino durante o funcionamento!
Alguns tipos de pó são altamente inflamáveis e explosivos! Não fume quando estiver a operar a ferramenta e mantenha-se afastado das fontes de calor e das labaredas.
Utilize sempre uma máscara anti-pó para proteger-se do risco associado ao pó fino

> Segure sempre o produto perpendicularmente ao ponto que deseja perfurar. Segurar o produto de forma inclinada poderia provocar um deslizamento ou bloqueio da broca.
> Coloque sempre primeiro a ponta da broca diretamente no ponto a perfurar e depois coloque o produto em funcionamento.
> Para efetuar furos maiores, perfure primeiro com uma broca de diâmetro inferior. De esta forma, será mais fácil efetuar um furo de diâmetro maior.

AVISO: Se a broca ficar presa na peça de trabalho, desligue o produto, deixe que se pare completamente e desconecte-o da corrente elétrica. Só então retire a broca bloqueada.

Função de Perfuração com percussão
Utilize esta função para perfurar produtos de alvenaria.

NOTA: Como regra geral, os produtos de alvenaria são perfurados com a função de perfuração com percussão. No entanto, devido ao mecanismo de percussão, a broca pode desviar-se da posição original desejada durante os primeiros segundo de funcionamento. Para evitar isto, desligue a função de percussão e perfure primeiro com a função de perfuração sem percussão.

> Ajuste o seletor de função à posição correta.
> Introduza a broca correta.

Modo de Perfuração
Selecione esta função para realizar orifícios em madeira, em materiais semelhantes à madeira, em plástico ou em metal.
> Ajuste o seletor de função à posição correta.
> Introduza a broca correta. Marque previamente o ponto onde pretende perfurar com uma punção para evitar que a broca deslize.
> Utilize uma broca de metal para perfurar em plástico e em metal. Se for necessário, utilize um líquido de refrigeração disponível no seu distribuidor especializado.

Após cada utilização

> Desligue a ferramenta, retire a ficha da tomada e deixe-a arrefecer.
> Examine, limpe e guarde a ferramenta tal como se indica a seguir.

As regras de ouro para a manutenção

AVISO! Desligue sempre a ferramenta, retire a ficha da tomada e deixe-a arrefecer antes de realizar qualquer procedimento de inspeção, manutenção ou limpeza.

> Mantenha a ferramenta limpa. Limpe qualquer vestígio de sujidade depois de cada utilização e antes de guardar a ferramenta
> Uma limpeza cuidada e regular garante uma utilização segura e prolonga a vida útil do produto.
> Verifique, antes de cada utilização, se há acessórios desgastados ou danificados. Não utilize a ferramenta se esta tiver acessórios rotos ou desgastados.

AVISO! A manutenção e reparação devem ser efetuadas tal como se indica neste manual de instruções! Qualquer outro procedimento deve ser efetuado por um técnico qualificado.

Limpeza Geral

> Limpe a ferramenta com um pano seco. Utilize uma escova para as zonas de difícil acesso.
> Limpe especialmente os orifícios de ventilação (1) com um pano e uma escova depois de cada utilização.
> Para a sujidade mais difícil, limpe com ar comprimido (máx. 3 bares).

NOTA: Não utilize substâncias químicas, alcalinas ou abrasivas, ou outro tipo de detergente ou desinfetante agressivo para limpar esta ferramenta, uma vez que pode danificar a superfície.

> Verifique se há acessórios desgastados ou danificados. Substitua os acessórios desgastados quando for necessário ou contacte com um Serviço Técnico autorizado para reparar a ferramenta antes de utilizá-la novamente.

Manutenção

Antes e depois de cada utilização, verifique se há acessórios (ou dispositivos) desgastados ou danificados. Se for necessário, substitua-os por outros novos, tal como se indica neste manual de instruções. Respeite os requisitos técnicos.

Cabo de alimentação

> Se o cabo de alimentação estiver danificado, este deve ser substituído por um cabo especialmente preparado disponível apenas no serviço pós venda.

Reparação

> Se o cabo de alimentação estiver danificado, este deve ser substituído pelo fabricante, pelo serviço técnico pós-venda ou por um técnico qualificado para evitar acidentes.

Armazenamento

> Desligue a ferramenta e retire a ficha da tomada.
> Limpe o produto tal como foi indicado antes.
> Guarde a ferramenta e os seus acessórios num local seco, bem ventilado, protegido da luz solar e de temperaturas frias extremas.
> Guarde sempre a ferramenta num local fora do alcance das crianças. A temperatura ideal do local de armazenamento deve situar-se entre os 10°C e 30°C.
> Recomenda-se que guarde a ferramenta na embalagem original ou tapá-la com um pano para protegê-la do pó.

Transporte

> Desligue a ferramenta e retire a ficha da tomada.
> Coloque uma proteção para o transporte, se for necessário.
> Transporte sempre a ferramenta pela pega principal (10).
> Proteja a ferramenta de qualquer impacto ou vibração forte que possa ocorrer durante o transporte em veículos.
> Prenda a ferramenta para evitar que se deslize ou caia.

Resolução de problemas

As supostas avarias são frequentemente devidas a causas que o próprio utilizador pode resolvê-las.
Como tal, o utilizador deve revisar o produto usando esta secção. Em muitos casos o problema pode ser resolvido rapidamente.

AVISO! Realize apenas os passos descritos nestas instruções! Se não puder resolver o problema, contacte o serviço técnico ou em técnico qualificado para realizar qualquer procedimento adicional de inspeção, manutenção ou reparação.

Problema	Posible causa	Solución
1. A ferramenta não funciona	1.1 Não está ligada à corrente elétrica 1.2 O cabo de alimentação ou a ficha estão danificados 1.3 Outros problemas elétricos	1.1 Ligue a ferramenta à tomada 1.2 Peça a um técnico qualificado que a revise 1.3 Peça a um técnico qualificado que a revise
2. A ferramenta não alcança a potência máxima	2.1 O cabo de extensão não é o apropriado para o funcionamento desta ferramenta 2.2 A fonte de alimentação (p.ex.: gerador) tem uma tensão demasiado baixa 2.3 A ventilação da ferramenta está bloqueada	2.1 Utilize a extensão correta 2.2 Ligue a ferramenta a outra fonte de alimentação 2.3 Limpe os orifícios de ventilação
3. Resultado insatisfatório	3.1 A broca está desgastada 3.2 A broca não é a indicada para o material da peça de trabalho	3.1 Substitua-la por outra nova 3.2 Utilize a broca correta
4. Demasiado ruído ou vibração	4.1 A broca está desgastada 4.2 Parafusos/Porcas soltas	4.1 Substitua-la por outra nova 4.2 Aperte os parafusos/porcas

Reciclagem e Meio Ambiente

Os resíduos de equipamentos elétricos e eletrónicos não devem ser eliminados com o lixo doméstico. Deposite-os no local adequado para esse efeito.
Para mais informações, Contacte com a autoridade local ou com o estabelecimento onde adquiriu o produto.

Garantia

A MacAllister toma especial cuidado em selecionar materiais de alta qualidade e usar técnicas de fabricação que permita criar uma gama de produtos que incorporem design e durabilidade. É por isso que podemos oferecer dois anos de garantia contra defeitos de fabricação em todas as nossas ferramentas elétricas MacAllister.
Esta ferramenta elétrica tem um período de garantia de dois anos a partir da data de compra, se foi comprada na loja, foi entregue ou foi comprada on-line para uso doméstico normal (não para uso profissional ou comercial). Para que a garantia seja válida é necessário a apresentação do comprovante de compra (recibo/fatura). Por favor, guarde o comprovante de compra num lugar seguro.
A garantia cobre as falhas e o mau funcionamento da ferramenta elétrica MacAllister desde que esta seja usada no contexto para o qual se destina e sujeita a uma instalação, limpeza, cuidado e manutenção conforme as práticas normais e à informação contida acima e no manual de instruções.

Esta garantia não cobre defeitos causados ou como resultado de:
• Uso e desgaste normal
• Negligência, uso incorreto ou excessivo
• Tentativas de reparação efetuadas por pessoas que não sejam um agente autorizado
• Danos estéticos
• Danos causados por objetos ou substâncias estranhas ou acidentes.
• Danos acidentais ou modificação
• Incumprimento das diretrizes do fabricante
• Perda dos bens

Esta garantia é limitada a peças reconhecidas como defeituosas. Não cobre, em nenhum caso, os custos complementares (deslocamento, mão-de-obra) ou danos diretos e indiretos.
Se a ferramenta elétrica MacAllister apresentar defeitos durante o período de garantia, nos reservamos ao direito, a nosso critério, de substituir o produto por um produto novo de qualidade e funcionalidade equivalente ou de proceder ao seu reembolso.
Esta garantia aplica-se apenas no país de compra ou entrega e não é transferível para outro país. Esta garantia não é transferível para qualquer outra pessoa ou produto. A legislação local relevante será aplicada a esta garantia.
Qualquer questão relacionada com esta garantia deve ser dirigida a uma das lojas do distribuidor onde comprou a ferramenta elétrica MacAllister.
Ista garantia é adicional e não afeta o seus direitos legais. O distribuidor é responsável por quaisquer falhas na conformidade do Berbequim de percussão, de acordo com os termos do direito à garantia (Decreto-lei nº 67/2003), alterado pelo Decreto-lei nº 84/2008.

Declaração UE de Conformidade

Nós
Kingfisher International Products B.V.
Rapenburgerstraat 175E
1011 VM
Amsterdam
The Netherlands

Declaramos que o aparelho
MSHD600 Berbequim de percussão
Número de série: De 000001 a 999999

Está em conformidade com as exigências essenciais de segurança e de saúde fixadas nas diretivas seguintes:

Diretiva Máquinas 2006/42/CE
EN60745-1: 2009+A11:2010
EN60745-2-1: 2010

A Diretiva CEM 2014/30/EU
EN55014-1: 2017
EN55014-2:2015
EN61000-3-2:2014
EN61000-3-3:2013

A diretiva RoHS 2011/65/UE,(UE)2015/863

Signatário autorizado e titular do processo técnico
Eric Capotummino
Group Quality Director
Data: 20/09/2019

Kingfisher International Products B.V.
Rapenburgerstraat 175E
1011 VM
Amsterdam
The Netherlands

Manufacturer,Fabricant,Producent,
Hersteller,Producător,Fabricante:

Kingfisher International Products B.V.
Rapenburgerstraat 175E 1011 VM Amsterdam
The Netherlands

PT

www.bricodepot.pt

Para consultar manuais de instrucoes online, visite
www.kingfisher.com/products