Serra circular 1200W

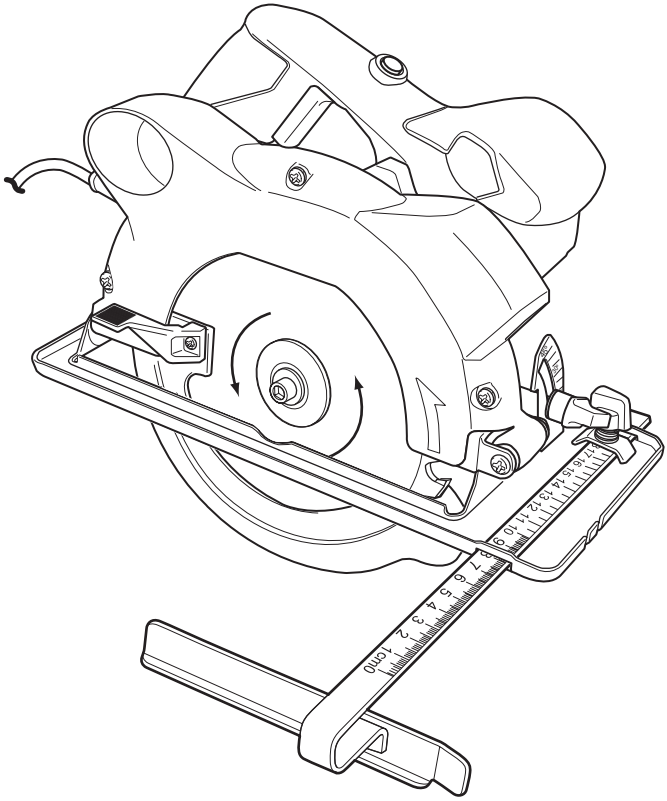

MSCS1200

Código EAN: 3663602628101

AVISO: Leia o manual de instruções antes de começar a utilizar o produto

Instruções originais _MNL_MSCS1200_PT_V6_200831 BX220IM

Para **começar...**

Estas instruções são para a sua segurança. Antes de começar a usar o produto, leia o manual de instruções atentamente e guarde-o para futura referência.

Para **começar...** 02

Informação de **segurança** 03
O seu **produto** 20
Antes de **começar** 23

Com mais **detalhe...** 28

Funções do **produto** 29
Funcionamento 33
Limpeza e **manutenção** 37
Resolução de **problemas** 39
Reciclagem e **Meio** Ambiente 40
Garantia 41
Declaração UE de **Conformidade** 42

MNL_MSCS1200_MAC_PT_V01_180418.indd 2 4/18/18 11:22 AM

Avisos de segurança

Avisos de segurança gerais para as ferramentas elétricas

⚠ **AVISO Leia todos os avisos de segurança, instruções, ilustrações e especificações fornecidas com esta ferramenta elétrica.** *Não respeitar todas as instruções enumeradas abaixo poderá resultar num choque eléctrico, num incêndio e/ou em ferimentos sérios.*

Guarde todos os avisos e todas as instruções para futura referência.

O termo "ferramenta elétrica" nos avisos refere-se à sua ferramenta elétrica alimentada pela rede (com cabo de alimentação) ou à sua ferramenta funcionando a baterias (sem cabo de alimentação).

1) Segurança da zona de trabalho

a) **Manter a área de trabalho limpa e bem iluminada.** *As zonas desarrumadas ou escuras são propícias a acidentes.*
b) **Não fazer funcionar as ferramentas eléctricas em atmosferas explosivas, por exemplo na presença de líquidos inflamáveis, de gás ou de poeiras.** *As ferramentas eléctricas produzem faíscas que poderão inflamar as poeiras ou os fumos.*
c) **Manter as crianças e as pessoas presentes afastadas durante a utilização da ferramenta.** *As distracções podem originar a perda de controlo da ferramenta.*

2) Segurança eléctrica

a) **As fichas de alimentação da ferramenta eléctrica devem ser adaptadas à tomada. Nunca modificar a ficha de qualquer forma que seja. Não utilizar adaptadores com as ferramentas com conexão à terra.** *As fichas não modificadas e as tomadas adaptadas reduziram os riscos de choque elétrico.*
b) **Evitar todo o contacto do corpo com superfícies conectadas à terra tal como as tubagens, os radiadores, os fogões e os refrigeradores.** *Existe um risco acrescido de choque elétrico se o seu corpo estiver conectado à terra.*
c) **Não expor as ferramentas à chuva ou a condições de humidade.** *A penetração de água no interior de uma ferramenta aumentará o risco de choque elétrico.*
d) **Não maltratar o cabo. Nunca utilize o cabo para transportar, puxar ou remover a ficha da tomada. Manter o cabo desviado de calor, de óleo, de arestas vivas ou de peças em movimento.** *Os cabos danificados ou emaranhados aumentam o risco de choque elétrico.*

Avisos de segurança

e) **Quando se utiliza uma ferramenta no exterior, utilizar um cabo prolongador adequado à utilização no exterior.** *A utilização de um cabo adaptado à utilização no exterior reduz o risco de choque elétrico.*

f) **Se funcionar com uma ferramenta num local húmido é inevitável, utilizar uma alimentação protegida por um dispositivo de corrente diferencial residual (RCD).** *A utilização de um RCD reduz o risco de choque elétrico.*

3) Segurança das pessoas

a) **Permanecer atento, veja o que está a fazer e use o senso comum quando utiliza uma ferramenta. Não utilize uma ferramenta quando está fatigado ou sob a influência de drogas, álcool ou medicamentos.** *Um momento de distracção durante a utilização de uma ferramenta poderá originar ferimentos pessoais graves.*

b) **Use equipamento de segurança. Use sempre uma protecção para os olhos.** *Os equipamentos de segurança tais como as máscaras contra a poeiras, os sapatos de segurança antiderrapantes, as toucas duras ou as protecções acústicas utilizadas para as condições apropriadas reduziram os ferimentos pessoais.*

c) **Evitar qualquer arranque intempestivo. Assegurar-se que o interruptor está na posição de desligado antes de conectar a ferramenta à alimentação e/ou ao bloco de baterias, de a levantar ou transportar.** *Transportar as ferramentas com o dedo no interruptor ou alimentar as ferramentas cujo interruptor está na posição de ligado é fonte de acidentes.*

d) **Remover qualquer chave de regulação antes de colocar a ferramenta em funcionamento.** *Uma chave deixada fixa sobre uma parte rotativa da ferramenta poderá dar origem a ferimentos pessoais.*

e) **Não se exceda. Mantenha uma posição e um equilíbrio adaptado a todo o momento.** *Isso permite um melhor controlo da ferramenta em situações imprevistas.*

f) **Vista-se de forma apropriada. Não utilize roupas largas ou bijutaria. Mantenha o seu cabelo e as suas roupas longe de partes móveis.** *As roupas largas, as bijutarias e os cabelos longos podem ser presos nas partes em movimento.*

g) **Se são fornecidos dispositivos para a conexão de equipamentos para extracção e recuperação das poeiras, assegurar-se que eles são conectados e correctamente utilizados.** *A utilização de exaustores de poeiras pode reduzir os riscos devidos à poeira.*

h) **Não deixe que a familiaridade resultante de uma utilização frequente de ferramentas permita que você se torne complacente e ignore os princípios de segurança da ferramenta.** *Uma acção descuidada pode causar ferimentos graves numa fracção de segundo.*

4) Utilização e cuidados com a ferramenta

a) **Não forçar a ferramenta. Utilizar a ferramenta adaptada à sua aplicação.** *A ferramenta correcta realizará um melhor trabalho e de maneira mais segura para o regime para a qual ela foi construída.*

b) **Não utilizar a ferramenta se o interruptor não permitir passar do estado de ligado ao de desligado e vice-versa.** *Qualquer ferramenta que não possa ser comandada pelo interruptor é perigosa e deve ser reparada.*

c) **Desconectar a ficha da fonte de alimentação de corrente e/ou retirar o bloco de baterias da ferramenta antes de qualquer regulação, mudança de acessórios ou antes de guardar a ferramenta.** *Tais medidas de segurança preventivas reduzem o risco de arranque acidental da ferramenta.*

d) **Conservar as ferramentas fora do alcance das crianças e não permitir às pessoas que não conheçam a ferramenta ou estas instruções de funcionamento da ferramenta.** *As ferramentas são perigosas nas mãos de pessoas inexperientes.*

e) **Garantir a manutenção da ferramenta e os acessórios. Verificar que não existem maus alinhamentos ou bloqueio das partes móveis, e de peças partidas ou qualquer outra condição que possa afectar o funcionamento da ferramenta.** *En caso de estragos, efectuar a reparação antes de a utilizar. Numerosos acidentes são devidos a ferramentas mal conservadas.*

f) **Manter as ferramentas de corte afiadas e limpas.** *As ferramentas destinadas a cortar correctamente mantidas com as peças cortantes afiadas são menos susceptíveis de bloquear e são mais fáceis de controlar.*

g) **Utilize a ferramenta, os acessórios e as lâminas etc., conformes com as instruções, tendo em conta as condições de trabalho e o trabalho a realizar.** *A utilização da ferramenta para operações diferentes das previstas pode dar origem a situações perigosas.*

h) **Mantenha as pegas e superfícies de aperto secas, limpas e sem resíduos de óleo ou gordura.** *As pegas e superfícies de aperto escorregadias não permitem o manuseio seguro e o controle da ferramenta em situações inesperadas.*

Avisos de segurança

5) Assistência

a) **Efectue a manutenção da sua ferramenta por um reparador qualificado utilizando apenas peças de substituição idênticas.** *Isso irá assegurar que a segurança da ferramenta é mantida.*

Avisos de segurança para as serras circulares

Instruções de segurança para todas as serras - Procedimentos de corte

⚠**PERIGO: Mantenha as suas mãos afastadas da área de corte e da lâmina de serra. Mantenha a sua outra mão na pega auxiliar ou na carcaça do motor.** Pense que se as duas mãos estiverem a suster a ferramenta nas zonas próprias, será impossível que sejam cortadas.

>**Não coloque as suas mãos por baixo da peça de trabalho. Lembre-se de que as proteções não têm o alcance de protegê-las se as colocar aí.**

>**Ajuste a profundidade de corte de acordo com a grossura da peça de trabalho.** Tenha em mente que por baixo da peça de trabalho deve ver-se menos de um dente inteiro da lâmina de corte.

>**Não corte qualquer peça de trabalho se a mesma estiver segura pelas suas mãos ou entre as suas pernas. Deverá antes fixá-la numa plataforma estável.** É importante apoiar adequadamente a peça de trabalho para minimizar a exposição corporal, o bloqueio da lâmina de serra ou a perda de controlo.

>**Segure a ferramenta elétrica apenas pelas superficies de aperto isolantes, quando efetua uma operação em que o acessório de corte possa contactar com a cablagem escondida ou com o seu próprio cabo.** O contacto do acessório de corte com um fio “activo” pode tornar expostas partes metálicas da ferramenta de força “activas” e pode originar ao operador um choque eléctrico.

>**A realização de um corte longitudinal deve implicar o uso de uma guia paralela.** O uso de uma guia tem como objetivo melhorar a precisão no corte, bem como reduzir o risco de bloqueio da lâmina.

>**Utilize sempre lâminas com o correto tamanho e forma (p. ex. em forma de losango ou redondo) do orifício do eixo.** As lâminas que não coincidam com a zona de montagem da serra funcionarão sempre de forma descentrada, provocando perdas de controle.

>**Nunca utilize anilhas ou parafusos de lâminas de serra que estejam danificados ou sejam inadequados.** As anilhas e o parafuso da lâmina de serra foram desenhadas especialmente para a sua serra e para que esta apresente um rendimento ótimo e seja segura durante o funcionamento.

Instruções de segurança adicionais para todas as serras - Causas do contragolpe e precauções correspondentes

>Um contragolpe é uma reação repentina devido a um bloqueio ou alinhamento incorreto da lâmina de serra, que faz com que esta seja levantada e projetada contra o utilizador;

>Quando a lâmina fica presa ou enganchada na fenda de corte, esta fica bloqueada e a ferramenta é atirada em direção ao utilizador;

> Se a lâmina de serra está torcida ou desalinhada no corte, é possível que os dentes do canto traseiro da lâmina de serra se enganchem na superfície da madeira, de modo que a lâmina de serra se levante para fora da fenda de corte e a ferramenta salte na direção do utilizador.

Avisos de segurança

Um contragolpe é a consequência de uma utilização errada ou incorreta da serra. Pode ser evitado, tomando as devidas precauções de segurança, tal como se descreve a seguir:

>**Segure bem a serra com as duas mãos e posicione os braços de forma a que estes resistam à força do contragolpe. Posicione o seu corpo de lado mas nunca alinhado com a lâmina de corte.** O contragolpe pode provocar a projeção da lâmina para trás e atingir o utilizador se este estiver alinhado com a mesma.

>**Se a lâmina de serra bloquear ou se o trabalho for interrompido por qualquer razão, solte o interruptor e mantenha a serra inerte na peça de trabalho até a lâmina de serra parar totalmente. Não tente retirar a serra da peça de trabalho, nem puxá-la para trás enquanto a lâmina estiver em movimento, caso contrário poderá ocorrer um contragolpe.** Identifique a causa e tome as medidas corretoras para eliminar o bloqueio da lâmina de serra.

>**Quando quiser voltar a utilizar a serra na peça de trabalho, centre a lâmina de serra na fenda de corte e verifique que os dentes da serra não estão presos na peça de trabalho.** Se a lâmina de serra estiver bloqueada, esta poderá movimentar-se para cima ou retroceder da peça de trabalho quando for ligada outra vez.

>**Suporte os paineis de grandes dimensões para reduzir o risco de compressão e contragolpe da lâmina de serra.** As peças de grandes dimensões têm tendência para vergarem sobre o próprio peso. Os suportes deverão ser colocados por baixo da peça de trabalho em ambos lados, perto da linha de corte e do rebordo da peça de trabalho.

>**Não utilize lâminas de serra embotadas ou danificadas.** As lâminas de serra com dentes embotados ou incorretamente colocadas produzem uma fenda de corte estreita. Como resultado, a lâmina sofre uma fricção excessiva, um bloqueio e um contragolpe.

>**As alavancas de bloqueio da profundidade da lâmina de serra e do ajuste do ângulo de bisel devem estar bem apertadas e fixas antes de efetuar o corte.** Se ao serrar forem alterados ajustes, é possível que a lâmina de serra fique presa ou que ocorra um contragolpe.

>**Quando realizar o corte por imersão tenha especial atenção quando o realizar em paredes existentes e em áreas não visíveis.** A lâmina de serra pode cortar objetos que provoquem um contragolpe.

Instruções de segurança para as serras com proteção pendular - Funcionamento da proteção inferior

>**Comprove, antes de cada utilização, que a proteção inferior fecha corretamente. Não utilizar a serra se a proteção não se movimentar livremente e se não se fechar imediatamente. Não fixe ou amarre a proteção de modo a que a lâmina de serra fique exposta.** Se a serra cair acidentalmente ao chão, é possível que a proteção se dobre. Levante a proteção com a pega retrátil e comprove, para todos os ângulos e profundidade de corte, que a proteção se movimenta livremente e não toca na lâmina de serra nem noutra parte qualquer.

>**Comprove o estado e funcionamento da mola da proteção inferior. Caso a proteção e a mola não funcionem corretamente, repare-as antes de utilizar a serra.** Peças danificadas, resíduos aderentes ou acumulações de resíduos fazem com que a proteção inferior funcione lentamente.

Avisos de segurança

>**A proteção inferior apenas deve ser retraída manualmente quando pretender realizar cortes especiais, como são o caso dos "cortes por imersão" ou "cortes compostos". Levante a proteção inferior pela pega retrátil e em quanto a lâmina entre em contacto com o material, a proteção inferior deve ser desbloqueada.** Se pretender realizar outro tipo de corte, a proteção deve funcionar automaticamente.

>**Comprove sempre que a proteção inferior cobre toda a lâmina de serra antes de pousá-la na bancada ou no chão.** Uma lâmina de serra desprotegida e em movimento pode provocar o movimento para trás da ferramenta e esta ferramenta começar a cortar tudo com que se deparar no caminho. Observe o tempo que a lâmina de serra demora em parar depois de desligá-la.

Avisos de segurança adicionais para as serras circulares

>Não utilize discos abrasivos.

>Utilize apenas diâmetro(s) de lâmina de serra de acordo com o marcado, ver a seção de especificações técnicas.

>Siga as instruções para o procedimento de substituição da lâmina de serra.

>Revise o funcionamento de todas as operações da proteção da lâmina de serra.

>Corte apenas os materiais indicados na seção de utilização prevista.

>Utilize um sistema de recolha de pó tal como descrito neste manual de instruções.

>Limpe o produto e o sistema de proteção de forma adequada e regular.

Avisos de segurança para as lâminas de serra

>Utilize lâminas de serra somente se você souber usá-las e manuseá-las.

>Utilize apenas lâminas de serra recomendadas pelo fabricante que estejam em conformidad com a norma europeia EN 847-1.

>Tenha em conta a velocidade máxima de rotação. Nunca se deve exceder a velocidade máxima de rotação marcada na lâmina de serra.

>Não utilize lâminas de serra que apresentem fissuras. Descarte as lâminas de serra que apresentam fissuras no corpo. Não é permitida a reparação.

>As superfícies de aperto devem limpar-se para retirar a sujidade, gordura, óleo e água.

>Não utilize anilhas ou buchas avulso para “criar” tamanhos de orifícios internos nas lâminas de serra.

>Certifique-se de que as anilhas fixas para segurar as lâminas de serra têm o mesmo diâmetro.

>Certifique-se de que as anilhas fixas estão paralelas entre si.

>Manipule as lâminas de serra com cuidado. Guarde as lâminas de serra na embalagem original ou em caixas especiais. Utilize luvas para manipular as lâminas de serra e reduzir lesões.

>Certifique-se de que todas as proteções estão instaladas corretamente antes de utilizar as lâminas de serra.

>Antes de cada utilização, certifique-se de que a lâmina de serra cumpre com os requisitos técnicos da ferramenta elétrica e que está instalada corretamente.

>Utilize a lâmina de serra fornecida apenas para cortar madeira, nunca metal.

Avisos de segurança

>Períodos de uso longos podem provocar o sobreaquecimento das pontas da lâmina de serra. Realize pausas de aproximadamente 15 minutos como regra geral e permita que as pontas da lâmina de serra arrefeçam.

Avisos de segurança para o laser

>Tome as precauções necessárias para proteger o operador e o ambiente de trabalho de riscos de acidentes.

>Não olhe fixamente para o feixe do laser sem proteção ocular. O impacto do feixe no olho pode causar danos permanentes à retina.

>Não olhe fixamente para o feixe do laser com outros aparelhos óticos, p. ex.: uma lupa.

>Não dirija o raio na direção de pessoas ou animais, nem contra superfícies refletoras. As pessoas e os animais podem sofrer cegueira temporária ou irritação ocular. Até mesmo lasers de baixa potência podem danificar os olhos.

>Precaução – a execução de procedimentos para além dos especificados neste manual tem como resultado uma exposição perigosa à radiação.

>Nunca abra nem manipule o módulo laser porque isto poderá causar uma exposição inesperada à radiação.

Redução da vibração e do ruído

Para reduzir os valores de emissão da vibração e do ruído, limite o tempo de funcionamento, utilize modos de funcionamento de vibração e ruído baixos e utilize um equipamento de proteção individual.

Tenha em atenção aos seguintes pontos para minimizar o risco de exposição de vibração e de ruído:

>Utilize a ferramenta somente para o que foi fabricada e em conformidade com as instruções indicadas.

>Comprove que a ferramenta está em bom estado e que se efetua uma manutenção adequada.

>Utilize os acessórios corretos e comprove que estão em boas condições.

>Segure a ferramenta firmemente pelas pegas ou pelas superfícies isoladoras.

>Realize a manutenção da ferramenta tal como se indica neste manual e mantenha-a bem lubrificada (se necessário).

>Planifique o seu horário de trabalho para que possa dividir por vários dias a utilização da ferramenta para diminuir o tempo de exposição à vibração.

Emergência

Familiarize-se com esta ferramenta através deste manual de instruções. Memorize as normas de seguranças e siga-as estritamente. Isto ajudar-lhe-á a evitar riscos e perigos.

>**Esteja atento quando utiliza esta ferramenta para identificar e lidar com os riscos com antecedência.** Uma intervenção rápida pode evitar lesões e danos materiais.

>**Desligue a ferramenta quando não funcionar corretamente.** Peça a um técnico qualificado que a observe e a repare, se necessário, antes de pô-la em funcionamento.

Avisos de segurança

Riscos residuais

Há sempre potenciais riscos de lesões e danos, mesmo se utilizar a ferramenta de acordo com todas as instruções de segurança. Os riscos associados à estrutura e forma da ferramenta que podem surgir são os seguintes:

>Problemas de saúde resultantes da emissão de vibrações quando se usa a ferramenta por um período prolongado ou se a ferramenta é utilizada e mantida inadequadamente.

>Lesões e danos materiais resultantes de objetos projetados.

AVISO! Esta ferramenta produz um campo eletromagnético durante o seu funcionamento! Este campo pode, nalgumas circunstâncias, interferir com implantes ativos e passivos. Para reduzir o risco de lesões graves ou mortais, recomenda-se às pessoas com implantes médicos que consultem o seu médico ou com o fabricante dos implantes antes de começarem a usar a ferramenta.

A seguinte informação aplica-se apenas a usuários profissionais, mas é uma boa prática para qualquer usuário:

Avisos de segurança adicionais para o pó de construção

Os trabalhadores da construção pertencem a um grupo de risco devido ao pó que respiram porque o pó de sílica não só é incómodo, mas também um verdadeiro risco para os pulmões.
A sílica é um mineral natural presente em grandes quantidades em areia, arenitas e granito, sendo também usualmente encontrado em materiais de construção como o cimento ou a argamassa. A sílica transforma-se num pó muito fino (conhecido como sílica cristalina respirável ou RCS) durante as ações de corte, perfuração e afiação.
A inalação de partículas de sílica cristalina finas poderá provocar:

- Cancro do pulmão,
- Silicose,
- Transtorno Pulmonar Obstrutivo Crónico (TPOC).

A inalação de partículas de pó finas provenientes da madeira poderá provocar asma. O risco de doenças pulmonares está diretamente relacionado com a inalação regular de pó da construção durante um período de tempo longo e não numa ocasião esporádica.
Para proteger os pulmões, definiu-se o limite de quantidade de pó inalado (chamado de limite de exposição no local de trabalho ou LEP) durante um normal dia de trabalho. Este limite pode ser comparado com uma pitada de sal e é o limite máximo legal que pode ser inalado depois da realização de determinados controles.
Como reduzir a quantidade de pó?

>Reduzir a quantidade do corte utilizando peças com tamanhos mais adequados.

>Utilizar uma ferramenta menos potente, por exemplo, uma cortadora de blocos e não uma afiadora.

Avisos de segurança adicionais para o pó de construção

>Modificar o método de trabalho, por exemplo, utilizar uma pistola de pregos para pendurar suportes de cabos em vez de perfurar orifícios.

Por favor, trabalhe sempre com equipamento de proteção individual adequado, utilize proteção respiratória contra o pó que filtre as partículas microscópicas e utilize sempre um dispositivo para aspiração do pó.

AVISO: : As partículas geradas pelas ações de lixamento, serragem, amolamento, perfuração e outros trabalhos de construção contêm químicos passíveis de provocar cancro, defeitos congénitos ou danos reprodutivos.

Alguns exemplos destes produtos químicos são:
>Chumbo proveniente de tintas à base deste químico.
>A sílica cristalina dos tijolos, cimento e de outros produtos de alvenaria.
>Arsénico e crómio da madeira tratada quimicamente.

O risco da exposição a estes químicos varia, dependendo do número de vezes que o trabalho se realiza. De forma a reduzir a exposição a estes produtos químicos o utilizador deverá:
>Trabalhar num lugar bem ventilado.
>Trabalhar com um equipamento de proteção adequado, como a máscara anti-pó que filtre as partículas microscópicas.

Vibração

A Diretiva Europeia de Agentes Físicos (vibração) foi elaborada para reduzir as lesões resultantes da Síndrome de vibração mão/braço aos utilizadores de ferramentas elétricas. Esta diretiva exige que os fabricantes de ferramentas elétricas e os respetivos fornecedores indiquem os valores do resultado do teste de vibração de forma a permitir que os utilizadores apliquem as medidas necessárias relativas ao período durante o qual a ferramenta poderá ser utilizada em segurança numa base diária e possam escolher a ferramenta mais adequada.

VER A SECÇÃO DE ESPECIFICAÇÕES TÉCNICAS NESTE MANUAL DE INSTRUÇÕES PARA OS NÍVEIS DE VIBRAÇÃO DA SUA FERRAMENTA.

Os valores de emissão de vibração declarados deverão ser utilizados como valores mínimos e como guia atual do nível de vibração.

⚠ **AVISO:** As emissões de vibrações e de ruído durante o uso atual da ferramenta podem diferir do valor total declarado dependendo do como a ferramenta é utilizada e tendo em conta os seguintes exemplos e outras variações no modo de usar a ferramenta:

Como a ferramenta é utilizada e o modo em que os materiais são cortados ou perfurados.
O bom estado da ferramenta e da realização de uma manutenção adequada sobre a mesma.
A utilização de acessórios adequados para a ferramenta e a garantia de que os mesmos estão afiados e em bom estado.

Avisos de segurança adicionais para o pó de construção

O aperto das superfícies de sujeição.
Se a ferramenta é usada de acordo com o previsto relativamente ao seu desenho e estas instruções.
Durante o uso desta ferramenta, ocorrem vibrações mão/braço. Adote as práticas de trabalho corretas para reduzir a exposição às vibrações. Esta ferramenta poderá provocar síndrome de vibração mão-braço se não for manipulada adequadamente.

⚠ **AVISO:** Identifique as medidas de segurança para proteger o operador que estão baseadas numa estimativa da exposição nas condições reais de uso (tendo em conta todas as partes do ciclo de funcionamento, tal como o tempo em que a ferramenta está desligada, os momentos em que está a funcionamento lento, para além do tempo de arranque). Nota: A utilização de outras ferramentas reduzirá o período total de utilização desta ferramenta por parte do utilizador.

De maneira a minimizar o risco de exposição às vibrações. Utilize SEMPRE lâminas, pontas e cinzéis que estejam devidamente afiados.
Mantenha a ferramenta de acordo com as instruções presentes neste manual e se for aplicável, certifique-se que as partes são sempre devidamente lubrificadas (se aplicável).
Evite utilizar a ferramenta quando a temperatura seja igual ou inferior a 10 °C.
Caso pretenda trabalhar com uma ferramenta que emita fortes vibrações, divida o trabalho ao longo de vários dias.

Vigilância de saúde

Todos os funcionários devem de estar incluídos no plano de vigilância da saúde da entidade patronal que ajuda a identificar possíveis doenças relacionadas com a vibração ainda num estado inicial, evitar a progressão da doença e ajudar os mesmos a permanecerem nos postos de trabalho.

Símbolos

Nestas instruções, no produto e na placa de características encontrará, entre outros, os seguintes símbolos e abreviações. Familiarize-se com estes símbolos e abreviações para reduzir os riscos de lesões pessoais ou danos materiais.

V~	Volt (corrente alterna)	mm	Milímetro
Hz	Hertz	kg	Quilograma
W	Watt	dB(A)	Decibel (Ponderado-A)
/min o min^{-1}	Por minuto	m/s^2	Metros por segundo ao quadrado
	Bloquear/Apertar		Desbloquear/Desapertar
	Nota/ Observação		Precaução / Aviso
	Leia o manual de instruções		Utilize proteção auditiva
	Utilize óculos de proteção		Utilize máscara anti-pó
	Utilize luvas de proteção		Utilize calçado de segurança antiderrapante
	Para cortar madeira.		
yyWxx	Código da data de fabrico; ano de fabrico (20yy) e semana de fabrico (Wxx).		
	Desligue e desconecte o aparelho da fonte de alimentação antes de efetuar qualquer operação de montagem, limpeza, regulação, manutenção ou antes de armazenar ou transportar o produto.		

Símbolos

Este produto tem uma classe de proteção II. Isto significa que tem um isolamento duplo ou reforçado.

Este produto cumpre com as diretivas europeias aplicáveis e foi realizado um método de avaliação de acordo com estas diretivas.

Símbolo REEE. Os resíduos de equipamentos elétricos e eletrónicos não devem ser eliminados com o lixo doméstico. Deposite-os no local adequado para esse efeito.
Para mais informações, Contacte com a autoridade local ou com o estabelecimento onde adquiriu o produto.

O seu produto

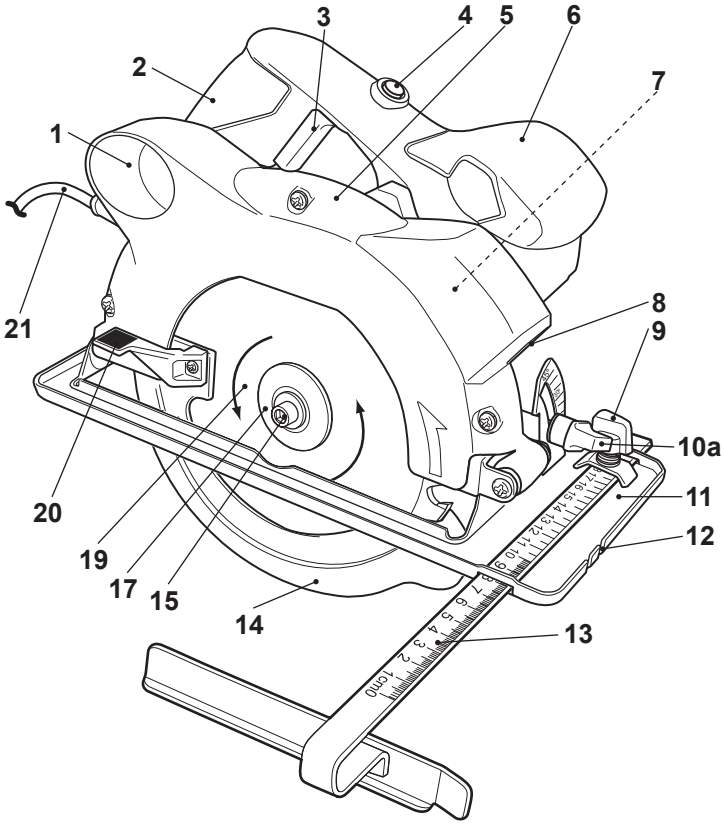

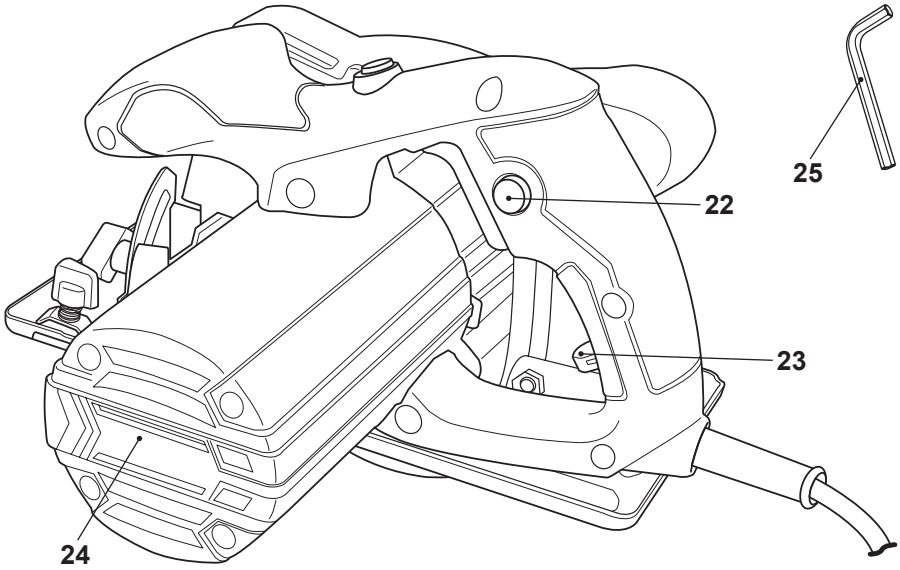

1. Saída de extração de pó
2. Pega traseira
3. Interruptor de ligado/ desligado
4. Interruptor de ligado/ desligado do laser
5. Proteção superior
6. Pega frontal
7. Alavanca de bloqueio do veio
8. Laser
9. Manípulo de fixação da guia paralela
10. Ajuste do bisel
    a. Manípulo de fixação
    b. Escala*
11. Placa base
12. Marca de orientação
13. Guia paralela
    a. Escala*
14. Proteção inferior
15. Parafuso de bloqueio
16. Arruela*
17. Flange de aperto
18. Flange de apoio*
19. Lâmina de serra
20. Alavanca retrátil
21. Cabo de alimentação com ficha
22. Botão de desbloqueio
23. Ajuste da profundidade
    a. Alavanca de fixação*
    b. Escala*
24. Orifícios de ventilação
25. Chave sextavada

NOTA: As peças marcadas com um * não são mostradas na imagem. Consulte a secção correspondente do manual do utilizador.

Especificações técnicas

Geral

> **Tensão estipulada, frecuencia**	:	220-240 V, 50 Hz
> **Potência estipulada**	:	1200 W
> **Velocidade estipulada em vazio, n_0**	:	5000 min^{-1}
> **Classe de proteção**	:	II ⧈
> **Peso**	:	aproximadamente 3,6 kg

Capacidade de corte

> **Ângulo de corte**	:	0-45°
> **Corte a 90°**	:	55 mm
> **Corte a 45°**	:	38 mm

Lâmina de serra

> **Tipo**	:	TCT
> **Diâmetro exterior**	:	Ø 165 mm
> **Diâmetro orifício interno**	:	Ø 16 mm
> **Espessura**	:	2,4 mm
> **Número de dentes**	:	24 T
> **Velocidade máxima n_{max}**	:	7000 min^{-1}
> **Material a cortar**	:	madeira

Laser

> **Class**	:	2
> **Norma**	:	EN 60825-1:2007
> **Comprimento de onda λ**	:	650 nm
> **Potência de saída P_0**	:	<=1mW

Nível de emissão de ruído

> **Nível de Pressão sonora ponderada L_{pA}**	:	93 dB (A)
> **Nivel de Potência sonora ponderada, L_{WA}**	:	104 dB (A)
> **Incerteza K_{pA} , K_{WA}**	:	3 dB (A)

Valores totais de vibração mão-braço

Valores totais de vibração (soma vectorial de três eixos) determinados em conformidade com a EN 62841-2-5:

> **Corte de madeira, $a_{h,W}$**	:	1,804 m/s^2
> **Incerteza K**	:	1,5 m/s^2

Os valores de ruído mencionados foram medidos conforme ao código de ensaio de ruído indicado na norma EN 62841-1 e EN 62841-2-5, utilizando os padrões básicos das normas EN ISO 3744 e EN ISO 11203.
O valor da pressão sonora pode superar os 80 dB(A) pelo que se recomenda ao utilizador da ferramenta a usar proteção auditiva.

O valor total de vibração e o valor de emissão de ruído declarados foram medidos de acordo com um método de ensaio normalizado e poderão ser utilizados para comparar uma ferramenta com outra. O valor total de vibração e o valor de emissão de ruído declarados também poderão ser utilizados numa análise preliminar da exposição.

AVISO! As emissões de vibrações e de ruído durante o uso atual da ferramenta podem diferir do valor total declarado dependendo dos modos como a ferramenta é utilizada, especialmente dependendo do tipo de peça de trabalho. Identifique as medidas de segurança para proteger o operador que são baseadas numa estimação da exposição nas actuáis condições de uso (tendo em conta todas as partes do ciclo de funcionamento tal como o tempo em que a ferramenta está desligada e quando está a funcionamento em vazio em adição ao tempo de disparo).

Explicação da Placa de Características
MSCS1200 = Número de modelo
MS = MacAllister
CS = Serra Circular
1200 = Potência (Watt).

Desembalagem

> Retire todos os acessórios da embalagem e coloque-os numa superfície plana e estável.
> Retire todos os materiais de embalagem e dispositivos de transporte, se aplicável.
> Comprove que a ferramenta está em bom estado e completa com os acessórios. Não utilize a ferramenta no caso de faltar algum acessório ou se estiver danificada e contacte com o estabelecimento onde adquiriu o produto. A utilização de um produto incompleto ou danificado representa um perigo para as pessoas e para a propriedade.
> Certifique-se de que tem todos os acessórios necessários para a montagem e utilização da ferramenta. Isto também se aplica para o equipamento de proteção individual.

AVISO! A ferramenta e os materiais de embalagem não são um brinquedo para crianças! As crianças não devem brincar com os sacos de plásticos, lâminas e peças pequenas! Risco de asfixia!

Você precisará de

(itens não fornecidos)
Equipamento de proteção individual adequado

(itens fornecidos)
Guia paralela (13)
Lâmina de serra (19)
Chave sextavada (25)

Montagem

AVISO! O aparelho deve estar completamente montado antes de pô-lo em funcionamento! Não utilize o produto se não estiver completamente montado ou se as peças estiverem danificadas!
Siga as instruções de montagem, passo a passo, e utilize as imagens como guia visual para facilitar a montagem do aparelho.
Não ligue o aparelho à corrente elétrica sem antes estar completamente montado!

Notas

> Comprove, antes de cada utilização, que a lâmina da serra não está danificada nem desgastada. Substitua-a por uma nova se for necessário.
> Utilize apenas a lâmina de serra correta em função da utilização prevista.
> Não utilize discos abrasivos.

AVISO! Utilize sempre as lâminas de serra corretas em função da utilização prevista.
Antes de comprar e usar uma lâmina de serra, consulte os requisitos técnicos (consulte a secção “Especificações Técnicas”)!
As lâminas de serra são muito afiadas e aquecem durante o seu funcionamento. Utilize as lâminas de serra com cuidado! Utilize luvas de proteção ao tocar as lâminas de serra para evitar queimaduras e cortes!

AVISO! Nunca pressione a alavanca de bloqueio do veio enquanto este estiver em rotação.

Montagem

> Coloque o produto numa superfície plana e estável.

> Bloqueie o veio pressionando a alavanca de bloqueio do veio (7) e desaperte o parafuso de bloqueio (15) girando-o para a esquerda com a chave sextavada (25) (Fig. 1).

> Retire o parafuso de bloqueio (15), a arruela (16) e o flange de aperto (17) do veio (Fig. 1). Não retire o flange de apoio (18).

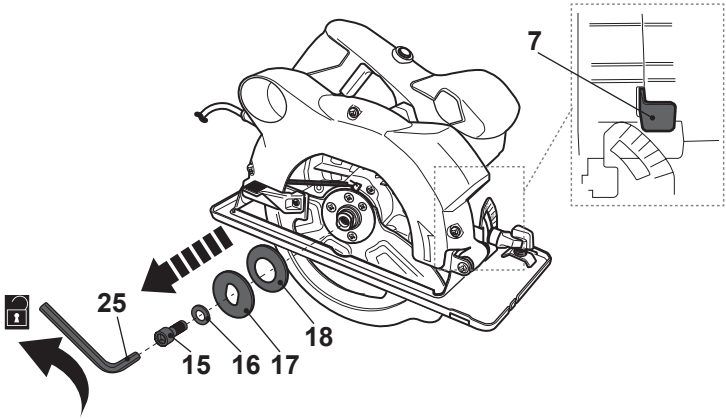

Fig. 1

> Abra completamente a proteção inferior (14) movendo a alavanca retrátil (20) para a frente e mantendo-a nessa posição enquanto coloca a lâmina de serra (19) no veio. Certifique-se de que a direção de rotação indicada na lâmina de serra é a mesma que a indicada na carcaça (Fig. 2).

> Mova com cuidado a alavanca retrátil (20) de volta à sua posição inicial para fechar a proteção inferior (14).

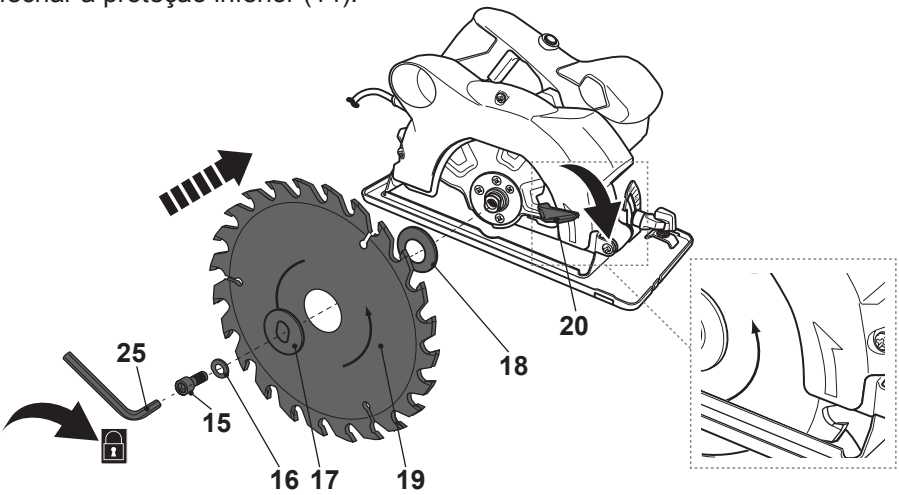

Fig. 2

Montagem

> Segure a lâmina de serra (19) com o flange de aperto (17), a arruela (16) e o parafuso de bloqueio (15). Aperte o parafuso de bloqueio (15) girando-o para a direita com a chave sextavada (25) (Fig. 2).
> Gire a lâmina de serra (19) com a mão para comprovar que gira suavemente. A lâmina de serra não deveria tremular.
> Ligue o produto e deixe-o funcionar em vazio durante um minuto para confirmar que a lâmina de serra foi colocada corretamente. Se detetar uma vibração anómala ou ruído excessivo, desligue o produto e volte a colocar a lâmina de serra (19) seguindo as instruções indicadas anteriormente.

Substituição

Substituia uma lâmina de serra desgastada ou danificada. Antes de começar, desligue o produto e retire a ficha da tomada.

> Coloque o produto numa superfície plana e estável.
> Bloqueie o veio pressionando a alavanca de bloqueio do veio (7) a desaperte o parafuso de bloqueio (15) girando-o para a esquerda com a chave sextavada (25).
> Retire o parafuso de bloqueio (15), a arruela (16), o flange de aperto (17), a lâmina de serra (19) e o flange de apoio (18) do veio.
> Limpe o parafuso de bloqueio (15), a arruela (16), o flange de aperto (17), o flange de apoio (18) e também o pó do veio e do interior do produto.
> Volte a colocar o flange de apoio (18) no veio.
> Coloque uma lâmina de serra (19) apropriada em função da utilização prevista.

Guia paralela

Coloque a guia paralela à direita para realizar cortes paralelos à extremidade da peça de trabalho.

> Desaperte o manípulo de fixação da guia paralela (9) girando-a para a esquerda.
> Alinhe a guia paralela (13) com o suporte e insira-a (Fig. 3).
> Utilize a escala (13a) para selecionar a largura desejada.
> Fixe a guia paralela (13) na posição apertando o manípulo de fixação da guia paralela (9) para a direita.

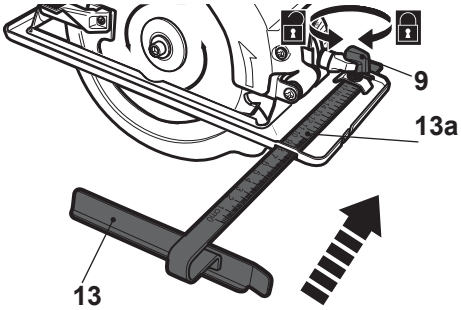

Fig. 3

Extração de pó

AVISO! Conecte sempre um dispositivo de extração de pó quando use este produto para manter a área de trabalho limpa. Utilize uma máscara anti-pó durante o funcionamento do produto. O pó pode ser prejudicial para a saúde, especialmente o pó das e as lascas da madeira tratada com conservantes ou com verniz de cor, por exemplo.

> Conecte um dispositivo adequado de extração de pó, p.ex. um aspirador apropriado, à saída de extração de pó (1) (Fig. 4).

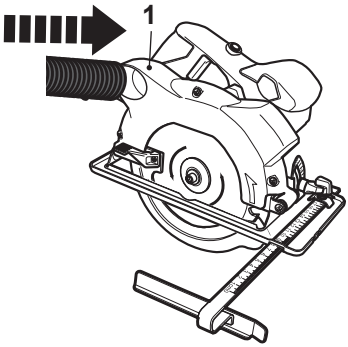

Fig. 4

Conexão à rede elétrica

> Assegure-se que o interruptor de Ligado/desligado (3) está em posição desligado.
> Conecte a ficha a uma tomada adequada.

AVISO! Verifique a voltagem! Assegure-se sempre que a voltagem de rede é a mesma que a indicada na placa de características!

> O produto está agora pronto para ser usado.

Com mais detalhe...

Com mais detalhe...

Funções do **produto** 29

Funcionamento 33

Limpeza e **manutenção** 37

Resolução de **problemas** 39

Reciclagem e **Meio** Ambiente 40

Garantia 41

Declaração UE **de** Conformidade 42

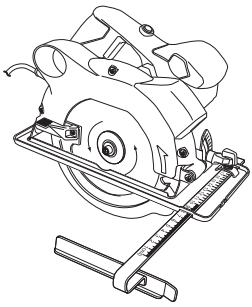

Utilização prevista

Este produto foi concebido para cortar madeira e materiais semelhantes como, por exemplo, placas DM e aglomerados, com a lâminada de serra fornecida. O produto não deve ser utilizado para cortar troncos.
A ferramenta deve ser somente usada na posição vertical com a placa base apoiada na peça de trabalho. Não deve ser usada em uma posição invertida ou como uma ferramenta fixa em uma bancada de trabalho. O laser incorporado proporciona assistência com as linhas de corte marcadas.
A lâmina de serra fornecida com a ferramenta é apenas adequada para cortar madeira e não deve ser utilizada com outros materiais.
Por razões de segurança, é imperativo ler todo o manual de instruções antes da primeira utilização e respeitar todas as instruções nele incluídas.

Ajuste da profundidade

AVISO! Desligue sempre o produto, retire a ficha da tomada e deixe-o arrefecer antes de realizar qualquer ajuste.
Utilize sempre o ajuste correto da profundidade da lâmina de serra. O ajuste correto da profundidade de corte para todos os cortes significa que apenas deve ser visível menos de um dente completo da lâmina por debaixo da peça de trabalho.

Ajuste a profundidade de corte tendo em conta as suas necessidades.

> Coloque o produto sobre uma superfície plana e verifique que está numa posição segura.

> Desaperte a alavanca de fixação (23a) e levante a carcaça à profundidade desejada. Utilize a escala de profundidade (23b) como guia (Fig. 5, 6).

Ajuste da profundidade

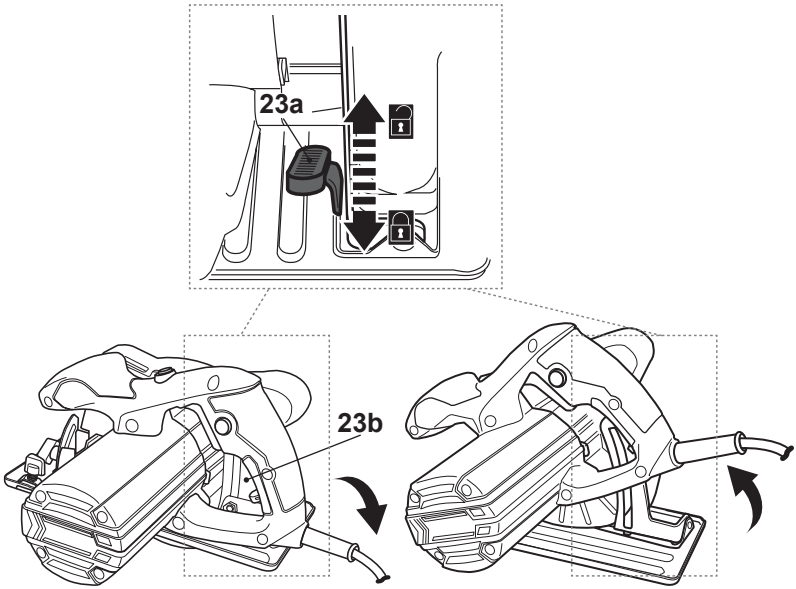

Fig. 5 Fig. 6

> Aperte a alavanca de fixação (23a) para segurar a profundidade de corte (Fig. 5, 6).

NOTA: Os valores mostrados na escala de profundidade são apenas válidos para realizar cortes a 90°/0°. Para cortes em bisel, o ângulo de corte deve ser mais pequeno que o indicado.

Ajuste do ângulo de bisel

AVISO! Desligue sempre o produto, retire a ficha da tomada e deixe-o arrefecer antes de realizar qualquer ajuste.

Ajuste o ângulo de corte tendo em conta as suas necessidades.

> Coloque o produto sobre uma superfície plana.

> Desaperte o manípulo de fixação (10a) e incline a carcaça até o ângulo desejado. Utilize a escala (10b) como guia (Fig. 7).

> Aperte o manípulo de fixação (10a) para segurar o ângulo selecionado (Fig. 8).

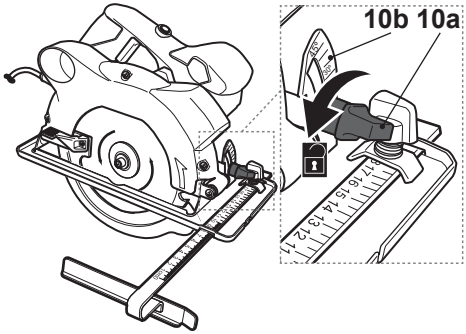

Fig. 7

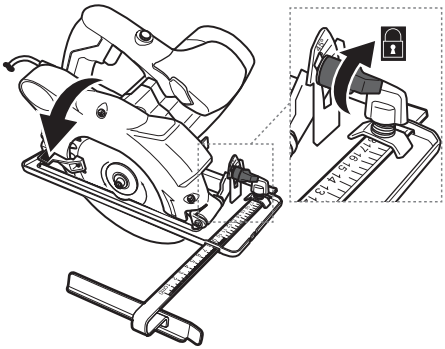

Fig. 8

Interruptor de ligado/desligado

> Pressione o botão de desbloqueio (22) e mantenha-o nesta posição.
> Pressione o interruptor de ligado/desligado (3) para ligar o produto (Fig. 9).
> Solte o interruptor de ligado/desligado (3) para desligar o produto.

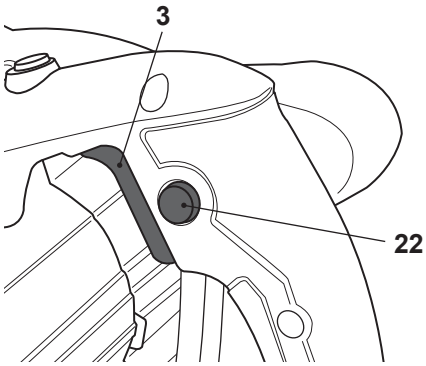

Fig. 9

Laser

Utilize o laser como guia quando estiver a cortar sobre linhas marcadas.
> Ligue o laser pressionando o interruptor de ligado/desligado (4) (Fig. 10).
> Desligue o laser pressionando o interruptor de ligado/desligado (4) novamente.

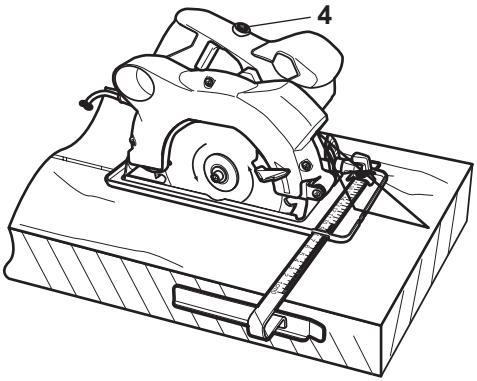

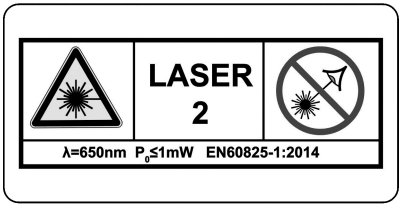

Fig. 10

AVISO! Não olhe fixamente para o feixe do laser, produto laser de classe 2.

Funcionamento geral

> Verifique, antes de cada utilização, que a ferramenta, o cabo de alimentação, a ficha e os acessórios não estão danificados. Não utilize a ferramenta se esta estiver danificada ou apresentar sinais de desgaste.
> Verifique, novamente, que os acessórios e os consumíveis estão bem fixos.
> Segure sempre a ferramenta pelas pegas. Mantenha as pegas secas para poder segurá-los com mais segurança.
> Certifique-se que os orifícios de ventilação estão sempre limpos e desobstruídos. Se for necessário, limpe-os com uma escova suave. Os orifícios bloqueados podem provocar um sobreaquecimento e, por conseguinte, danos na ferramenta.
> Desligue a ferramenta imediatamente, se estiver a ser incomodado pela passagem de outras pessoas na zona de trabalho enquanto utiliza a ferramenta. Deixe sempre a ferramenta parar completamente antes de pousá-la.
> Não trabalhe em excesso. Faça pausas periódicas para assegurar-se de que pode concentrar-se no trabalho e ter um controlo total da ferramenta.

Corte

Corte geral

AVISO! Há a formação de pó fino durante o funcionamento!
Alguns tipos de pó são altamente inflamáveis e explosivos! Não fume quando estiver a operar a ferramenta e mantenha-se afastado das fontes de calor e das labaredas.
Utilize sempre uma máscara anti-pó para proteger-se do risco associado ao pó fino.

NOTA: Antes de cada utilização, comprove o funcionamento da proteção inferior. Utilize a alavanca retrátil para abrir completamente a proteção. A proteção deveria poder mover-se livremente durante a sua trajetória sem ficar bloqueada.

> Corte, sempre que seja possível, seguindo a direção do raiado da madeira para evitar que a lâmina (19) se bloqueie e se desgaste nos lados.
> Tenha em atenção ao bordo do corte quando corte pelas linhas marcadas. Não corte diretamente pela linha, mas sim ao lado desta.

Corte

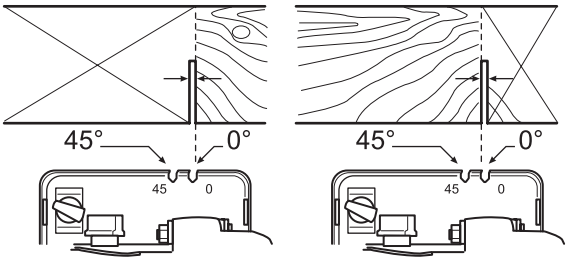

Fig. 11

> Certifique-se, antes da sua utilização, de que a peça de trabalho não tem obstáculos, como pregos ou parafusos. Retire-os se necessário.
> Comprove que há espaço suficiente para a lâmina (19) por debaixo da peça de trabalho.
> Nunca segure a peça de trabalho com as mãos ou com as pernas. Fixe a peça de trabalho a uma superfície estável com os meios de fixação adequados. Fixe as peças de trabalho mais compridas para evitar que se dobrem.
> Segure o produto com uma mão na pega traseira (2) e com a outra mão na pega frontal (6). Nunca coloque o produto a funcionar só com uma mão. Mantenha as suas mãos afastadas da parte inferior da peça de trabalho (Fig. 12).

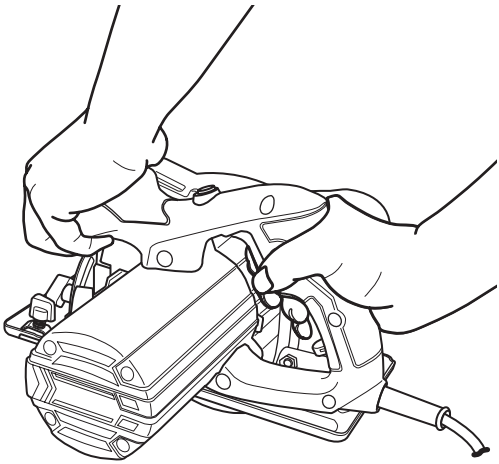

Fig. 12

> Ligue o produto e espere até que atinja a velocidade máxima antes de colocá-lo sobre a superfície de trabalho.
> Guie cuidadosamente o produto até à peça de trabalho. Coloque a parte frontal da placa base (11) plana na peça de trabalho e desloque o produto para a frente a uma velocidade uniforme.

AVISO! Certifique-se sempre que a placa base está apoiada na peça de trabalho durante o funcionamento. Não tente efetuar cortes com o produto suspenso com as mãos.

> Exerça somente a pressão que seja necessária para manter o produto apoiado na peça de trabalho. Exercer demasiada pressão não aumentará, mas diminuirá o rendimento e dará resultados irregulares.
> Mantenha o produto em movimento em todo o momento; não o pare numa posição para evitar marcas.
> Levante o produto da superfície de trabalho antes de desligá-lo.

AVISO! Desligue o produto, espere até que este pare por completo e retire a ficha da tomada se o acessório ficar bloqueado na peça de trabalho. Só então retire o acessório bloqueado.

Corte em paralelo

> Coloque a guia paralela (13) no produto tal como foi descrito antes e ajuste-a à largura desejada.
> Ligue o produto e espere até que atinja a velocidade máxima antes de colocá-lo sobre a superfície de trabalho
> Coloque o produto paralelamente à peça de trabalho e guie-o ao longo da extremidade (Fig. 13).

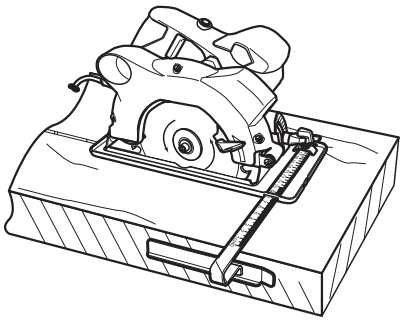

Fig. 13

NOTA: Aplique uma ligeira pressão na peça de trabalho e mova o produto ao longo da extremidade para conseguir um resultado uniforme.

Corte em bisel

> Ajuste o ângulo de corte ao valor desejado; certifique-se que o manípulo de fixação (10a) está devidamente apertado.
> Ligue o produto e espere até que atinja a velocidade máxima antes de colocá-lo sobre a superfície de trabalho.
> Coloque a placa base (11) plana na peça de trabalho e desloque o produto para a frente a uma velocidade uniforme (Fig. 14).

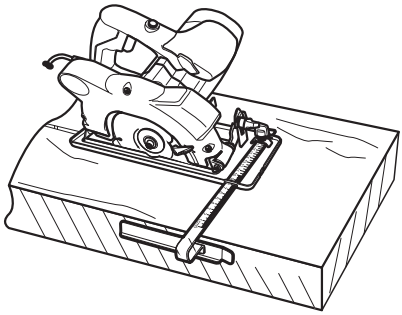

Fig. 14

Corte

Laser

> Marque a linha de corte na peça de trabalho.
> Ligue o produto e espere até que atinja a velocidade máxima.
> Coloque a placa base (11) plana na peça de trabalho e ligue o laser (8).
> Alinhe o raio laser com a linha de corte marcada e desloque o produto para a frente a uma velocidade uniforme.

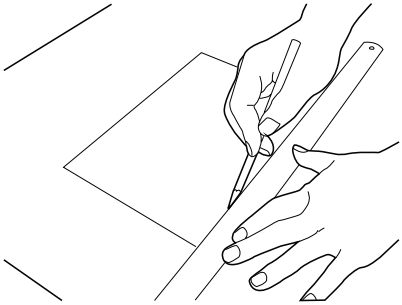

Fig. 15

AVISO! Desligue o laser depois de cada corte, antes de pousar o produto e depois do funcionamento para evitar olhar diretamente e de forma deliberada para o feixe do laser.

Após cada utilização

> Desligue a ferramenta, retire a ficha da tomada e deixe-a arrefecer.
> Examine, limpe e guarde a ferramenta tal como se indica a seguir.

As regras de ouro para a manutenção

AVISO! Desligue sempre a ferramenta, retire a ficha da tomada e deixe-a arrefecer antes de realizar qualquer procedimento de inspeção, manutenção ou limpeza.

> Mantenha a ferramenta limpa. Limpe qualquer vestígio de sujidade depois de cada utilização e antes de guardar a ferramenta
> Uma limpeza cuidada e regular garante uma utilização segura e prolonga a vida útil do produto.
> Verifique, antes de cada utilização, se há acessórios desgastados ou danificados. Não utilize a ferramenta se esta tiver acessórios rotos ou desgastados.

AVISO! A manutenção e reparação devem ser efetuadas tal como se indica neste manual de instruções! Qualquer outro procedimento deve ser efetuado por um técnico qualificado.

Limpeza Geral

> Limpe a ferramenta com um pano seco. Utilize uma escova para as zonas de difícil acesso.
> Limpe especialmente os orifícios de ventilação (24) com um pano e uma escova depois de cada utilização.
> Para a sujidade mais difícil, limpe com ar comprimido (máx. 3 bares).

NOTA: Não utilize substâncias químicas, alcalinas ou abrasivas, ou outro tipo de detergente ou desinfetante agressivo para limpar esta ferramenta, uma vez que pode danificar a superfície.

> Verifique se há acessórios desgastados ou danificados. Substitua os acessórios desgastados quando for necessário ou contacte com um Serviço Técnico autorizado para reparar a ferramenta antes de utilizá-la novamente.

Manutenção

Antes e depois de cada utilização, verifique se há acessórios (ou dispositivos) desgastados ou danificados. Se for necessário, substitua-os por outros novos, tal como se indica neste manual de instruções. Respeite os requisitos técnicos.

Cabo de alimentação

Se o cabo de alimentação estiver danificado, ele deverá ser substituído pelo fabricante, ou seu agente para evitar um perigo.

Reparaciones

Esta ferramenta não contém nenhum acessório passível de ser reparado pelo utilizador. Contacte um profissional qualificado para que revise e repare a ferramenta.

Armazenamento

> Desligue a ferramenta e retire a ficha da tomada.
> Limpe o produto tal como foi indicado antes.
> Guarde a ferramenta e os seus acessórios num local seco, bem ventilado, protegido da luz solar e de temperaturas frias extremas.
> Guarde sempre a ferramenta num local fora do alcance das crianças. A temperatura ideal do local de armazenamento deve situar-se entre os 10 °C e 30 °C.
> Recomenda-se que guarde a ferramenta na embalagem original ou tapá-la com um pano para protegê-la do pó.

Transporte

> Desligue o produto e retire a ficha da tomada.
> Coloque uma proteção para o transporte, se for necessário.
> Transporte sempre o produto pela pega traseira (2).
> Proteja a ferramenta de qualquer impacto ou vibração forte que possa ocorrer durante o transporte em veículos.
> Prenda a ferramenta para evitar que se deslize ou caia.

Resolução de problemas

As supostas avarias são frequentemente devidas a causas que o próprio utilizador pode resolvê-las.
Como tal, o utilizador deve revisar o produto usando esta secção. Em muitos casos o problema pode ser resolvido rapidamente.

AVISO! Realize apenas os passos descritos nestas instruções! Se não puder resolver o problema, contacte o serviço técnico ou em técnico qualificado para realizar qualquer procedimento adicional de inspeção, manutenção ou reparação.

Problema	Causa possível	Solução
1. A ferramenta não funciona	1.1 Não está ligada à corrente elétrica 1.2 O cabo de alimentação ou a ficha estão danificados 1.3 Outros problemas elétricos	1.1 Ligue a ferramenta à tomada 1.2 Peça a um técnico qualificado que a revise 1.3 Peça a um técnico qualificado que a revise
2. A ferramenta não alcança a potência máxima	2.1 O cabo de extensão não é o apropriado para o funcionamento desta ferramenta 2.2 A fonte de alimentação (p.ex.: gerador) tem uma tensão demasiado baixa 2.3 A ventilação da ferramenta está bloqueada	2.1 Utilize a extensão correta 2.2 Ligue a ferramenta a outra fonte de alimentação 2.3 Limpe os orifícios de ventilação
3. Resultado insatisfatório	3.1 A lâmina de serra está desgastada ou danificada 3.2 A lâmina de serra não é a indicada para o material da peça de trabalho	3.1 Substitua-la por outra nova 3.2 Utilize a lâmina de serra correta
4. Demasiado ruído ou vibração	4.1 A lâmina de serra está desgastada ou danificada 4.2 Parafusos/Porcas soltas	4.1 Substitua-la por outra nova 4.2 Aperte os parafusos/porcas

Reciclagem e Meio Ambiente

O produto vem numa embalagem que o protege durante o transporte. Não elimine a embalagem sem antes comprovar que o produto está completo e funciona correctamente. Posteriormente recicle a embalagem.
Símbolo REEE. Os resíduos de equipamentos elétricos e eletrónicos não devem ser eliminados com o lixo doméstico. Deposite-os no local adequado para esse efeito.
Para mais informações, Contacte com a autoridade local ou com o estabelecimento onde adquiriu o produto

Garantia

A MacAllister toma especial cuidado em selecionar materiais de alta qualidade e usar técnicas de fabricação que permita criar uma gama de produtos que incorporem design e durabilidade. É por isso que podemos oferecer dois anos de garantia contra defeitos de fabricação em todas as nossas ferramentas elétricas MacAllister.
Esta ferramenta elétrica tem um período de garantia de dois anos a partir da data de compra, se foi comprada na loja, foi entregue ou foi comprada on-line para uso doméstico normal (não para uso profissional ou comercial). Para que a garantia seja válida é necessário a apresentação do comprovante de compra (recibo/fatura). Por favor, guarde o comprovante de compra num lugar seguro.
A garantia cobre as falhas e o mau funcionamento da ferramenta elétrica MacAllister desde que esta seja usada no contexto para o qual se destina e sujeita a uma instalação, limpeza, cuidado e manutenção conforme as práticas normais e à informação contida acima e no manual de instruções.

Esta garantia não cobre defeitos causados ou como resultado de:
• Uso e desgaste normal
• Negligência, uso incorreto ou excessivo
• Tentativas de reparação efetuadas por pessoas que não sejam um agente autorizado
• Danos estéticos
• Danos causados por objetos ou substâncias estranhas ou acidentes.
• Danos acidentais ou modificação
• Incumprimento das diretrizes do fabricante
• Perda dos bens
Esta garantia é limitada a peças reconhecidas como defeituosas. Não cobre, em nenhum caso, os custos complementares (deslocamento, mão-de-obra) ou danos diretos e indiretos.

Se a ferramenta elétrica MacAllister apresentar defeitos durante o período de garantia, nos reservamos ao direito, a nosso critério, de substituir o produto por um produto novo de qualidade e funcionalidade equivalente ou de proceder ao seu reembolso.
Esta garantia aplica-se apenas no país de compra ou entrega e não é transferível para outro país. Esta garantia não é transferível para qualquer outra pessoa ou produto. A legislação local relevante será aplicada a esta garantia.
Qualquer questão relacionada com esta garantia deve ser dirigida a uma das lojas do distribuidor onde comprou a ferramenta elétrica MacAllister.
Ista garantia é adicional e não afeta o seus direitos legais. O distribuidor é responsável por quaisquer falhas na conformidade do Serra circular , de acordo com os termos do direito à garantia (Decreto-lei nº 67/2003), alterado pelo Decreto-lei nº 84/2008.

Com mais detalhe...

Declaração UE de Conformidade

Nós
Kingfisher International Products B.V.
Rapenburgerstraat 175E 1011 VM Amsterdam
The Netherlands

Declaramos que o aparelho
Serra circular 1200W MSCS1200
Número de série: De 000001 a 999999

Está em conformidade com as exigências essenciais de segurança e de saúde fixadas nas diretivas seguintes:

Diretiva Máquinas 2006/42/CE
EN 62841-1:2015
EN 62841-2-5:2014

A Diretiva CEM 2014/30/EU
EN 55014-1:2017
EN 55014-2:2015
EN 61000-3-2:2014
EN 61000-3-3:2013

A diretiva RoHS 2011/65/EU, (EU) 2015/863
Signatário autorizado e titular do processo técnico

Nome: Eric Capotummino
Group Quality Director
Data: 20/09/2019

Kingfisher International Products B.V.
Rapenburgerstraat 175E 1011 VM Amsterdam The Netherlands

Manufacturer,Fabricant,Producent,
Hersteller,Producător,Fabricante:

Kingfisher International Products B.V.
Rapenburgerstraat 175E 1011 VM Amsterdam
The Netherlands

PT

www.bricodepot.pt

Para consultar manuais de instrucoes online, visite
www.kingfisher.com/products