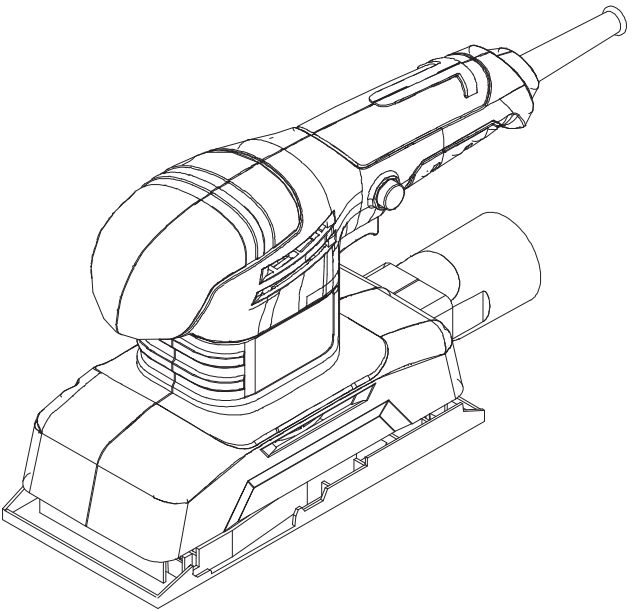

Código EAN: 3663602796824

PTSS135C

INSTRUÇÕES ORIGINAIS

V40418

PT

Instruções de segurança 6

Descrição do produto 14

Montagem 16

Utilização 19

Limpeza e manutenção 21

Garantia 24

Declaração UE de Conformidade 25

AVISO: Leia todos os avisos de segurança atentamente e certifique-se que os compreendeu completamente antes de utilizar a ferramenta elétrica.

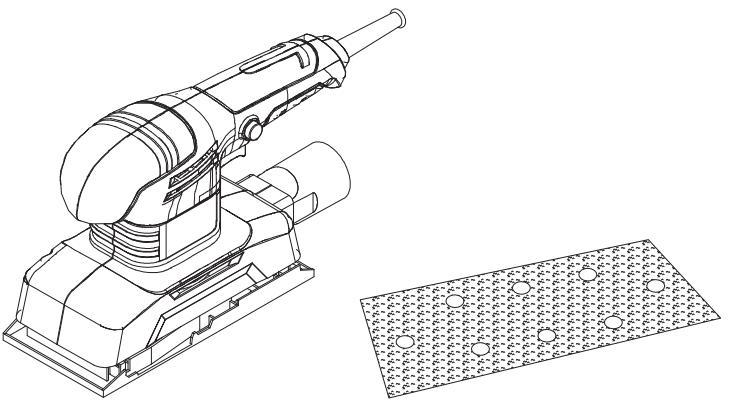

Descrição do produto

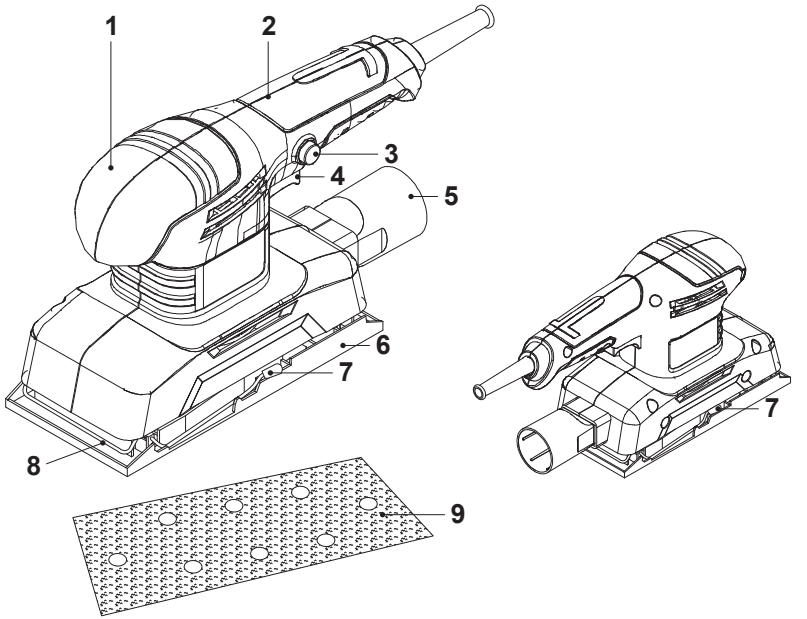

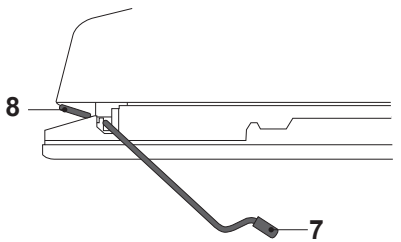

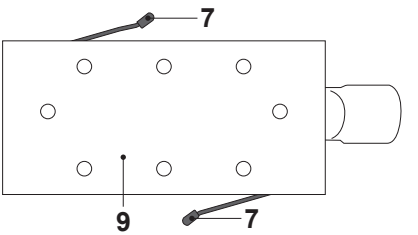

C

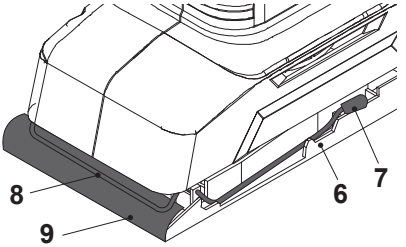

D

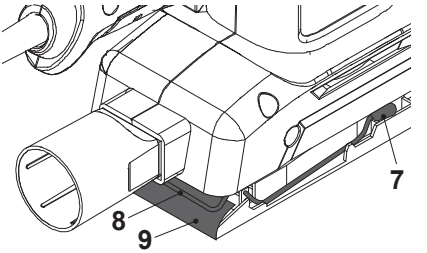

E

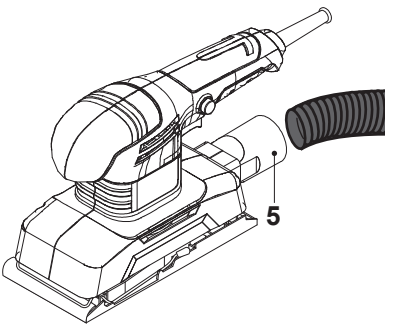

F

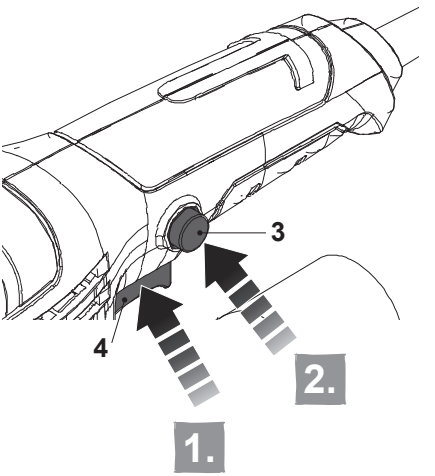

AVISOS DE SEGURANÇA GERAIS PARA AS FERRAMENTAS ELÉTRICAS

AVISO Leia todos os avisos de segurança, instruções, ilustrações e especificações fornecidas com esta ferramenta elétrica. *Não respeitar todas as instruções enumeradas abaixo poderá resultar num choque eléctrico, num incêndio e/ou em ferimentos sérios.*

Guarde todos os avisos e todas as instruções para futura referência.

O termo "ferramenta elétrica" nos avisos refere-se à sua ferramenta elétrica alimentada pela rede (com cabo de alimentação) ou à sua ferramenta funcionando a baterias (sem cabo de alimentação).

1) SEGURANÇA DA ZONA DE TRABALHO

a) **Manter a área de trabalho limpa e bem iluminada.** *As zonas desarrumadas ou escuras são propícias a acidentes.*

b) **Não fazer funcionar as ferramentas eléctricas em atmosferas explosivas, por exemplo na presença de líquidos inflamáveis, de gás ou de poeiras.** *As ferramentas eléctricas produzem faíscas que poderão inflamar as poeiras ou os vapores.*

c) **Manter as crianças e as pessoas presentes afastadas durante a utilização da ferramenta.** *As distrações podem originar a perda de controlo da ferramenta.*

2) SEGURANÇA ELÉCTRICA

a) **As fichas de alimentação da ferramenta elétrica devem ser adaptadas à tomada. Nunca modificar a ficha de qualquer forma que seja. Não utilizar adaptadores com as ferramentas com conexão à terra.** *As fichas não modificadas e as tomadas adaptadas reduzirão os riscos de choque elétrico.*

b) **Evitar todo o contacto do corpo com superfícies conectadas à terra tal como as tubagens, os radiadores, os fogões e os refrigeradores.** *Existe um risco acrescido de choque elétrico se o seu corpo estiver conectado à terra.*

c) **Não expor as ferramentas à chuva ou a condições de humidade.** *A entrada de água no interior de uma ferramenta aumentará o risco de choque elétrico.*

d) **Não maltratar o cabo. Nunca utilize o cabo para transportar, puxar ou retirar a ficha da tomada. Manter o cabo desviado de calor, de óleo, de arestas afiadas ou de peças em movimento.** *Os cabos danificados ou emaranhados aumentam o risco de choque elétrico.*

e) **Quando se utiliza uma ferramenta no exterior, utilizar um cabo prolongador adequado à utilização no exterior.** *A utilização de um cabo adaptado à utilização no exterior reduz o risco de choque elétrico.*

f) **Se for inevitável a utilização da ferramenta num local húmido é inevitável,**

utilizar uma alimentação protegida por um dispositivo de corrente diferencial residual (RCD). *A utilização de um RCD reduz o risco de choque elétrico.*

3) **SEGURANÇA DAS PESSOAS**

a) **Esteja atento, veja o que está a fazer e use o senso comum quando utiliza uma ferramenta. Não utilize uma ferramenta quando está fatigado ou sob a influência de drogas, álcool ou medicamentos.** *Um momento de distração durante a utilização de uma ferramenta poderá originar ferimentos pessoais graves.*

b) **Use equipamento de segurança. Use sempre uma proteção para os olhos.** *Os equipamentos de segurança tais como as máscaras contra poeiras, os sapatos de segurança antiderrapantes, os capacetes ou as proteções acústicas utilizadas para as condições apropriadas reduzirão os ferimentos pessoais.*

c) **Evitar qualquer arranque intempestivo. Assegurar-se de que o interruptor está na posição de desligado antes de conectar a ferramenta à alimentação e/ou ao bloco de baterias, antes de levantá-la ou transportá-la.** *Transportar as ferramentas com o dedo no interruptor ou alimentar as ferramentas cujo interruptor está na posição de ligado é fonte de acidentes.*

d) **Retirar qualquer chave de regulação antes de colocar a ferramenta em funcionamento.** *Uma chave deixada fixa sobre uma parte rotativa da ferramenta poderá dar origem a ferimentos pessoais.*

e) **Não se exceda. Mantenha uma posição e um equilíbrio adaptado a todo o momento.** *Isso permite um melhor controlo da ferramenta em situações imprevistas.*

f) **Vista-se de forma apropriada. Não utilize roupas largas ou bijutaria. Mantenha o seu cabelo, as suas roupas e as luvas longe de partes móveis.** *As roupas largas, as bijutarias e os cabelos longos podem ficar presos nas partes em movimento.*

g) **Se são fornecidos dispositivos para a conexão de equipamentos para extração e recolha de poeiras, assegurar-se de que eles são conectados e corretamente utilizados.** *A utilização de exaustores de poeiras pode reduzir os riscos devidos à poeira.*

h) **Não deixe que a familiaridade resultante de uma utilização frequente de ferramentas permita que você se torne complacente e ignore os princípios de segurança da ferramenta.** *Uma acção descuidada pode causar ferimentos graves numa fracção de segundo.*

4) **UTILIZAÇÃO E CUIDADOS COM A FERRAMENTA**

a) **Não forçar a ferramenta. Utilizar a ferramenta correta à sua aplicação.** *A ferramenta correta realizará um trabalho melhor e de maneira mais segura para o regime para a qual ela foi construída.*

b) **Não utilizar a ferramenta se o interruptor não permitir passar do estado de ligado ao de desligado e vice-versa.** *Qualquer ferramenta que não possa ser comandada pelo interruptor é perigosa e deve ser reparada.*

c) **Desconectar a ficha da fonte de alimentação de corrente e/ou do bloco de baterias da ferramenta antes de qualquer regulação, mudança de acessórios ou antes de guardar a ferramenta.** *Tais medidas de segurança*

preventivas reduzem o risco de arranque acidental da ferramenta.

d) **Mantenha as ferramentas fora do alcance das crianças e não permitir às pessoas que não conheçam a ferramenta ou estas instruções de funcionamento que utilizem a ferramenta.** *As ferramentas são perigosas nas mãos de pessoas inexperientes.*

e) **Garantir a manutenção da ferramenta. Verificar que não existem desalinhamentos ou bloqueio das partes móveis, e de peças partidas ou qualquer outra condição que possa afetar o funcionamento da ferramenta. Em caso de estragos, efetuar a reparação antes de a utilizar.** *Numerosos acidentes devem-se a uma manutenção deficiente.*

f) **Manter as ferramentas de corte afiadas e limpas.** *A manutenção correta das ferramentas de corte com as peças cortantes afiadas são menos susceptíveis de bloquear e são mais fáceis de controlar.*

g) **Utilize a ferramenta, os acessórios e as lâminas etc., conforme com as instruções, tendo em conta as condições de trabalho e o trabalho a realizar.** *A utilização da ferramenta para operações diferentes das previstas pode dar origem a situações perigosas.*

h) **Mantenha as pegas e superfícies de aperto secas, limpas e sem resíduos de óleo ou gordura.** *As pegas e superfícies de aperto escorregadias não permitem o manuseio seguro e o controle da ferramenta em situações inesperadas.*

5) ASSISTÊNCIA

a) **Efetuar a assistência da ferramenta por um técnico qualificado utilizando unicamente peças de substituição idênticas.** *Isso garantirá que a segurança da ferramenta é mantida.*

AVISOS DE SEGURANÇA PARA LIXADORAS

a) Tenha um cuidado especial para proteger o usuário e terceiras pessoas do pó, incluindo as seguintes:

- Todas as pessoas que entrem na zona de trabalho deverão utilizar máscara anti-poeiras concebida para a proteção contra o pó tóxico/ perigoso, além de usar um dispositivo de extração de pó e manter a área de trabalho bem ventilada.
- As mulheres grávidas e as crianças não devem aceder à área de trabalho.
- Não coma, beba nem fume na área de trabalho.

b) Alguns tipos de madeira e produtos derivados da madeira, especialmente MDF (Painel de fibra de média densidade) podem produzir pó prejudicial para sua saúde. Quando se utiliza esta ferramenta, recomenda-se o uso da máscara com filtros substituíveis, juntamente com um sistema de extração de pó.La herramienta no debe mojarse ni hacerse funcionar en un ambiente húmedo.

c) Não exponha a ferramenta elétrica à agua ou condições de humidade.

d) Assegure-se sempre que a voltagem de rede é a mesma que a indicada na placa de características da ferramenta.

e) Verifique, antes de cada utilização, que a ferramenta, o cabo de alimentação, a ficha e os acessórios não estão danificados. Não utilize a ferramenta se esta estiver danificada ou apresentar sinais de desgaste.

f) **Verifique que os acessórios e os consumíveis estão bem fixos.** Coloque

a ferramenta a funcionar em vazio durante um minuto para ajudar-lhe a identificar possíveis problemas.

g) **Fixe a peça de trabalho adequadamente.** É mais seguro fixar uma peça de trabalho por meio de um dispositivo de fixação ou de um torno do que com a mão.

h) **Mantenha as pegas secas para obter um controlo seguro.** Segure o produto de forma segura com as duas mãos para ter um controlo total em todo o momento.

i) Certifique-se que os orifícios de ventilação estão sempre limpos e desobstruídos. Se for necessário, limpe-os com uma escova suave. Os orifícios bloqueados podem provocar um sobreaquecimento e, por conseguinte, danos na ferramenta.

j) Desligue a ferramenta imediatamente, se estiver a ser incomodado pela passagem de outras pessoas na zona de trabalho enquanto utiliza a ferramenta. Deixe sempre a ferramenta parar completamente antes de pousá-la.

k) Não trabalhe em excesso. Faça pausas periódicas para assegurar-se de que pode concentrar-se no trabalho e ter um controlo total da ferramenta.

l) Mantenha o cabo de alimentação atrás da ferramenta.

A seguinte informação aplica-se apenas a usuários profissionais, mas é uma boa prática para qualquer usuário:

AVISOS DE SEGURANÇA ADICIONAIS PARA O PÓ DE CONSTRUÇÃO

Os trabalhadores da construção pertencem a um grupo de risco devido ao pó que respiram porque o pó de sílica não só é incómodo, mas também um verdadeiro risco para os pulmões.

A sílica é um mineral natural presente em grandes quantidades em areia, arenitas e granito, sendo também usualmente encontrado em materiais de construção como o cimento ou a argamassa. A sílica transforma-se num pó muito fino (conhecido como sílica cristalina respirável ou RCS) durante as ações de corte, perfuração e afiação.
A inalação de partículas de sílica cristalina finas poderá provocar:

- Cancro do pulmão
- Silicose
- Transtorno Pulmonar Obstrutivo Crónico (TPOC).

A inalação de partículas de pó finas provenientes da madeira poderá provocar asma. O risco de doenças pulmonares está diretamente relacionado com a inalação regular de pó da construção durante um período de tempo longo e não numa ocasião esporádica.

Para proteger os pulmões, definiu-se o limite de quantidade de pó inalado (chamado de limite de exposição no local de trabalho ou LEP) durante um normal dia de trabalho. Este limite pode ser comparado com uma pitada de sal e é o limite máximo legal que pode ser inalado depois da realização de determinados controles.

Como reduzir a quantidade de pó?

1. Reduzir a quantidade do corte utilizando peças com tamanhos mais adequados.
2. Utilizar uma ferramenta menos potente, por exemplo, uma cortadora de blocos e não uma afiadora.

3. Modificar o método de trabalho, por exemplo, utilizar uma pistola de pregos para pendurar suportes de cabos em vez de perfurar orifícios.

Por favor, trabalhe sempre com equipamento de proteção individual adequado, utilize proteção respiratória contra o pó que filtre as partículas microscópicas e utilize sempre um dispositivo para aspiração do pó.

AVISO: As partículas geradas pelas ações de lixamento, serragem, amolamento, perfuração e outros trabalhos de construção contêm químicos passíveis de provocar cancro, defeitos congénitos ou danos reprodutivos. Alguns exemplos destes produtos químicos são:

- Chumbo proveniente de tintas à base deste químico.
- A sílica cristalina dos tijolos, cimento e de outros produtos de alvenaria.
- Arsénico e crómio da madeira tratada quimicamente.

O risco da exposição a estes químicos varia, dependendo do número de vezes que o trabalho se realiza. De forma a reduzir a exposição a estes produtos químicos o utilizador deverá:

- Trabalhar num lugar bem ventilado.
- Trabalhar com um equipamento de proteção adequado, como a máscara anti-pó que filtre as partículas microscópicas.

AVISO! Algumas partículas de pó, como o pó de carvalho ou faia, são consideradas cancerígenas, especialmente quando estão relacionadas com aditivos para tratamento de madeira (cromato, conservante de madeira). Os materiais que contenham amianto só devem ser trabalhados por especialistas. Sempre que possível, utilize um sistema de extração de pó adequado para o material.

VIBRAÇÃO

A Diretiva Europeia de Agentes Físicos (vibração) foi elaborada para reduzir as lesões resultantes da Síndrome de vibração mão/braço aos utilizadores de ferramentas elétricas. Esta diretiva exige que os fabricantes de ferramentas elétricas e os respetivos fornecedores indiquem os valores do resultado do teste de vibração de forma a permitir que os utilizadores apliquem as medidas necessárias relativas ao período durante o qual a ferramenta poderá ser utilizada em segurança numa base diária e possam escolher a ferramenta mais adequada.

VER A SECÇÃO DE ESPECIFICAÇÕES TÉCNICAS NESTE MANUAL DE INSTRUÇÕES PARA OS NÍVEIS DE VIBRAÇÃO DA SUA FERRAMENTA

Os valores de emissão de vibração declarados deverão ser utilizados como valores mínimos e como guia atual do nível de vibração.

O valor total de vibração e o valor de emissão de ruído declarados foram medidos de acordo com um método de ensaio normalizado (em base a EN 62841-1 e EN 62841-2-4) e poderão ser utilizados para comparar uma ferramenta com outra.

O valor total de vibração e o valor de emissão de ruído declarados também poderão ser utilizados numa análise preliminar da exposição.

AVISO: As emissões de vibrações e de ruído durante o uso atual da ferramenta podem diferir do valor total declarado dependendo dos modos como a ferramenta é utilizada:

- O modo em que os materiais são afiados, cortados ou perfurados.
- O bom estado da ferramenta e da realização de uma manutenção adequada sobre a mesma.
- A utilização de acessórios adequados para a ferramenta e a garantia de que os mesmos estão afiados e em bom estado.
- Do aperto das superfícies aderentes nas pegas.
- Se a ferramenta é usada conforme previsto no design e nestas instruções.

Durante o uso desta ferramenta, ocorrem vibrações mão/braço. Adote as práticas de trabalho corretas para reduzir a exposição às vibrações. Esta ferramenta poderá provocar síndrome de vibração mão-braço se não for manipulada adequadamente.

AVISO: Identifique as medidas de segurança para proteger o operador que estão baseadas numa estimativa da exposição nas condições reais de uso (tendo em conta todas as partes do ciclo de funcionamento, tal como o tempo em que a ferramenta está desligada, os momentos em que está a funcionamento lento, para além do tempo de arranque).

Nota:

- A utilização de outras ferramentas reduzirá o período total de utilização desta ferramenta por parte do utilizador.
- De maneira a minimizar o risco de exposição às vibrações, Utilize SEMPRE lâminas, pontas e cinzéis que estejam devidamente afiados.
- Mantenha a ferramenta de acordo com as instruções presentes neste manual e se for aplicável, certifique-se que as partes são sempre devidamente lubrificadas (se aplicável).
- Evite utilizar a ferramenta quando a temperatura seja igual ou inferior a 10°C.
- Caso pretenda trabalhar com uma ferramenta que emita fortes vibrações, divida o trabalho ao longo de vários dias.

VIGILÂNCIA DE SAÚDE

Todos os funcionários devem de estar incluídos no plano de vigilância da saúde da entidade patronal que ajuda a identificar possíveis doenças relacionadas com a vibração ainda num estado inicial, evitar a progressão da doença e ajudar os mesmos a permanecerem nos postos de trabalho.

REDUÇÃO DA VIBRAÇÃO E DO RUÍDO

Para reduzir os valores de emissão da vibração e do ruído, limite o tempo de funcionamento, utilize modos de funcionamento de vibração e ruído baixos e utilize um equipamento de proteção individual.

Tenha em atenção aos seguintes pontos para minimizar o risco de exposição de vibração e de ruído:

1. Utilize a ferramenta somente para o que foi fabricada e em conformidade com as instruções indicadas.
2. Comprove que a ferramenta está em bom estado e que se efetua uma manutenção adequada.
3. Utilize os acessórios corretos e comprove que estão em boas condições.
4. Segure a ferramenta firmemente pelas pegas ou pelas superfícies isoladoras.
5. Realize a manutenção da ferramenta tal como se indica neste manual e mantenha-a bem lubrificada (se necessário).
6. Planifique o seu horário de trabalho para que possa dividir por vários dias a utilização da ferramenta para diminuir o tempo de exposição à vibração.
7. A utilização prolongada do produto expõe o usuário a vibrações que podem causar uma série de patologias comummente conhecidas como síndrome de vibração mão/braço (SVMB), isto é, os dedos ficam brancos; e também patologias específicas, como a síndrome do túnel cárpico. Utilize sempre luvas de proteção e mantenha as mãos quentes para reduzir os riscos ao utilizar esta ferramenta.

RISCOS RESIDUAIS

Há sempre potenciais riscos de lesões e danos, mesmo se utilizar a ferramenta de acordo com todas as instruções de segurança. Os riscos associados à estrutura e forma da ferramenta que podem surgir são os seguintes:

1. Problemas de saúde resultantes da emissão de vibração quando se usa a ferramenta por um período prolongado ou se a ferramenta é utilizada e mantida inadequadamente.
2. Lesões pessoais e danos materiais resultantes da rotura de acessórios ou do impacto repentino de objetos escondidos durante a utilização.
3. Perigo de lesões pessoais e danos materiais resultantes de objetos projetados ou acessórios de baixa qualidade.

AVISO: Esta ferramenta produz um campo eletromagnético durante o seu funcionamento! Este campo pode, nalgumas circunstâncias, interferir com implantes ativos e passivos. Para reduzir o risco de lesões graves ou mortais, recomenda-se às pessoas com implantes médicos que consultem o seu médico ou com o fabricante dos implantes antes de começarem a usar a ferramenta.

Descrição do produto

Lista de componentes

O índice indicado abaixo refere-se à Fig. 1 na página 4.

1. Superfície de aperto frontal
2. Pega principal
3. Botão de bloqueio
4. Interruptor de Ligar/desligar
5. Saída para extração de pó
6. Placa base
7. Alavanca de fixação (x2)
8. Barra de fixação (x2)
9. Folha de lixa (80# x1)

Símbolos

Nestas instruções, no produto e na placa de características encontrará, entre outros, os seguintes símbolos e abreviações. Familiarize-se com estes símbolos e abreviações para reduzir os riscos de lesões pessoais ou danos materiais.

Utilize proteção visual.

Utilize proteção auditiva.

Utilize máscara anti-pó.

Utilize luvas de proteção.

Nota/Observação.

Atenção/Aviso.

Para reduzir o risco de lesões, leia o manual de instruções.

Desligue e desconecte o aparelho da fonte de alimentação antes de efetuar qualquer operação de montagem, limpeza, regulação, manutenção ou antes de armazenar ou transportar o produto.

Este produto tem uma classe de proteção II. Isto significa que tem um isolamento duplo ou reforçado.

Este produto cumpre com as diretivas europeias aplicáveis e foi realizado um método de avaliação de acordo com estas diretivas.

Símbolo REEE. Os produtos elétricos usados não devem ser eliminados com o lixo doméstico. Deposite-os no local adequado para esse efeito. Contacte com a autoridade local ou com o estabelecimento onde adquiriu o produto para mais informação sobre como eliminá-lo corretamente.

yyWxx Código de fabrico; ano de fabrico (20yy) e semana de fabrico (Wxx).

Especificações técnicas

Tensão estipulada, frequência	:	220 – 240 V~, 50 Hz
Potência estipulada de entrada	:	135 W
Velocidade estipulada em vazio, n	:	11000 min^{-1}
Dimensões da placa base	:	90 x 187 mm
Classe de proteção	:	⧈/II
Peso da ferramenta	:	1.16 kg

Valores do ruído

Nível de Pressão sonora ponderada, L_{pA}	:	75.5 dB(A)
Nível de Potência sonora ponderada L_{WA}	:	86.5 dB(A)
Incerteza, K_{pA} e K_{WA}	:	3 dB(A)

Valores da vibração

Valores totais de vibração (soma vectorial de três eixos) determinados em conformidade com a EN 62841-2-4:

- Valor da emissão de vibrações, a_h : 7.2 m/s²
- Incerteza K : 1.5m/s²

Os valores de ruído mencionados foram medidos conforme as provas de ruído indicadas na norma EN 62841-1 e EN 62841-2-4, utilizando os padrões básicos das normas EN ISO 3744 e EN 11203.
O valor da pressão acústica pode superar os 80 dB(A) pelo que se recomenda ao utilizador da ferramenta a usar proteção auditiva.

Explicação placa de características

PTSS135C = Número de modelo
P = Marca
TSS = Lixadora orbital
135C = Potência (Watt)

Montagem

01 Desembalagem

1. Retire todos os acessórios da embalagem e coloque-os numa superfície plana e estável
2. Retire todos os materiais de embalagem e dispositivos de transporte, se aplicável.
3. Comprove que a ferramenta está em bom estado e completa com os acessórios. Não utilize a ferramenta no caso de faltar algum acessório ou se estiver danificada e contacte com o estabelecimento onde adquiriu o produto. A utilização de um produto incompleto ou danificado representa um perigo para as pessoas e para a propriedade.
4. Certifique-se de que tem todos os acessórios necessários para a montagem e utilização da ferramenta. Isto também se aplica para o equipamento de proteção individual.

AVISO: O produto deve estar completamente montado antes de pô-lo em funcionamento! Não utilize o produto se não estiver completamente montado ou se as peças estiverem danificadas!
Utilize luvas de proteção para a montagem desta ferramenta e coloque-a sempre numa superfície plana e estável enquanto procede à sua montagem.

Siga as instruções de montagem, passo a passo, e utilize as imagens como guia visual para facilitar a montagem do produto.
Não ligue o produto à corrente elétrica sem antes estar completamente montado!

AVISO: O produto e os materiais de embalagem não são um brinquedo para crianças! As crianças não devem brincar com os sacos de plásticos, lâminas e peças pequenas! Risco de asfixia!

02 Folha de lixa

Seleção da folha de lixa correta
As folhas de lixa estão disponíveis em diferentes tamanhos de grão (grão) e para distintos materiais. O tamanho do grão é indicado com um número colocado por detrás da folha de lixa, sendo que quanto maior for o número, mais fino é o tamanho do grão.

Tamanho de grão	Classe	Aplicação
< 80	Grosso	Para eliminar pinturas e vernizes, preparação de superfícies ásperas.
80-120	Médio	Para lixar a superfície visível e corrigir pequenas irregularidades.
>180	Fino	Para o acabamento de superfícies, limpeza de massa e manchas de água em madeira.

- Utilize apenas folha de lixa que em termos de aplicação e tamanho sejam adequados. Não utilize folhas que sejam maiores que a placa base do produto.
- Substitua imediatamente as folhas de lixa que apresentem desgastes ou danos.
- Para obter um resultado satisfatório comece um trabalho de lixado com uma folha de grão grosso e termine o mesmo com uma folha de grão fino.
- Não utilize a mesma folha de lixa para distintos materiais, p. ex. não utilize a folha de lixa que usou para lixar metal para despois lixar madeira. Pequenas partículas de metal podem permanecer na folha de lixa e causar arranhões.
- Recomenda-se a utilização de folhas de lixa com orifícios padrão que seja suficiente para a extração do pó.

Substituição/Colocação
1. Suba e desenganche as duas alavancas de fixação (7) situadas nos dois lados da placa base (6). As barras de fixação frontais e traseiras estarão abertas e soltas. Retire a folha de lixa usada e limpe a placa base se necessário. Fig. A.
2. Alinhe os orifícios perfurados da folha de lixa (9) com os orifícios da placa base (6) para assim assegurar uma correta extração do pó. Fig. B.

O papel de lixa sem orifícios, p. ex. em rolos ou por metros, deve ser cortado ao tamanho adequado e perfurado pelo utilizador, tomando como referência os orifícios na placa base.

3. Deslize a folha de lixa (9) por baixo da barra de fixação traseira aperta (8) e sujeite a folha voltando a enganchar a alavanca de fixação traseira (7) na placa base (6). Fig. C.
4. Coloque a folha de lixa (9) firmemente à volta da placa base (6). Deslize o outro extremo da folha de lixa (9) por baixo da barra de fixação frontal (8) e fixe-a enganchando a alavanca de fixação frontal (7) na placa base (6). Fig. D.

03 Aspirador

É possível conectar um aspirador adequado (porta 35 mm) na saída de extração do pó (5) como mostrado na Fig. E.

Utilização

Utilização prevista

Esta ferramenta foi concebida para lixar em seco superfícies de madeira, plástico, metal, massa e superfícies pintadas. Esta ferramenta não deve ser utilizada noutros materiais nem com materiais prejudiciais para a saúde.

Antes de começar

01 **Proteção**

Controlos

01 Interruptor de ligar/desligar e botão de desbloqueio

Modo	Ação	Aplicação
Descontínuo	Presisone o interruptor de ligar/desligar (4).	Para ligar a ferramenta elétrica.
Contínuo	Pressione o interruptor de ligar/desligar (4) até ao máximo e mantenha-o nesta posição. Pressione o botão de bloqueio (3) uma volta. Ver Fig. F.	A ferramenta elétrica funcionará em modo contínuo. Não é necessário manter o interruptor de ligar/desligar pressionado após o bloqueio.
Desligado	Solte o interruptor de ligar/desligar (4) em modo descontínuo, ou pressione e solte o interruptor de ligar/desligar (4) em modo contínuo.	Para desligar a ferramenta elétrica.

Funcionamento

01 Lixado

- Não utilize a mesma folha de lixa para lixar diferentes materiais, p.ex. não utilize a folha de lixa que usou para lixar metal para depois lixar madeira. Pequenas partículas de metal podem permanecer na folha de lixa e causar arranhões.
- Antes de iniciar o funcionamento, assegure-se que a superfície de trabalho está livre de obstáculos como pregos ou parafusos. Retire-os, se for necessário. Segure as peças pequenas para evitar que se movam debaixo da ferramenta.
- Segure a ferramenta com uma mão na superfície de aperto frontal (1) e com a outra na pega principal (2).
- Ligue a ferramenta e espere que a mesma funcione à velocidade máxima antes de colocá-la na superfície de trabalho.
- Mova a ferramenta lentamente e uniformemente na superfície da peça de trabalho com passagens paralelas e sobrepostas.
- Aplique apenas a pressão necessária para manter o produto plano na superfície de trabalho. Uma pressão mais elevada não aumentará o desempenho do produto mas sim ao contrário e os resultados serão irregulares.
- Trabalhe com sistemas de extração de pó, especialmente se lixar peças com verniz já que este poderia derrete-se e manchar a superfície da peça de trabalho e a folha de lixa.
- Mantenha o produto em constante movimento, não pare em nenhuma posição para evitar a criação de sulcos.
- Levante o produto da superfície de trabalho antes de desligar o produto.

Após cada utilização

- Desligue a ferramenta, espere até que esta pare por completo, retire a ficha da tomada e deixe-a arrefecer.
- Examine, limpe e guarde a ferramenta tal como se indica a seguir.

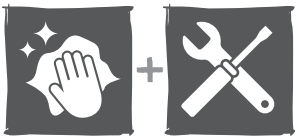

Limpeza e manutenção

AVISO! Desligue sempre a ferramenta, retire a ficha da tomada e deixe-a arrefecer antes de realizar qualquer procedimento de inspeção, manutenção ou limpeza.
A manutenção e reparação devem ser efetuadas tal como se indica neste manual de instruções! Qualquer outro procedimento deve ser efetuado por um técnico qualificado.

Limpeza

1. Limpe a ferramenta com um pano seco. Utilize uma escova para as zonas de difícil acesso.
2. Limpe especialmente os interruptores e os orifícios de ventilação com um pano e uma escova depois de cada utilização.
3. Para a sujidade mais difícil, limpe com ar comprimido (máx. 3 bares).
4. Verifique se há acessórios desgastados ou danificados. Substitua os acessórios desgastados quando for necessário ou contacte com um Serviço Técnico autorizado para reparar a ferramenta antes de utilizá-la novamente.

Não utilize substâncias químicas, alcalinas ou abrasivas, ou outro tipo de detergente ou desinfetante agressivo para limpar esta ferramenta, uma vez que pode danificar a superfície.

Manutenção

A sua ferramenta elétrica não necessita de lubirificação ou manutenção adicional.
Esta ferramenta não contém nenhum acessório passível de ser reparado pelo utilizador.
Antes e depois de cada utilização, verifique se há acessórios (ou dispositivos) desgastados ou danificados. Se for necessário, substitua-os por outros novos, tal como se indica neste manual de instruções.

01 Cabo de alimentação

Se o cabo de alimentação estiver danificado, ele deverá ser substituído pelo fabricante, ou seu agente para evitar um perigo.

Transporte

AVISO: transporte sempre a ferramenta pela pega. Nunca utilize o cabo de alimentação para transportá-la.

1. Desligue a ferramenta e retire a ficha da tomada.
2. Transporte sempre o produto pela pega principal.
3. Proteja a ferramenta de qualquer impacto ou vibração forte que possa ocorrer durante o transporte em veículos.
4. Prenda a ferramenta para evitar que se deslize ou caia.

Armazenamento

1. Desligue a ferramenta e retire a ficha da tomada.
2. Limpe o produto tal como foi indicado antes.
3. Guarde a ferramenta e os seus acessórios num local seco, bem ventilado, protegido da luz solar e de temperaturas frias extremas.
4. Guarde sempre a ferramenta num local fora do alcance das crianças. A temperatura ideal do local de armazenamento deve situar-se entre os 10°C e 30°C.
5. Recomenda-se que guarde a ferramenta na embalagem original ou tapá-la com um pano para protegê-la do pó.

Resolução de problemas

As supostas avarias são frequentemente devidas a causas que o próprio utilizador pode resolvê-las.
Como tal, o utilizador deve revisar o produto usando esta secção. Em muitos casos o problema pode ser resolvido rapidamente.

AVISO! Realize apenas os passos descritos nestas instruções! Se não puder resolver o problema, contacte o serviço técnico ou em técnico qualificado para realizar qualquer procedimento adicional de inspeção, manutenção ou reparação.

Problema	Causa possível	Solução
A ferramenta não funciona	Não está ligada à corrente elétrica	Ligue a ferramenta à tomada
	O cabo de alimentação ou a ficha estão danificados	Peça a um técnico qualificado que a revise
A ferramenta não alcança a potência máxima	O cabo de extensão não é o apropriado para o funcionamento desta ferramenta	Utilize a extensão correta
	A fonte de alimentação (p.ex.: gerador) tem uma tensão demasiado baixa	Ligue a ferramenta a outra fonte de alimentação
	A ventilação da ferramenta está bloqueada	Limpe os orifícios de ventilação
Resultado insatisfatório	A folha de lixa está desgastada	Substitua-la por outra nova
	A folha de lixa não é a indicada para o material da peça de trabalho	Utilize uma folha de lixa correta
Demasiado ruído ou vibração	A folha de lixa ou a placa base está desgastada	Substitua-la por outra nova

Reciclagem e meio ambiente

Os resíduos de equipamentos elétricos e eletrónicos não devem ser eliminados com o lixo doméstico. Deposite-os no local adequado para esse efeito.
Para mais informações, contacte com a autoridade local ou com o estabelecimento onde adquiriu o produto.

Garantia

Esta ferramenta elétrica tem um período de garantia de 1 ano a partir da data de compra, se foi comprada na loja, foi entregue ou foi comprada on-line para uso doméstico normal (não para uso profissional ou comercial). Para que a garantia seja válida é necessário a apresentação do comprovante de compra (recibo/fatura). Por favor, guarde o comprovante de compra num lugar seguro.

A garantia cobre as falhas e o mau funcionamento da ferramenta elétrica desde que esta seja usada no contexto para o qual se destina e sujeita a uma instalação, limpeza, cuidado e manutenção conforme as práticas normais e à informação contida acima e no manual de instruções. Esta garantia não cobre defeitos causados ou como resultado de:

- Uso e desgaste normal
- Negligência, uso incorreto ou excessivo
- Tentativas de reparação efetuadas por pessoas que não sejam um agente autorizado
- Danos estéticos
- Danos causados por objetos ou substâncias estranhas ou acidentes.
- Danos acidentais ou modificação
- Incumprimento das diretrizes do fabricante
- Perda dos bens

Esta garantia é limitada a peças reconhecidas como defeituosas. Não cobre, em nenhum caso, os custos complementares (deslocamento, mão-de-obra) ou danos diretos e indiretos.

Se a ferramenta elétrica apresentar defeitos durante o período de garantia, nos reservamos ao direito, a nosso critério, de substituir o produto por um produto novo de qualidade e funcionalidade equivalente ou de proceder ao seu reembolso.

Esta garantia aplica-se apenas no país de compra ou entrega e não é transferível para outro país. Esta garantia não é transferível para qualquer outra pessoa ou produto. A legislação local relevante será aplicada a esta garantia.

Qualquer questão relacionada com esta garantia deve ser dirigida a uma das lojas do distribuidor onde comprou a ferramenta elétrica .

Ista garantia é adicional e não afeta o seus direitos legais. O distribuidor é responsável por quaisquer falhas na conformidade do [Lixadora orbital], de acordo com os termos do direito à garantia (Decreto-lei nº 67/2003), alterado pelo Decreto-lei nº 84/2008.

Declaração UE de Conformidade

Declaração de Conformidade UE

Nós
Kingfisher International Products Limited
3 Sheldon Square
London W2 6PX
United Kingdom

Declaramos que o aparelho
Lixadora orbital
PTSS135C
Número de série: De 000001 a 999999

Está em conformidade com as exigências essenciais de segurança e de saúde fixadas nas diretivas seguintes:
2006/42/EC Diretiva Máquinas
Foram feitas referências ao seguinte padrão harmonizado:
EN 62841-1:2015
EN 62841-2-4:2014

2014/30/EU A Diretiva CEM
Foram feitas referências ao seguinte padrão harmonizado:
EN 55014-1:2006+A1:2009+A2:2011
EN 55014-1:2017
EN 55014-2:2015
EN 61000-3-2:2014
EN 61000-3-3:2013

2011/65/EU A diretiva RoHS

Signatário autorizado e guardião da ficha técnica:

Kingfisher International Products Limited
3 Sheldon Square
London W2 6PX
United Kingdom

Data: [16/05/2018]

Lisa Davis
Group Quality Director

Manufacturer • Fabricant • Producent • Hersteller • Producator • Fabricante:
Kingfisher International Products Limited,
3 Sheldon Square, London, W2 6PX,
United Kingdom
www.kingfisher.com/products

PT

Distribuidor:
Brico Depot Portugal SA
Rua Castilho, 5 - 1 esquerdo, sala 13 1250-066 Lisboa
www.bricodepot.pt
Para consultar manuais de instrucoes online, visite
www.kingfisher.com/products