Erbauer

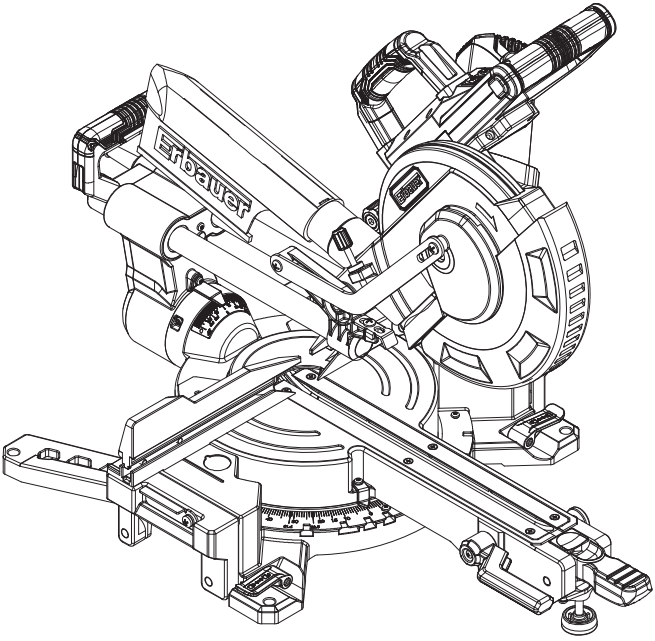

Código EAN: 3663602797258

EMIS216S

Código EAN: 3663602797265

EMIS254S

Código EAN: 3663602797326

EMIS305S

INSTRUÇÕES ORIGINAIS

PT

V40921 BX220IM

PT

Instruções de segurança 09

Descrição do produto 18

Montagem 22

Utilização 26

Limpeza e manutenção 33

Garantia 37

Declaração UE de Conformidade 38

AVISO: Leia todos os avisos de segurança atentamente e certifique-se que os compreendeu completamente antes de utilizar a ferramenta elétrica.

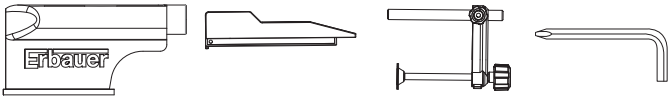

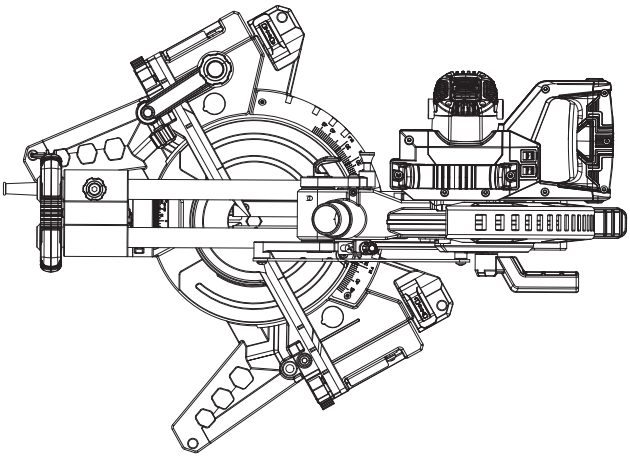

PT

Descrição do produto

1

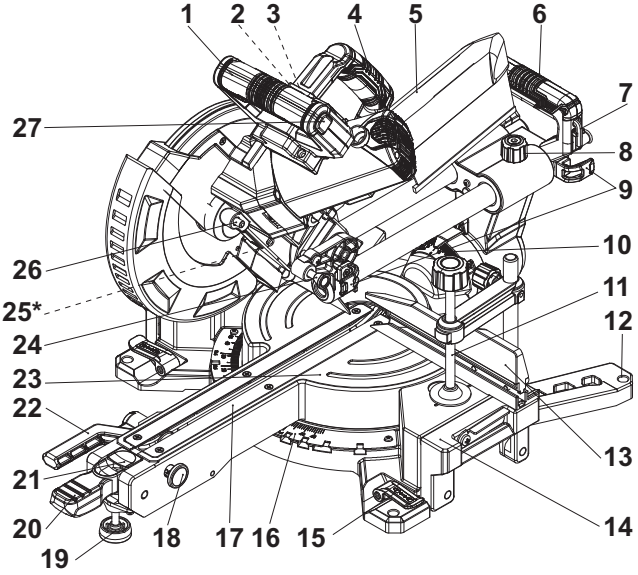

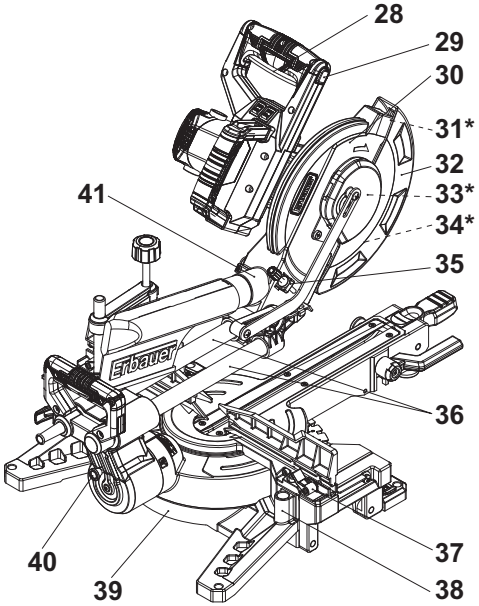

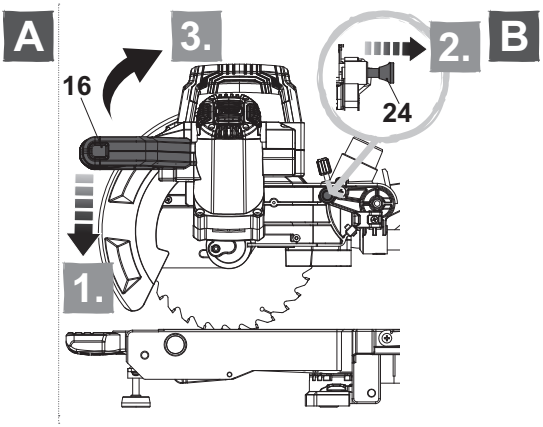
A
3.
2.
16
24
1.

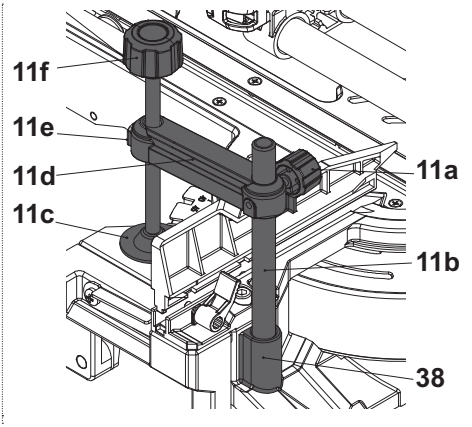
B
11f
11e
11d
11c
11a
11b
38

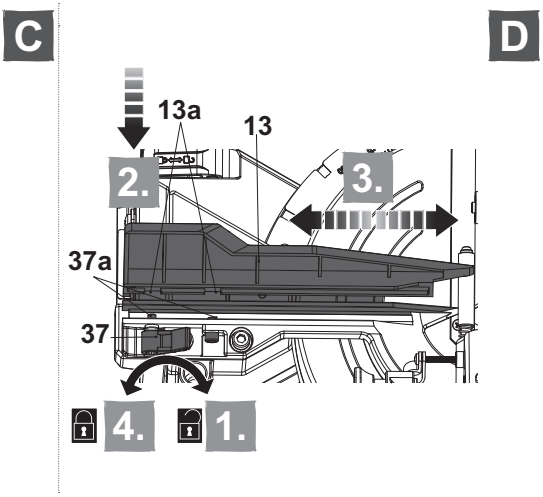
C
13a
13
2.
3.
37a
37
4.
1.

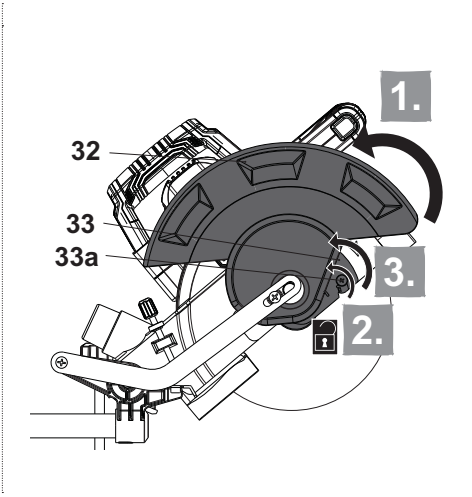
D
1.
32
33
33a
3.
2.

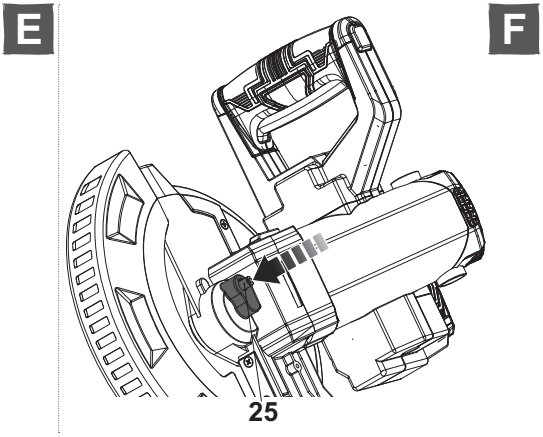
E
25

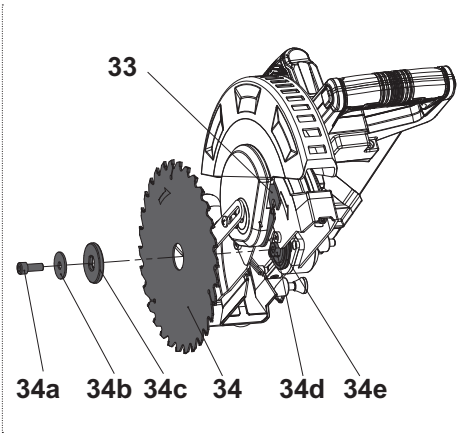
F
33
34a
34b
34c
34
34d
34e

PT

G

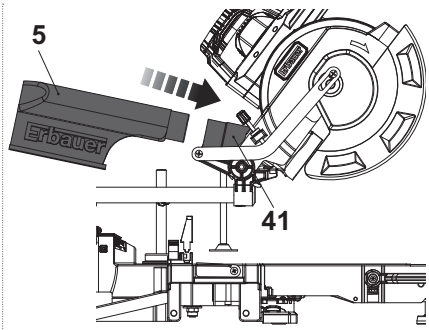
5
Erbauer
41

H

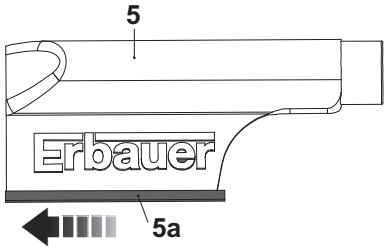
5
Erbauer
5a

I

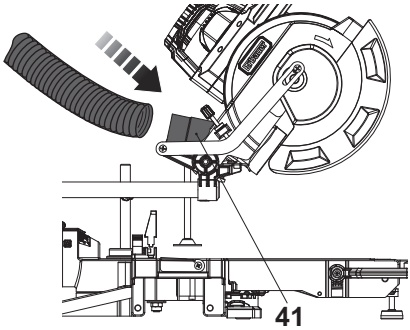
41

J

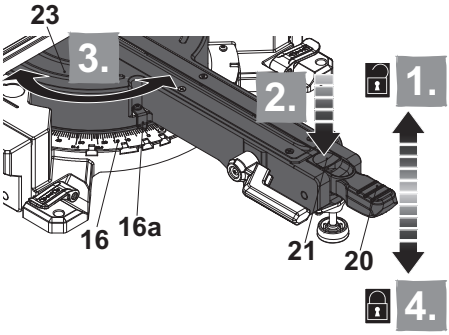
23
3.
2.
1.
16
16a
21
20
4.

K

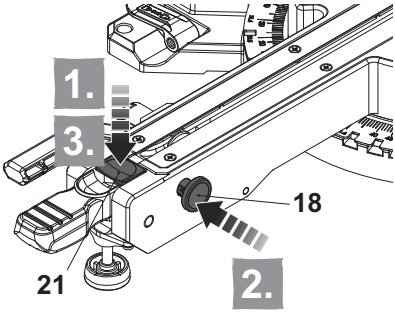
1.
3.
18
21
2.

L

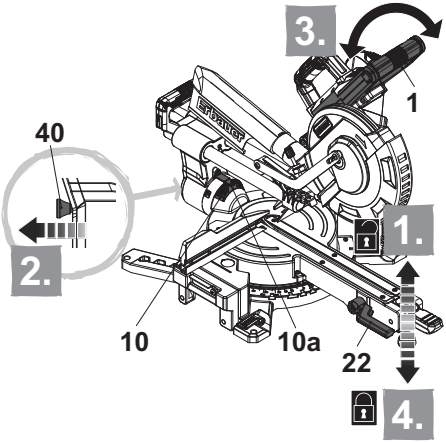
3.
1
40
1.
2.
10
10a
22
4.

M

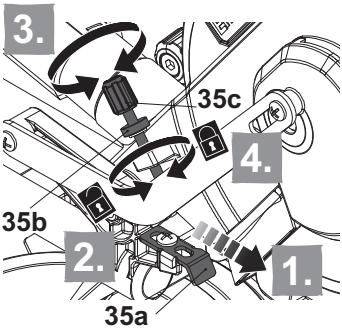
3.
35c
4.
35b
2.
1.
35a

N

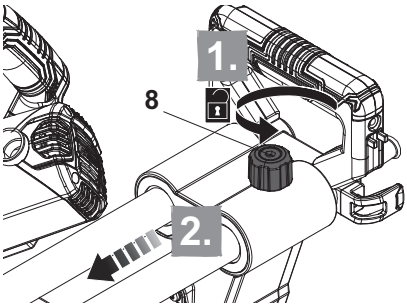
1.
8
2.

O

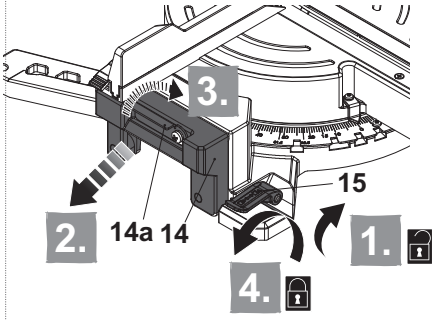
3.
15
2.
14a 14
1.
4.

P

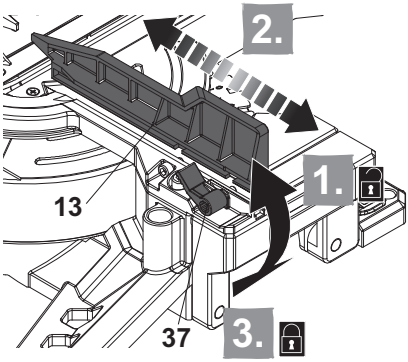
2.
1.
13
37
3.

Q

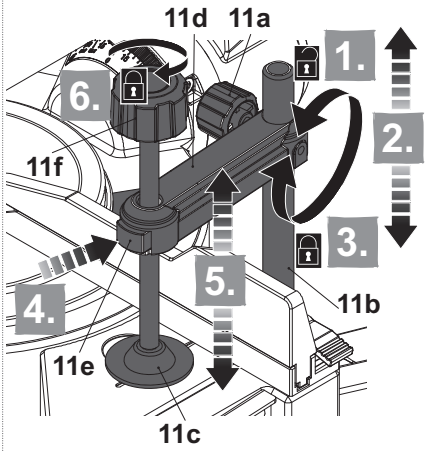
11d 11a
1.
6.
2.
11f
3.
5.
4.
11b
11e
11c

R

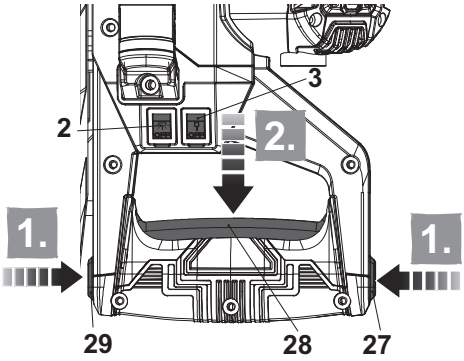
3
2
2.
1.
1.
29
28
27

S

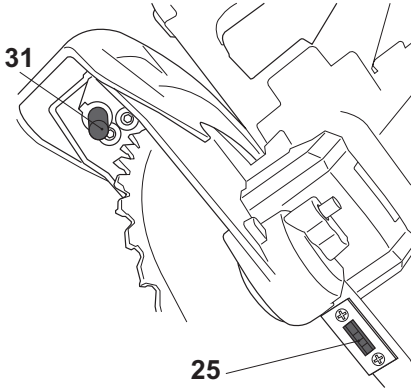

Instruções de segurança

AVISOS DE SEGURANÇA GERAIS PARA AS FERRAMENTAS ELÉTRICAS

AVISO Leia todos os avisos de segurança, instruções, ilustrações e especificações fornecidas com esta ferramenta elétrica. *Não respeitar todas as instruções enumeradas abaixo poderá resultar num choque eléctrico, num incêndio e/ou em ferimentos sérios.*

Guarde todos os avisos e todas as instruções para futura referência.

O termo "ferramenta elétrica" nos avisos refere-se à sua ferramenta elétrica alimentada pela rede (com cabo de alimentação) ou à sua ferramenta funcionando a baterias (sem cabo de alimentação).

1) SEGURANÇA DA ZONA DE TRABALHO

a) **Manter a área de trabalho limpa e bem iluminada.** *As zonas desarrumadas ou escuras são propícias a acidentes.*

b) **Não fazer funcionar as ferramentas eléctricas em atmosferas explosivas, por exemplo na presença de líquidos inflamáveis, de gás ou de poeiras.** *As ferramentas eléctricas produzem faíscas que poderão inflamar as poeiras ou os fumos.*

c) **Manter as crianças e as pessoas presentes afastadas durante a utilização da ferramenta.** *As distracções podem originar a perda de controlo da ferramenta.*

2) SEGURANÇA ELÉTRICA

a) **As fichas de alimentação da ferramenta eléctrica devem ser adaptadas à tomada. Nunca modificar a ficha de qualquer forma que seja. Não utilizar adaptadores com as ferramentas com conexão à terra.** *As fichas não modificadas e as tomadas adaptadas reduziram os riscos de choque elétrico.*

b) **Evitar todo o contacto do corpo com superfícies conectadas à terra tal como as tubagens, os radiadores, os fogões e os refrigeradores.** *Existe um risco acrescido de choque elétrico se o seu corpo estiver conectado à terra.*

c) **Não expor as ferramentas à chuva ou a condições de humidade.** *A penetração de água no interior de uma ferramenta aumentará o risco de choque elétrico.*

d) **Não maltratar o cabo. Nunca utilize o cabo para transportar, puxar ou remover a ficha da tomada. Manter o cabo desviado de calor, de óleo, de arestas vivas ou de peças em movimento.** *Os cabos danificados ou emaranhados aumentam o risco de choque elétrico.*

e) **Quando se utiliza uma ferramenta no exterior, utilizar um cabo prolongador**

adequado à utilização no exterior. *A utilização de um cabo adaptado à utilização no exterior reduz o risco de choque elétrico.*

f) **Se funcionar com uma ferramenta num local húmido é inevitável, utilizar uma alimentação protegida por um dispositivo de corrente diferencial residual (RCD).** *A utilização de um RCD reduz o risco de choque elétrico.*

3) SEGURANÇA DAS PESSOAS

a) **Permanecer atento, veja o que está a fazer e use o senso comum quando utiliza uma ferramenta. Não utilize uma ferramenta quando está fatigado ou sob a influência de drogas, álcool ou medicamentos.** *Um momento de distracção durante a utilização de uma ferramenta poderá originar ferimentos pessoais graves.*

b) **Use equipamento de segurança. Use sempre uma protecção para os olhos.** *Os equipamentos de segurança tais como as máscaras contra a poeiras, os sapatos de segurança antiderrapantes, as toucas duras ou as protecções acústicas utilizadas para as condições apropriadas reduziram os ferimentos pessoais.*

c) **Evitar qualquer arranque intempestivo. Assegurar-se que o interruptor está na posição de desligado antes de conectar a ferramenta à alimentação e/ou ao bloco de baterias, de a levantar ou transportar.** *Transportar as ferramentas com o dedo no interruptor ou alimentar as ferramentas cujo interruptor está na posição de ligado é fonte de acidentes.*

d) **Remover qualquer chave de regulação antes de colocar a ferramenta em funcionamento.** *Uma chave deixada fixa sobre uma parte rotativa da ferramenta poderá dar origem a ferimentos pessoais.*

e) **Não se exceda. Mantenha uma posição e um equilíbrio adaptado a todo o momento.** *Isso permite um melhor controlo da ferramenta em situações imprevistas.*

f) **Vista-se de forma apropriada. Não utilize roupas largas ou bijutaria. Mantenha o seu cabelo e as suas roupas longe de partes móveis.** *As roupas largas, as bijutarias e os cabelos longos podem ser presos nas partes em movimento.*

g) **Se são fornecidos dispositivos para a conexão de equipamentos para extracção e recuperação das poeiras, assegurar-se que eles são conectados e correctamente utilizados.** *A utilização de exaustores de poeiras pode reduzir os riscos devidos à poeira.*

h) **Não deixe que a familiaridade resultante de uma utilização frequente de ferramentas permita que você se torne complacente e ignore os princípios de segurança da ferramenta.** *Uma acção descuidada pode causar ferimentos graves numa fracção de segundo.*

4) UTILIZAÇÃO E CUIDADOS DAS FERRAMENTAS ELÉTRICAS

a) **Não forçar a ferramenta. Utilizar a ferramenta adaptada à sua aplicação.** *A ferramenta correcta realizará um melhor trabalho e de maneira mais segura para o regime para a qual ela foi construída.*

b) **Não utilizar a ferramenta se o interruptor não permitir passar do estado de ligado ao de desligado e vice-versa.** *Qualquer ferramenta que não possa*

ser comandada pelo interruptor é perigosa e deve ser reparada.

c) **Desconectar a ficha da fonte de alimentação de corrente e/ou retirar o bloco de baterias da ferramenta antes de qualquer regulação, mudança de acessórios ou antes de guardar a ferramenta.** *Tais medidas de segurança preventivas reduzem o risco de arranque acidental da ferramenta.*

d) **Conservar as ferramentas fora do alcance das crianças e não permitir às pessoas que não conheçam a ferramenta ou estas instruções de funcionamento da ferramenta.** *As ferramentas são perigosas nas mãos de pessoas inexperientes.*

e) **Garantir a manutenção da ferramenta e os acessórios. Verificar que não existem maus alinhamentos ou bloqueio das partes móveis, e de peças partidas ou qualquer outra condição que possa afectar o funcionamento da ferramenta.** *En caso de estragos, efectuar a reparação antes de a utilizar. Numerosos acidentes são devidos a ferramentas mal conservadas.*

f) **Manter as ferramentas de corte afiadas e limpas.** *As ferramentas destinadas a cortar correctamente mantidas com as peças cortantes afiadas são menos susceptíveis de bloquear e são mais fáceis de controlar.*

g) **Utilize a ferramenta, os acessórios e as lâminas etc., conformes com as instruções, tendo em conta as condições de trabalho e o trabalho a realizar.** *A utilização da ferramenta para operações diferentes das previstas pode dar origem a situações perigosas.*

h) **Mantenha as pegas e superfícies de aperto secas, limpas e sem resíduos de óleo ou gordura.** *As pegas e superfícies de aperto escorregadias não permitem o manuseio seguro e o controle da ferramenta em situações inesperadas.*

5) ASSISTÊNCIA

a) **Efetue a manutenção da sua ferramenta por um reparador qualificado utilizando apenas peças de substituição idênticas.** *Isso irá assegurar que a segurança da ferramenta é mantida.*

INSTRUÇÕES DE SEGURANÇA PARA AS SERRAS DE MEIA-ESQUADRIA

a) *Use apenas lâminas de serra para madeira ou materiais semelhantes que tenham sido recomendadas pelo fabricante.* **As serras de meia-esquadria estão indicadas para o corte de madeira ou produtos semelhantes à madeira, não podendo ser usadas com discos de corte abrasivos para o corte de materiais ferrosos como barras, varas, cavilhas metálicas, etc.** *O pó abrasivo bloqueia as partes em movimento, como o resguardo inferior. As faíscas resultantes do corte abrasivo queimará o resguardo inferior, o entalhe de corte e outras partes de plástico.*

b) **Utilize, sempre que possível, grampos para fixar a peça de trabalho. No caso de segurar a peça de trabalho com a mão, mantenha a sua mão a uma distância mínima de 100 mm de ambos lados do disco de corte. Não utilize esta serra para cortar peças demasiado pequenas que não possam ser fixas de forma segura com um grampo ou com a mão.** *Se a sua mão estiver demasiado perto do disco de corte, há um aumento do risco de lesões provocadas pelo contacto do disco.*

c) **A peça de trabalho deve estar imóvel e fixa com um grampo ou apoiada**

contra a guia paralela e a mesa. Não introduza a peça de trabalho contra o disco nem realize cortes livres de nenhuma forma. *As peças de trabalho em movimento ou que não estejam fixas podem ser projetadas a grandes velocidades, causando lesões.*

d) **Empurre a serra através da peça de trabalho. Não puxe a serra através da peça de trabalho. Para efetuar um corte, levante a cabeça da serra e coloque-a por cima da peça de trabalho sem cortar, ligue o motor, desça a cabeça da máquina e empurre a serra através da peça de trabalho.** *Puxar a serra enquanto corta é provável que provoque que o disco de serra passe por cima da peça de trabalho e que toda a unidade do disco de corte seja projetado violentamente em direção ao utilizador.*

e) **Nunca coloque a sua mão na linha de corte, nem à frente nem de trás do disco de corte.** *Apoiar a peça de trabalho com a posição das mãos invertidas, i.e., colocar a peça de trabalho do lado direito do disco de corte e segurá-la com a mão esquerda ou vice-versa é muito perigoso.*

f) **Não coloque as mãos atrás da guia paralela a uma distância inferior a 100 mm de ambos os lados do disco de corte para retirar restos de madeira ou por qualquer outra razão enquanto o disco estiver em rotação.** *A proximidade entre o disco de serra em rotação e as suas mãos pode não ser evidente e pode causar-lhe lesões graves.*

g) **Revise a peça de trabalho antes de cortar. Se a peça de trabalho estiver curvada ou deformada, fixe-a com a parte curvada externa contra a guia. Certifique-se sempre de que não há espaços entre a peça de trabalho, a guia e a mesa ao longo da linha de corte.** *As peças de trabalho curvas ou deformadas podem torcer ou mover-se e causar um bloqueio do disco de corte enquanto corta. Não deve de haver nem pregos nem objetos estranhos na peça de trabalho.*

h) **Não utilize a serra até que a mesa esteja livre de ferramentas, restos de madeira, etc., exceto com a peça de trabalho.** *Restos de madeira pequenos, peças de madeira soltas ou qualquer outro objeto que entrem em contacto com o disco podem ser projetados a alta velocidade.*

i) **Corte apenas uma peça de trabalho de cada vez.** *As peças de trabalho empilhadas não podem ser fixas nem seguradas adequadamente, pelo que podem bloquear o disco ou mover-se durante o corte.*

j) **Certifique-se de que a serra de meia-esquadria está montada e colocada numa superfície de trabalho plana e estável antes de utilizá-la.** *As superfícies planas e estáveis reduzem o risco de a serra ficar instável.*

k) **Planifique o seu trabalho. Cada vez que regular o ângulo de esquadria ou bisel, certifique-se de que a guia paralela está ajustada corretamente para apoiar a peça de trabalho e de que não vai interferir com o disco de corte ou o sistema de proteção.** *Com a ferramenta desligada e sem a peça de trabalho na mesa, mova o disco de corte simulando um corte completo para comprovar que não há interferências ou o risco de cortar a guia.*

l) **Proporcione os suportes adequados, como mesas de extensão, cavaletes, etc. para as peças de trabalho que sejam mais largas ou compridas que**

a mesa. *As peças de trabalho mais compridas e mais largas do que a mesa da serra de meia-esquadria podem cair se não ficaram bem apoiadas. Se a peça de trabalho ou a peça de madeira cortada cair, pode levantar o resguardo inferior ou ser projetada pelo disco em rotação.*

m) **Não utilize outra pessoa como suporte adicional nem como substituto de uma mesa de extensão.** *Os suportes da peça de trabalho instáveis podem provocar um bloqueio do disco ou um movimento da peça de trabalho durante o corte, atraindo o utilizador e o ajudante em direção ao disco em rotação.*

n) **A peça cortada não deve ficar bloqueada nem pressionada de nenhuma forma contra o disco de corte.** *Se ficar limitada, i.e. ao usar limitadores de profundidade, a peça cortada pode ficar bloqueada no disco e ser projetada violentamente.*

o) **Utilize sempre um grampo ou um dispositivo de fixação indicado para apoiar materiais redondos como varas ou tubos.** *As varas têm tendência a rolar quando são cortadas, causando o bloqueio do disco e puxando a peça com a sua mão em direção ao disco.*

p) **Deixe que o disco atinja a sua velocidade máxima antes de colocá-lo na peça de trabalho.** *Isto reduz o risco de a peça de trabalho ser projetada.*

q) **Se a peça de trabalho ou o disco ficarem bloqueados, desligue a serra de meia-esquadria. Espere até que todas as partes em movimento parem completamente e retire a bateria ou a ficha da fonte de alimentação. A seguir retire o material bloqueado.** *Continuar a cortar com uma peça de trabalho bloqueada, causará uma perda de controlo ou danificará serra de esquadria.*

r) **Uma vez que termine de cortar, solte o interruptor, mantenha a cabeça da serra em baixo e espere até que o disco pare completamente antes de retirar a peça cortada.** *Aproximar a mão perto do disco em rotação é perigoso.*

s) **Segure a pega firmemente ao efetuar um corte incompleto ou ao desligar o interruptor sem que a cabeça da serra esteja completamente descida.** *O sistema de engate da serra pode causar uma descida repentina da cabeça da serra, havendo o risco de lesão.*

AVISOS DE SEGURANÇA ADICIONAIS PARA AS SERRAS DE MEIA-ESQUADRIA

a) *Use apenas lâminas de serra para madeira ou materiais semelhantes que tenham sido recomendadas pelo fabricante.*

b) *Preste atenção à capacidade de corte mencionada nas especificações técnicas.*

c) *Preste atenção à configuração máxima dos ângulos de bisel e de meia-esquadria mencionada nas especificações técnicas.*

d) *Use apenas lâminas de serra cujo diâmetro está de acordo com as indicações na serra e com a informação relativa ao diâmetro interno e a espessura máxima da lâmina de serra.*

e) *Utilize apenas lâminas de serra que indicam uma velocidade de rotação igual ou superior à velocidade indicada na ferramenta.*

f) *Durante o procedimento de substituição da lâmina, a seta do sentido de rotação na serra de lâmina deve corresponder com a seta na proteção superior da lâmina.*

g) *Preste atenção ao(s) dispositivo(s) de configuração e de bloqueio dos ângulos de meia-esquadria e de bisel mencionados nos controlos.*
h) *Rode manualmente a proteção inferior da lâmina de serra para comprovar que roda suavemente.*
i) *Preste atenção à forma como conectar os sistemas de extração de pó mencionados em montagem.*
j) *Preste atenção à sequência de corte mencionada em funcionamento.*
k) *Preste atenção à profundidade de corte para cortes incompletos mencionada em controlos.*
l) *Certifique-se de que a serra de esquadria está sempre colocada numa posição estável e segura.*
m) *Coloque e utilize sempre os suportes de apoio durante o funcionamento.*
n) *Utilize suportes adicionais se for necessário assegurar a estabilidade da peça de trabalho.*
o) *Não exponha a ferramenta elétrica à agua ou condições de humidade.*
p) *Verifique, antes de cada utilização, que a ferramenta, o cabo de alimentação, a ficha e os acessórios não estão danificados. Não utilize a ferramenta se esta estiver danificada ou apresentar sinais de desgaste.*
q) *Verifique que os acessórios e os consumíveis estão bem fixos.*
r) *Segure o produto pela sua pega. Mantenha a pega seca para obter um controlo seguro.*
s) *Certifique-se que os orifícios de ventilação estão sempre limpos e desobstruídos. Se for necessário, limpe-os com uma escova suave. Os orifícios bloqueados podem provocar um sobreaquecimento e, por conseguinte, danos na ferramenta.*
t) *Desligue a ferramenta imediatamente, se estiver a ser incomodado pela passagem de outras pessoas na zona de trabalho enquanto utiliza a ferramenta. Deixe sempre a ferramenta parar completamente antes de pousá-la.*
u) *Não trabalhe em excesso. Faça pausas periódicas para assegurar-se de que pode concentrar-se no trabalho e ter um controlo total da ferramenta.*

INSTRUÇÕES DE SEGURANÇA DO LASER

a) *Não olhe diretamente para o feixe do laser. Há risco de perigo se olhar diretamente para o feixe do laser.*
b) *O laser deverá ser utilizado e manter-se em conformidade com as instruções do fabricante.*
c) *Nunca direcione o feixe do laser para uma pessoa ou objeto que não seja a peça de trabalho.*
d) *Nunca aponte o feixe do laser deliberadamente para outras pessoas e evite apontá-lo diretamente para os olhos de uma pessoa por mais de 0,25 segundos.*

e) *Certifique-se sempre que o feixe do laser é apontado para uma peça de trabalho robusta e sem uma superfície refletora. As superfícies revestidas rugosas ou de madeira são aceitáveis. Para as chapas de aço brilhantes refletoras ou semelhantes não se recomenda o uso do laser, uma vez que a superfície poderia redirecionar o feixe de volta para o utilizador.*

f) *No se debe sustituir el dispositivo láser por un tipo diferente. Las reparaciones debe ser únicamente efectuadas por el fabricante o por un agente autorizado.*

g) *Não substitua o conjunto de nível de laser por um tipo diferente. As reparações deverão ser realizadas pelo fabricante do aparelho ou por um agente autorizado.*

h) **ATENÇÃO:** *O uso de controlos ou de ajustes para além dos especificados neste manual pode resultar numa exposição perigosa à radiação.*

A seguinte informação aplica-se apenas a usuários profissionais, mas é uma boa prática para qualquer usuário:

AVISOS DE SEGURANÇA ADICIONAIS PARA O PÓ DE CONSTRUÇÃO

Os trabalhadores da construção pertencem a um grupo de risco devido ao pó que respiram porque o pó de sílica não só é incómodo, mas também um verdadeiro risco para os pulmões.

A sílica é um mineral natural presente em grandes quantidades em areia, arenitas e granito, sendo também usualmente encontrado em materiais de construção como o cimento ou a argamassa. A sílica transforma-se num pó muito fino (conhecido como sílica cristalina respirável ou RCS) durante as ações de corte, perfuração e afiação.

A inalação de partículas de sílica cristalina finas poderá provocar:

• Cancro do pulmão,
• Silicose,
• Transtorno Pulmonar Obstrutivo Crónico (TPOC).

A inalação de partículas de pó finas provenientes da madeira poderá provocar asma.

O risco de doenças pulmonares está diretamente relacionado com a inalação regular de pó da construção durante um período de tempo longo e não numa ocasião esporádica.

Para proteger os pulmões, definiu-se o limite de quantidade de pó inalado (chamado de limite de exposição no local de trabalho ou LEP) durante um normal dia de trabalho. Este limite pode ser comparado com uma pitada de sal e é o limite máximo legal que pode ser inalado depois da realização de determinados controles.

Como reduzir a quantidade de pó?

1. Reduzir a quantidade do corte utilizando peças com tamanhos mais adequados.
2. Utilizar uma ferramenta menos potente, por exemplo, uma cortadora de blocos e não uma afiadora.

Modificar o método de trabalho, por exemplo, utilizar uma pistola de pregos para pendurar suportes de cabos em vez de perfurar orifícios.

Por favor, trabalhe sempre com equipamento de proteção individual adequado, utilize proteção respiratória contra o pó que filtre as partículas microscópicas e utilize sempre um dispositivo para aspiração do pó.

AVISO: As partículas geradas pelas ações de lixamento, serragem, amolamento, perfuração e outros trabalhos de construção contêm químicos passíveis de provocar cancro, defeitos congénitos ou danos reprodutivos. Alguns exemplos destes produtos químicos são:
• Chumbo proveniente de tintas à base deste químico.
• A sílica cristalina dos tijolos, cimento e de outros produtos de alvenaria.
• Arsénico e crómio da madeira tratada quimicamente.
O risco da exposição a estes químicos varia, dependendo do número de vezes que o trabalho se realiza. De forma a reduzir a exposição a estes produtos químicos o utilizador deverá:
• Trabalhar num lugar bem ventilado.
• Trabalhar com um equipamento de proteção adequado, como a máscara anti-pó que filtre as partículas microscópicas.

RUÍDO

VER A SECÇÃO DE ESPECIFICAÇÕES TÉCNICAS NESTE MANUAL DE INSTRUÇÕES PARA OS NÍVEIS DE RUÍDO DA SUA FERRAMENTA.
Os valores de emissão de ruído declarados foram medidos de acordo com as normas EN 62841-1 e EN 62841-3-9 e poderão ser utilizados para comparar uma ferramenta com outra.
Os valores de emissão de ruído declarados também poderão ser utilizados numa análise preliminar da exposição.

AVISO: As emissões de ruído durante o uso atual da ferramenta podem diferir do valor total declarado dependendo dos modos como a ferramenta é utilizada, especialmente dependendo do tipo de peça de trabalho.

AVISO: Identifique as medidas de segurança para proteger o operador que estão baseadas numa estimativa da exposição nas condições reais de uso (tendo em conta todas as partes do ciclo de funcionamento, tal como o tempo em que a ferramenta está desligada, os momentos em que está a funcionamento lento, para além do tempo de arranque).

Vigilância de saúde

Todos os funcionários devem de estar incluídos no plano de vigilância da saúde da entidade patronal que ajuda a identificar possíveis doenças relacionadas com a vibração ainda num estado inicial, evitar a progressão da doença e ajudar os mesmos a permanecerem nos postos de trabalho.

REDUÇÃO DA VIBRAÇÃO E DO RUÍDO

Para reduzir os valores de emissão da vibração e do ruído, limite o tempo de funcionamento, utilize modos de funcionamento de vibração e ruído baixos e utilize um equipamento de proteção individual.

Tenha em atenção aos seguintes pontos para minimizar o risco de exposição de vibração e de ruído:

1. Utilize a ferramenta somente para o que foi fabricada e em conformidade com as instruções indicadas.
2. Comprove que a ferramenta está em bom estado e que se efetua uma manutenção adequada.
3. Utilize os acessórios corretos e comprove que estão em boas condições.
4. Segure a ferramenta firmemente pelas pegas ou pelas superfícies de aperto.
5. Realize a manutenção da ferramenta tal como se indica neste manual e mantenha-a bem lubrificada (se necessário).
6. Planifique o seu horário de trabalho para que possa dividir por vários dias a utilização da ferramenta para diminuir o tempo de exposição à vibração.
7. A utilização prolongada do produto expõe o usuário a vibrações que podem causar uma série de patologias comummente conhecidas como síndrome de vibração mão/braço (SVMB), isto é, os dedos ficam brancos; e também patologias específicas, como a síndrome do túnel cárpico. Utilize sempre luvas de proteção e mantenha as mãos quentes para reduzir os riscos ao utilizar esta ferramenta.

RISCOS RESIDUAIS

Há sempre potenciais riscos de lesões e danos, mesmo se utilizar a ferramenta de acordo com todas as instruções de segurança. Os riscos associados à estrutura e forma da ferramenta que podem surgir são os seguintes:

1. Problemas de saúde resultantes da emissão de vibração quando se usa a ferramenta por um período prolongado ou se a ferramenta é utilizada e mantida inadequadamente.
2. Lesões pessoais e danos materiais resultantes da rotura de acessórios ou do impacto repentino de objetos escondidos durante a utilização.
3. Perigo de lesões pessoais e danos materiais resultantes de objetos projetados ou acessórios de baixa qualidade.

AVISO: Esta ferramenta produz um campo eletromagnético durante o seu funcionamento! Este campo pode, nalgumas circunstâncias, interferir com implantes ativos e passivos. Para reduzir o risco de lesões graves ou mortais, recomenda-se às pessoas com implantes médicos que consultem o seu médico ou com o fabricante dos implantes antes de começarem a usar a ferramenta.

Lista de componentes

O índice indicado abaixo refere-se à Fig. 1 na página 4.

1. Pega de funcionamento
2. Interruptor do laser
3. Interruptor da luz LED
4. Pega de transporte frontal
5. Saco de recolha de pó
6. Pega de transporte traseira
7. Multiferramenta (chave sextavada/ chave de parafusos de cabeça cruzada de 6 mm)
8. Manípulo de bloqueio do deslizamento
9. Suporte do cabo de alimentação
10. Escala de bisel
11. Prensa de sujeição da peça de trabalho
12. Orifícios de montagem (x4)
13. Guia (esquerda e direita)
14. Extensão de apoio (esquerda e direita)
15. Alavanca de bloqueio da extensão de apoio (esquerda e direita)
16. Escala de esquadria
17. Inserção da mesa
18. Manípulo de bloqueio da alavanca de ajuste do ângulo de esquadria
19. Perno de suporte
20. Manípulo de bloqueio da mesa giratória
21. Alavanca de ajuste do ângulo de esquadria
22. Alavanca de bloqueio do ângulo de bisel
23. Mesa giratória
24. Perno de bloqueio
25. Luz LED*
26. Botão de bloqueio do veio
27. Botão de bloqueio de segurança direito
28. Interruptor de ligado/desligado
29. Botão de bloqueio de segurança esquerdo
30. Proteção fixa superior da lâmina de serra
31. Laser*
32. Proteção retrátil inferior da lâmina de serra
33. Placa de montagem da proteção
34. Lâmina de serra*
35. Limitador da profundidade de corte
36. Barra deslizante
37. Alavanca de sujeição da guia (esquerda e direita)
38. Recetáculo da prensa de sujeição (esquerda e direita)
39. Base
40. Manípulo de bloqueio do ângulo de bisel
41. Saída de extração de pó

NOTA: Os componentes marcados com um * não são mostrados na imagem. Consulte a secção correspondente do manual de instruções.

Símbolos

Nestas instruções, no produto e na placa de características encontrará, entre outros, os seguintes símbolos e abreviações. Familiarize-se com estes símbolos e abreviações para reduzir os riscos de lesões pessoais ou danos materiais.

	Utilize óculos de proteção.		Utilize proteção auditiva.
	Utilize máscara anti-pó.		Utilize luvas de proteção.
	Fechar/Apertar.		Abrir/Desapertar.
	Nota/Observação.		Atenção/Aviso.
	Radiação laser.		Não olhe fixamente para o feixe.
dB(A)	Decibel (ponderado-A)	n_0	Velocidade em vazio.

Mantenha as mãos afastadas!

Lâmina de serra para cortar madeira.

Para reduzir o risco de lesões, leia o manual de instruções.

Desligue e desconecte o aparelho da fonte de alimentação antes de efetuar qualquer operação de montagem, limpeza, regulação, manutenção ou antes de armazenar ou transportar o produto.

Este produto tem uma classe de proteção II. Isto significa que tem um isolamento duplo ou reforçado.

Este produto cumpre com as diretivas europeias aplicáveis e foi realizado um método de avaliação de acordo com estas diretivas.

Símbolo REEE. Os resíduos de equipamentos elétricos e eletrónicos não devem ser eliminados com o lixo doméstico. Deposite-os no local adequado para esse efeito. Para mais informações, Contacte com a autoridade local ou com o estabelecimento onde adquiriu o produto.

yyWxx Código da data de fabrico; ano de fabrico (20yy) e semana de fabrico (Wxx).

Guia Laser Integrada

Cabo de Alimentação de 3 metros de Longitude

Especificações técnicas

Para EMIS216S

Tensão estipulada, frequência	:	220 - 240 V~, 50 Hz
Potência estipulada de entrada	:	1 400 W
Velocidade estipulada em vazio, n_0	:	5 000 min^{-1}
Dimensões da lâmina de serra	:	Ø216 mm x Ø30 mm x 2,4 mm 40 T
Capacidade de corte (bisel/esquadria)	:	0° / 0°: 62 x 305 mm 0° / 45° (esquerda/direita): 62 x 215 mm 45° (esquerda) / 0°: 30 x 305 mm 45° (direita) / 0°: 18 x 305 mm 45° (esquerda) / 45° (esquerda/direita): 30 x 215 mm 45° (direita) / 45° (esquerda/direita): 18 x 215 mm
Capacidade de corte em bisel	:	esquerda 48° ~ direita 48°
Capacidade de corte em esquadria	:	esquerda 45° ~ direita 45°
Classe de proteção	:	II ⧈
Peso	:	16,81 kg
Nível de Pressão sonora ponderada, L_{pA}	:	89 dB(A)
Nível de Potência sonora ponderada L_{WA}	:	100 dB(A)
Incerteza, K_{pA} e K_{WA}	:	3 dB(A)

Para EMIS254S

Tensão estipulada, frequência	:	220 - 240 V~, 50 Hz
Potência estipulada de entrada	:	1 800 W
Velocidade estipulada em vazio, n_0	:	4 500 min^{-1}
Dimensões da lâmina de serra	:	Ø254 mm x Ø30 mm x 2.4 mm 48 T
Capacidade de corte (bisel/esquadria)	:	0° / 0°: 90 x 305 mm 0° / 45° (esquerda/direita): 90 x 215 mm 45° (esquerda) / 0°: 40 x 305 mm 45° (direita) / 0°: 25 x 305 mm 45° (esquerda) / 45° (esquerda/direita): 40 x 215 mm 45° (direita) / 45° (esquerda/direita): 25 x 215 mm
Capacidade de corte em bisel	:	esquerda 52° ~ direita 60°
Capacidade de corte em esquadria	:	esquerda 45° ~ direita 45°
Classe de proteção	:	II ⧈
Peso	:	20,49 kg
Nível de Pressão sonora ponderada, L_{pA}	:	92 dB(A)
Nível de Potência sonora ponderada L_{WA}	:	104 dB(A)
Incerteza, K_{pA} e K_{WA}	:	3 dB(A)

Para EMIS305S

Tensão estipulada, frequência	:	220 - 240 V~, 50 Hz
Potência estipulada de entrada	:	1 800 W
Velocidade estipulada em vazio, n_0	:	4 200 min^{-1}
Dimensões da lâmina de serra	:	Ø305 mm x Ø30 mm x 2.8 mm 48 T
Capacidade de corte (bisel/esquadria)	:	0° / 0° : 100 x 355 mm 0° / 45° (esquerda/direita): 100 x 254 mm 45° (esquerda) / 0°: 50 x 355 mm 45° (direita) / 0°: 35 x 355 mm 45° (esquerda) / 45° (esquerda/direita): 50 x 254 mm 45° (direita) / 45° (esquerda/direita): 35 x 254 mm
Capacidade de corte em bisel	:	esquerda 52° ~ direita 60°
Capacidade de corte em esquadria	:	esquerda 45° ~ direita 45°
Classe de proteção	:	II ⧈
Peso	:	24,82 kg
Nível de Pressão sonora ponderada, L_{pA}	:	95 dB(A)
Nível de Potência sonora ponderada L_{WA}	:	106 dB(A)
Incerteza, K_{pA} e K_{WA}	:	3 dB(A)

Os valores de ruído mencionados foram medidos conforme ao código de ensaio de ruído indicado na norma EN 62841-1 e EN 62841-3-9. O valor da pressão sonora pode superar os 80 dB(A) pelo que se recomenda ao utilizador da ferramenta a usar proteção auditiva.

Explicação da placa de características

EMIS216S = Número de modelo
E = Erbauer
MIS = Serra de esquadria
216= Dimensões da lâmina de serra
S= Deslizante

EMIS254S = Número de modelo
E = Erbauer
MIS = Serra de esquadria
254= Dimensões da lâmina de serra
S= Deslizante

EMIS305S = Número de modelo
E = Erbauer
MIS = Serra de esquadria
305= Dimensões da lâmina de serra
S= Deslizante

Montagem

01 Desembalagem

1. Retire todos os acessórios da embalagem e coloque-os numa superfície plana e estável.
2. Retire todos os materiais de embalagem e dispositivos de transporte, se aplicável.
3. Comprove que a ferramenta está em bom estado e completa com os acessórios. Não utilize a ferramenta no caso de faltar algum acessório ou se estiver danificada e contacte com o estabelecimento onde adquiriu o produto. A utilização de um produto incompleto ou danificado representa um perigo para as pessoas e para a propriedade.
4. Certifique-se de que tem todos os acessórios necessários para a montagem e utilização da ferramenta. Isto também se aplica para o equipamento de proteção individual.

AVISO: O produto deve estar completamente montado antes de pô-lo em funcionamento! Não utilize o produto se não estiver completamente montado ou se as peças estiverem danificadas!
Utilize luvas de proteção para a montagem desta ferramenta e coloque-a sempre numa superfície plana e estável enquanto procede à sua montagem. Siga as instruções de montagem, passo a passo, e utilize as imagens como guia visual para facilitar a montagem do produto.
Não ligue o produto à corrente elétrica sem antes estar completamente montado!

AVISO: O produto e os materiais de embalagem não são um brinquedo para crianças! As crianças não devem brincar com os sacos de plásticos, lâminas e peças pequenas! Risco de asfixia!

02 Posição de funcionamento (Fig. A)

1. Empurre para baixo a pega de funcionamento (1) (passo 1) e solte o perno de bloqueio (24) da sua posição de bloqueio (passo 2).
2. Levante a pega de funcionamento (1) até a sua posição mais alta (passo 3).

03 Prensa de sujeição para a peça de trabalho (Fig. B)

A prensa de sujeição (11) entrega-se pré-montada. Insira a coluna de ajuste da altura (11b) no recetáculo da prensa de sujeição (38) num dos lados da base se for necessário.

04 Guia (Fig. C)

Montagem:
1. Desbloqueie a alavanca de sujeição da guia (37) (passo 1).
2. Alinhe as aberturas da guia (13a) com os parafusos (37a). Insira a guia (13) na ranhura (passo 2).
3. Deslize a guia até a posição desejada (passo 3).
4. Bloqueie a alavanca de sujeição da guia (37) (passo 4).

Desmontagem:
1. Desbloqueie a alavanca de sujeição da guia (37).
2. Deslize a guia (13) até ao extremo da ranhura e retire a guia da ranhura.

05 Substituição da lâmina de serra (Fig. D, E, F)

AVISO: Utilize sempre as lâminas de serra corretas em função da utilização prevista.
Antes de comprar e usar uma lâmina de serra, consulte os requisitos técnicos (consulte a secção “Especificações Técnicas”)!
Utilize apenas lâminas de serra que indicam uma velocidade máxima igual ou superior à velocidade indicada na ferramenta.
As lâminas de serra são muito afiadas e aquecem durante o seu funcionamento. Utilize as lâminas de serra com cuidado! Utilize luvas de proteção ao tocar as lâminas de serra para evitar queimaduras e cortes!

A direção de rotação da seta marcada na lâmina de serra (34) deve ser a mesma que a direção de rotação da seta marcada na proteção fixa superior da lâmina de serra (30).

Siga os passos seguintes para substituir uma lâmina de serra desgastada ou danificada:

1. Abra a proteção retrátil inferior da lâmina de serra (32) manualmente para expor o parafuso de bloqueio (33a) da placa de montagem da proteção (33) (Fig. D passo 1).
2. Solte o parafuso de bloqueio (33a) com a multiferramenta (7) fornecida (Fig. D passo 2) até que a placa de montagem da proteção (33) possa ser deslizada para um lado (Fig. D passo 3). Para a referência EMIS216S, pressione a pega de funcionamento (1) para baixo para ajudar ao deslizamento.
3. Pressione completamente o botão de bloqueio do veio (26) e mantenha-o nesta posição. (Fig. E)
4. Rode ligeiramente o parafuso de sujeição (34a) com a multiferramenta fornecida até que o veio fique bloqueado.
5. Solte o parafuso de sujeição (34a) girando-o para a direita e retire-o junto com a arruela (34b), o flange exterior (34c) e a lâmina de serra (34). Não retire o flange interno (34e) do veio (34d) (Fig. F).
6. Coloque uma lâmina de serra nova no veio e certifique-se de que o orifício interior da lâmina de serra encaixa de forma apropriada no flange interno (34e). Certifique-se de que a direção de rotação indicada na lâmina de serra é a mesma que a direção marcada na proteção fixa superior da lâmina de serra (30).
7. Fixe a lâmina de serra (34) com o flange exterior (34c), a arruela (34b) e o parafuso de sujeição (34a). Aperte o parafuso de sujeição girando-o para a esquerda com a multiferramenta fornecida enquanto pressiona o botão de bloqueio do veio (26).
8. Gire a lâmina de serra (34) manualmente para comprovar que roda suavemente. A lâmina de serra não deveria vibrar.
9. Empurre a proteção retrátil inferior da lâmina de serra para deslizar a placa de montagem da proteção (33) para baixo e aperte o parafuso de sujeição (33a) com a multiferramenta fornecida.
10. Feche a proteção retrátil inferior da lâmina de serra (32).

06 Montagem numa bancada de trabalho

Existem 4 orifícios de montagem (12) em cada esquina da base (39) para facilitar a sua instalação numa bancada de trabalho

1. Coloque a serra de esquadria numa bancada de trabalho e marque no topo da bancada as localizações definidas pelos orifícios de montagem.
2. Perfure os quatro orifícios de montagem (Ø11 mm) nas marcações no topo da bancada de trabalho.
3. Coloque a serra de esquadria na bancada de trabalho e alinhe os orifícios de montagem da serra com os orifícios perfurados na bancada.
4. Firmemente, aparafuse a serra de esquadria à superfície da bancada utilizando 4 pernos (não fornecidos).

AVISO: Para a estabilidade, rode o perno de suporte (19) para a direita para certificar-se de que está em contacto com a superfície da bancada de trabalho。

5. Cuidadosamente e depois de montada, verifique a bancada para se assegurar que durante o uso, esta não realizará nenhum movimento. Se a bancada, se inclinar, deslizar ou se mover, esta deverá ser fixada ao chão antes do funcionamento.

07 Extração de pó (Fig. G, H, I)

AVISO: Conecte sempre um dispositivo de extração de pó quando use este produto para manter a área de trabalho limpa.
Utilize uma máscara anti-pó durante o funcionamento do produto. O pó pode ser prejudicial para a saúde.

O produto pode ser utilizado com um saco de recolha de pó (5) ou com um dispositivo de extração de pó externo.

Saco de recolha de pó

1. Coloque o saco de recolha de pó (5) na saída de extração de pó (41) (Fig. G).
2. Para retirar o saco de recolha de pó do produto, puxe-o para fora.
3. Para esvaziar o saco de recolha de pó, abra o saco puxando para fora a ranhura de estanqueidade (5a) (Fig. H).

Dispositivo de extração de pó externo

Conecte um dispositivo adequado de extração de pó, p. ex. um acessório aspirador apropriado (Ø 35 mm), na saída de extração de pó (41) (Fig. I).

Utilização prevista

Este produto foi concebido para ser utilizado como uma máquina estacionária para realizar cortes retos longitudinais e cortes transversais em madeira ou material similar (madeira chapada, madeira MDF e aglomerada).
Este produto não deve ser utilizado para cortar outros materiais, nem com materiais que sejam nocivos para a saúde. Esta ferramenta deve ser utilizada apenas para trabalhos a seco, sem agua ou qualquer outro líquido de refrigeração.
Por razões de segurança, é imperativo ler todo o manual de instruções antes da primeira utilização e respeitar todas as instruções nele incluídas.

Antes de começar

01 **Proteção**

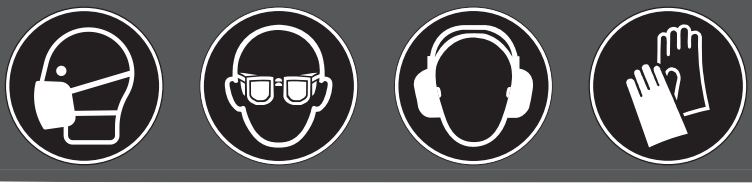

Controlos

AVISO: Desligue sempre o produto e retire a ficha da tomada antes de realizar qualquer ajuste.

01 Ajuste do ângulo de esquadria (Fig. J, K)

1. Solte o manípulo de bloqueio da mesa giratória (20) (Fig. J passo 1).
2. Pressione a alavanca de ajuste do ângulo de esquadria (21) para baixo e mantenha-a nesta posição (Fig. J passo 2).
3. Segure o manípulo de bloqueio da mesa giratória (20) e rode a mesa giratória (23) até que o ponteiro do ângulo de esquadria (16a) coincida com o ângulo desejado na escala de esquadria (16) (Fig. J passo 3). Solte a alavanca de ajuste do ângulo de esquadria (21).
4. Pressione para baixo para bloquear a pega de bloqueio da mesa giratória (20) (Fig. J passo 4).

NOTA: Há limitadores de ângulos predefinidos para ângulos de esquadria a 0°, ±15°, ±22,5°, ±30°, ±31,6° e ±45°.

A alavanca de ajuste do ângulo de esquadria (21) pode ser bloqueada na posição pressionada, se necessário.

1. Pressione a alavanca de ajuste do ângulo de esquadria (21) para baixo e mantenha-a nesta posição (Fig. K passo 1).
2. Empurre o manípulo de bloqueio da alavanca de ajuste do ângulo de esquadria (18) para a esquerda para bloquear a alavanca (Fig. K passo 2).
3. Pressione a alavanca de ajuste do ângulo de esquadria (21) para baixo para soltar o manípulo de bloqueio (18) (Fig. K passo 3).

02 Ajuste do ângulo de bisel (Fig. L)

1. Solte a alavanca de bloqueio do ângulo de bisel (22) (Fig. L passo 1).
2. Puxe para fora a manípulo de bloqueio do ângulo de bisel (40) para habilitar o ângulo de bisel direito/ângulo de bisel > 45° se for necessário (Fig. L passo 2). Mova ligeiramente a pega de funcionamento (1) antes de puxar para fora o manípulo de bloqueio do ângulo de bisel, se for necessário.
3. Mova a pega de funcionamento (1) até que o ponteiro (10a) coincida com o ângulo desejado na escala de bisel (10) (Fig. L passo 3).

AVISO: Certifique-se sempre de que a lâmina de serra não interfere com a guia nem com qualquer outra peça. Retire a guia se for necessário.

4. Aperte a alavanca de bloqueio do ângulo de bisel (Fig. L passo 4).

AVISO: Verifique sempre que a alavanca de bloqueio do ângulo de bisel (22) antes de iniciar o trabalho. Uma alavanca de bloqueio do ângulo do bisel solta pode causar lesões graves.

03 Ajuste do limitador da profundidade de corte (Fig. M)

Utilize o limitador de profundidade (35a) e o manípulo de ajuste (35c) para limitar a profundidade de corte da lâmina de serra na peça de trabalho.

1. Insira o limitador de profundidade (35a) para cortar a peça de trabalho à máxima profundidade de corte.
2. Puxe o limitador de profundidade (35a) para fora (passo 1).
3. Solte a porca de bloqueio (35b) (passo 2).
4. Rode o manípulo de ajuste (35c) para a direita para reduzir a profundidade de corte (p.ex. para operações de corte incompleto como ranhuras ou aberturas) (passo 3).
5. Rode o manípulo de ajuste (35c) para a esquerda para incrementar a profundidade de corte.
6. Aperte a porca de bloqueio (35b) (passo 4).

04 Ajuste do corte deslizante (Fig. N)

1. Utilize o corte deslizante para cortar una peça de trabalho de tamanho superior à longitude máxima de corte da lâmina de serra.
2. Solte o manípulo de bloqueio do deslizamento (8) (passo 1) para que o cabeçal de corte possa deslizar livremente (passo 2).

05 Ajuste da extensão de apoio (Fig. O)

Utilize a extensão de apoio como suporte para as peças de trabalho de grande longitude. Utilize um suporte adicional para peças muito longas, se necessário.

1. Solte a alavanca de bloqueio da extensão de apoio (15) (passo 1).
2. Deslize a extensão de apoio (14) para fora até à posição desejada (passo 2).
3. Retire a guia pequena (14a), se necessário (passo 3).
4. Aperte a alavanca de bloqueio da extensão de apoio (15) (passo 4).

06 Ajuste da guia (Fig. P)

1. Solte a alavanca de sujeição da guia (37) (passo 1).
2. Deslize a guia (13) até à posição desejada (passo 2).
3. Aperte a alavanca de sujeição da guia (37) (passo 3).

Certifique-se de que a lâmina de serra não interfere com a guia realizando um “corte em seco” com o cabeçal de corte ajustado ao ângulo de esquadria e ângulo de bisel desejados.

07 Ajuste da prensa de sujeição (Fig. Q)

A prensa de sujeição (11) pode ser anexada a qualquer um dos lados da base. Utilize a prensa de sujeição (11) para apoiar as peças de trabalho de diferentes espessuras ajustando a altura do suporte (11d) e da placa (11c).

Certifique-se de que a carcaça do motor não interfere com a prensa de sujeição durante o funcionamento com o cabeçal de corte ajustado ao ângulo de bisel e ângulo de esquadria desejados.

1. Solte o manípulo de bloqueio (11a) (passo 1) na coluna de ajuste da altura (11b) e ajuste o suporte (11d) à altura desejada (passo 2). Aperte o manípulo de bloqueio para fixar o suporte (passo 3).
2. Pressione o botão de bloqueio (11e) e mantenha-o nesta posição (passo 4). Ajuste a altura da placa (11c) à superfície da peça de trabalho (passo 5).
3. Rode o manípulo de ajuste da altura (11f) para a direita firmemente para fixar a peça de trabalho antes de iniciar o funcionamento (passo 6).

Coloque uma pequena peça de madeira contraplacada fina de descarte por debaixo da prensa de sujeição para evitar marcar a peça de trabalho.

08 Luz LED (Fig. R, S)

1. Ligue a luz LED (25) pressionando o símbolo “luz” do interruptor da luz LED (3).
2. Desligue a luz LED pressionando “OFF” (desligado) no interruptor da luz LED.

09 Laser (Fig. R, S)

Utilize o laser como guia quando estiver a cortar.
1. Ligue o laser (31) pressionando no símbolo “laser” do interruptor do laser (2).
2. Desligue o laser pressionando “OFF” (desligado) no interruptor do laser.

A linha do laser deve estar alinhada com o percurso de corte da lâmina. O reajuste do

laser deve ser sempre realizado pelo fabricante da ferramenta ou por sua organização de serviço.

10 Interruptor de ligado/desligado (Fig. R)

1. Pressione para baixo o botão de bloqueio de segurança esquerdo (29) ou o botão de bloqueio de segurança direito (27) para desbloquear o interruptor de ligado/desligado (28) (passo 1).
2. Pressione o interruptor de ligado/desligado (28) para ligar o produto (passo 2).

Funcionamento

AVISO: Verifique a voltagem antes de conectar a ferramenta. Assegure-se sempre que a voltagem de rede é a mesma que a indicada na placa de características.

01 Corte deslizante

Utilize o corte deslizante para cortar una peça de trabalho de tamanho superior à longitude máxima de corte da lâmina de serra. Utilize o corte deslizante com ângulos de esquadria, de bisel ou ângulos compostos.

1. Ajuste o produto na “posição de funcionamento”.
2. Solte o manípulo de bloqueio do deslizamento (8) para permitir que o cabeçal de corte deslize livremente.
3. Ajuste o limitador da profundidade de corte (35) à profundidade de corte desejada se for necessário.
4. Coloque a peça de trabalho plana na mesa giratória (23) apoiando um rebordo contra a guia (13).

Se a peça de trabalho estiver deformada, deverá colocar-se o lado convexo da peça apoiado contra a guia. A peça de madeira poderá partir-se e bloquear a lâmina de corte se se colocar o lado côncavo contra a guia.

5. Fixe a peça de trabalho firmemente com a prensa de sujeição (11).

Tenha em atenção ao bordo do corte quando corte pelas linhas marcadas. Não corte diretamente pela linha, mas sim ao lado desta.

6. Puxe pela pega de funcionamento até que o centro da lâmina de serra (34) esteja diretamente sobre o rebordo frontal da peça de trabalho.

AVISO: Rode manualmente a proteção inferior retrátil da lâmina de serra (32) para comprovar que roda suavemente. Certifique-se sempre de que a proteção não vibra nem fica obstruída.

AVISO: Certifique-se sempre de que a lâmina de serra não interfere com a guia nem com qualquer outra peça.

7. Segure firmemente a pega de funcionamento e ligue a ferramenta. Espere até que a lâmina de serra atinja a velocidade máxima.
8. Baixe lentamente a lâmina de serra até à peça de trabalho.
9. Empurre a pega de funcionamento para trás até ao máximo para cortar através da largura da peça de trabalho.
10. Exerça somente a pressão que seja necessária. Exercer demasiada pressão não aumentará, mas diminuirá o rendimento do produto, sobreaquecerá as pontas da lâmina de serra e dará resultados de corte de baixa qualidade na superfície/bordo.
11. Desligue a ferramenta e espere até que a lâmina de serra pare por completo antes de retirar a serra da peça de trabalho.

02 Corte em esquadria

O corte em esquadria é o mesmo que o corte deslizante, à exceção que o ângulo de esquadria se posiciona num ângulo diferente de 0°.

1. Ajuste a mesa giratória ao ângulo de esquadria desejado. Certifique-se de que o manípulo de bloqueio da mesa giratória (20) está bem apertado.
2. Siga as mesmas instruções da secção “Funcionamento – Corte deslizante”.

03 Corte em bisel

O corte em bisel é o mesmo que o corte deslizante, à exceção que o ângulo de bisel se posiciona num ângulo diferente de 0°.

1. Ajuste a lâmina de serra ao ângulo de bisel desejado. Certifique-se de que a alavanca de bloqueio do ângulo de bisel (22) está bem apertada.
2. Sigas as mesmas instruções da secção “Funcionamento – Corte deslizante”.

04 Corte composto

Esta operação de corte combina um ângulo de esquadria com um ângulo de bisel.

1. Ajuste a mesa giratória ao ângulo de esquadria desejado. Certifique-se de que o manípulo de bloqueio da mesa giratória (20) está bem apertado.
2. Ajuste a lâmina de serra ao ângulo de bisel desejado. Certifique-se de que a alavanca de bloqueio do ângulo de bisel (22) está bem apertada.
3. Sigas as mesmas instruções da secção “Funcionamento – Corte deslizante”.

Após cada utilização

1. Desligue a ferramenta, espere até que esta pare por completo, retire a ficha da tomada e deixe-a arrefecer.
2. Examine, limpe e guarde a ferramenta tal como se indica a seguir.

Limpeza e manutenção

AVISO: Desligue sempre a ferramenta, retire a ficha da tomada e deixe-a arrefecer antes de realizar qualquer procedimento de inspeção, manutenção ou limpeza.
A manutenção e reparação devem ser efetuadas tal como se indica neste manual de instruções! Qualquer outro procedimento deve ser efetuado por um técnico qualificado.

Limpeza

1. Limpe a ferramenta com um pano seco. Utilize uma escova para as zonas de difícil acesso.
2. Limpe especialmente os interruptores e os orifícios de ventilação com um pano e uma escova depois de cada utilização.
3. Para a sujidade mais difícil, limpe com ar comprimido (máx. 3 bares).
4. Verifique se há acessórios desgastados ou danificados. Substitua os acessórios desgastados quando for necessário ou contacte com um Serviço Técnico autorizado para reparar a ferramenta antes de utilizá-la novamente.

Não utilize substâncias químicas, alcalinas ou abrasivas, ou outro tipo de detergente ou desinfetante agressivo para limpar esta ferramenta, uma vez que pode danificar a superfície.

Manutenção

A sua ferramenta elétrica não necessita de lubrificação ou manutenção adicional.
Esta ferramenta não contém nenhum acessório passível de ser reparado pelo utilizador.
Antes e depois de cada utilização, verifique se há acessórios (ou dispositivos) desgastados ou danificados. Se for necessário, substitua-os por outros novos, tal como se indica neste manual de instruções. Respeite os requisitos técnicos.

01 Cabo de alimentação

Se o cabo de alimentação estiver danificado, ele deverá ser substituído pelo fabricante, ou seu agente para evitar um perigo.

Transporte

AVISO: Transporte sempre a ferramenta pela pega de transporte. Nunca utilize o cabo de alimentação para transportá-la.

1. Desligue a ferramenta e retire a ficha da tomada.
2. Deslize o cabeçal de corte totalmente para a frente e aperte firmemente o manípulo de bloqueio do deslizamento (8) para evitar um movimento de deslizamento acidental da parte superior.
3. Sigas as instruções da secção “Montagem – Posição de funcionamento” em ordem inversa para ajustar o produto na posição de bloqueio.
4. Transporte sempre o produto pela base e pela pega de transporte.
5. Proteja a ferramenta de qualquer impacto ou vibração forte que possa ocorrer durante o transporte em veículos.
6. Prenda a ferramenta para evitar que se deslize ou caia.

Armazenamento

1. Desligue a ferramenta e retire a ficha da tomada.
2. Limpe a ferramenta tal como foi indicado antes.
3. Deslize o cabeçal de corte totalmente para a frente e aperte firmemente o manípulo de bloqueio do deslizamento (8), se for necessário.
4. Sigas as instruções da secção “Montagem – Posição de funcionamento” em ordem inversa para ajustar o produto na posição de bloqueio.
5. Guarde a ferramenta e os seus acessórios num local seco, bem ventilado, protegido da luz solar e de temperaturas frias extremas.
6. Guarde sempre a ferramenta num local fora do alcance das crianças. A temperatura ideal do local de armazenamento deve situar-se entre os 10°C e 30°C.
7. Recomenda-se que guarde a ferramenta na embalagem original ou tapá-la com um pano para protegê-la do pó.

Resolução de problemas

As supostas avarias são frequentemente devidas a causas que o próprio utilizador pode resolvê-las. Como tal, o utilizador deve revisar o produto usando esta secção. Em muitos casos o problema pode ser resolvido rapidamente.

AVISO: Realize apenas os passos descritos nestas instruções! Se não puder resolver o problema, contacte o serviço técnico ou em técnico qualificado para realizar qualquer procedimento adicional de inspeção, manutenção ou reparação.

Problema	Causa possível	Solução
1. A ferramenta não funciona.	1.1. Não está ligada à corrente elétrica. 1.2. O cabo de alimentação ou a ficha estão danificados. 1.3. Outros problemas elétricos.	1.1. Ligue a ferramenta à tomada. 1.2. Peça a um técnico qualificado que a revise. 1.3. Peça a um técnico qualificado que a revise.
2. A ferramenta não alcança a potência máxima.	2.1. O cabo de extensão não é o apropriado para o funcionamento desta ferramenta. 2.2. A fonte de alimentação (p.ex.: gerador) tem uma tensão demasiado baixa. 2.3. A ventilação da ferramenta está bloqueada.	2.1. Utilize a extensão correta. 2.2. Ligue a ferramenta a outra fonte de alimentação. 2.3. Limpe os orifícios de ventilação.
3. O produto não corta.	3.1. Não está conectado à fonte de alimentação. 3.2. A lâmina de serra está desgastada ou danificada. 3.3. Os ângulos de esquadria e bisel não estão corretamente ajustados.	3.1. Conecte-o a uma fonte de alimentação. 3.2. Substitua-a por uma nova. 3.3. Revise e ajuste de acordo com o manual de instruções.

Problema	Causa possível	Solução
4. Resultados insatisfatórios.	4.1.A lâmina de serra está desgastada / danificada. 4.2.O ângulo de corte é incorreto. 4.3.A lâmina de serra não é a indicado para o material da peça de trabalho. 4.4.A lâmina de serra está sobreaquecida. 4.5.A peça de trabalho não está fixa/colocada corretamente.	4.1.Substitua-a por outra nova. 4.2.Ajuste o ângulo de bisel e/ou de esquadria. 4.3.Utilize a lâmina de serra correta. 4.4.Deixe arrefecê-la antes de a usar novamente. 4.5.Fixe/coloque corretamente a peça de trabalho antes de iniciar o corte.
5. Demasiado ruído / vibração.	5.1.A lâmina de serra está desgastada / danificada. 5.2.Pernos/porcas soltas.	5.1.Substitua-a por outra nova. 5.2 Aperte os pernos/porcas.

Reciclagem e Meio Ambiente

Os resíduos de equipamentos elétricos e eletrónicos não devem ser eliminados com o lixo doméstico. Deposite-os no local adequado para esse efeito.
Para mais informações, contacte com a autoridade local ou com o estabelecimento onde adquiriu o produto.

Garantia

Empenhamo-nos especialmente na seleção cuidada de materiais de elevada qualidade e utilizamos técnicas de fabrico que nos permitem criar produtos que incorporam design e durabilidade. Este produto Erbauer SERRA DE ESQUADRIA DESLIZANTE 1400 W / Erbauer SERRA DE ESQUADRIA DESLIZANTE 1800 W / Erbauer SERRA DE ESQUADRIA DESLIZANTE 1800 W tem uma garantia do fabricante de 3 anos contra defeitos de fabrico, a partir da data de compra (se comprado na loja) ou data de entrega (se comprado online), sem custo adicional.
Para apresentar uma reclamação ao abrigo desta garantia, é necessário apresentar a prova de compra (tal como um recibo, uma fatura de compra ou outra prova admissível em conformidade com a lei em vigor). Mantenha o comprovativo de compra num lugar seguro. Para esta garantia se aplicar, o produto comprado tem de ser novo; não se aplica a produtos em segunda mão ou a produtos de exibição. Salvo disposição em contrário na lei em vigor, a garantia de qualquer produto de substituição expira no final do período da garantia do produto original.
Esta garantia cobre defeitos e falhas de produto, desde que o produto tenha sido utilizado para o fim a que se destina e tenha sido sujeito à instalação, limpeza, manutenção e a cuidados de acordo com as informações contidas nestes termos e condições, no manual do utilizador e na prática padrão, desde que a mesma não contrarie o manual de utilizador.
Esta garantia não cobre defeitos e danos causados pelo desgaste normal, nem danos que possam resultar de utilização indevida, instalação ou montagem incorreta, negligência, acidentes, utilizações indevidas ou modificações do produto. Salvo disposição em contrário na lei em vigor, esta garantia não abrange, em caso algum, custos auxiliares (expedição, deslocação, custos de desinstalação e reinstalação, mão-de-obra, etc), ou danos diretos e indiretos.
Esta garantia não cobre defeitos causados ou como resultado de:
• Uso e desgaste normal
• Negligência, uso incorreto ou excessivo
• Tentativas de reparação efetuadas por pessoas que não sejam um agente autorizado
• Danos estéticos
• Danos causados por objetos ou substâncias estranhas ou acidentes.
• Danos acidentais ou modificação
• Incumprimento das diretrizes do fabricante
• Perda dos bens
Se o produto apresentar algum defeito, iremos, dentro de um prazo razoável, reparar-lo ou substituir-lo.
Os direitos no âmbito desta garantia têm força executiva no país onde adquiriu este produto. As questões relativas à garantia devem ser esclarecidas na loja onde adquiriu o produto. A garantia complementa e não afeta os seus direitos legais.
Se adquiriu este produto em Portugal - o distribuidor é responsável por quaisquer defeitos de conformidade do produto de acordo com os termos da lei relativa a garantias (Decreto-Lei N.º 67/2003), aditada pelo Decreto-Lei N.º 84/2008.

PT

Declaração UE de Conformidade

(EN) EU DECLARATION OF CONFORMITY
(FR) DÉCLARATION UE DE CONFORMITÉ
(PL) DEKLARACJA ZGODNOŚCI UE
(RO) DECLARAȚIA DE CONFORMITATE UE
(ES) DECLARACIÓN UE DE CONFORMIDAD
(PT) DECLARAÇÃO DE CONFORMIDADE UE

Product/ Produit/ Produkt/Produsul/Produkt/Producto/Produto

- 1400W SLIDING MITRE SAW / SCIE À ONGLET COULISSANTE 1400W / 1400W PILARKA UKOSOWA Z POSUWEM / FERĂSTRĂU SEMISTAŢIONAR 1400W / SIERRA INGLETADORA DESLIZANTE 1400 W / SERRA DE ESQUADRIA DESLIZANTE 1400 W
- EMIS216S
- Serial number range 000001 to 999999
- 1800W SLIDING MITRE SAW / SCIE À ONGLET COULISSANTE 1800W / 1800W PILARKA UKOSOWA Z POSUWEM / FERĂSTRĂU SEMISTAŢIONAR 1800W / SIERRA INGLETADORA DESLIZANTE 1800 W / SERRA DE ESQUADRIA DESLIZANTE 1800 W
- EMIS254S
- Serial number range 000001 to 999999
- 1800W SLIDING MITRE SAW / SCIE À ONGLET COULISSANTE 1800W / 1800W PILARKA UKOSOWA Z POSUWEM / FERĂSTRĂU SEMISTAŢIONAR 1800W / SIERRA INGLETADORA DESLIZANTE 1800 W / SERRA DE ESQUADRIA DESLIZANTE 1800 W
- EMIS305S
- Serial number range 000001 to 999999

Name and address of the manufacturer or his authorised representative:
Nom et adresse du fabricant ou de son mandataire:
Nazwa i adres producenta lub jego upoważnionego przedstawiciela:
Denumirea și adresa producătorului sau a reprezentantului său autorizat:
Nombre y dirección del fabricante o de su representante autorizado:
Nome e endereço do fabricante ou do respetivo mandatário:

Kingfisher International Products B.V.,
Rapenburgerstraat 175E,
1011 VM Amsterdam,
The Netherlands

This declaration of conformity is issued under the sole responsibility of the manufacturer.
La présente déclaration de conformité est établie sous la seule responsabilité du fabricant.
Niniejsza deklaracja zgodności wydana zostaje na wyłączną odpowiedzialność producenta.
Prezenta declarație de conformitate este emisă pe răspunderea exclusivă a producătorului.
La presente declaración de conformidad se expide bajo la exclusiva responsabilidad del fabricante.
A presente declaração de conformidade é emitida sob a exclusiva responsabilidade do fabricante.

Object of the declaration/Objet de la declaration/Przedmiot deklaracji/Obiectul declarației/Objeto de la declaración/ Objeto da declaração

Product/Produit/Produkt/Produsul/ Producto/ Produto	Model/Modèle/Model/ Modelul/Modelo/ Modelo	EAN
1400W SLIDING MITRE SAW SCIE À ONGLET COULISSANTE 1400W 1400W PILARKA UKOSOWA Z POSUWEM FERĂSTRĂU SEMISTAŢIONAR 1400W SIERRA INGLETADORA DESLIZANTE 1400 W SERRA DE ESQUADRIA DESLIZANTE 1400 W	EMIS216S	3663602797234 3663602797258
1800W SLIDING MITRE SAW SCIE À ONGLET COULISSANTE 1800W 1800W PILARKA UKOSOWA Z POSUWEM FERĂSTRĂU SEMISTAŢIONAR 1800W SIERRA INGLETADORA DESLIZANTE 1800 W SERRA DE ESQUADRIA DESLIZANTE 1800 W	EMIS254S	3663602797241 3663602797265
1800W SLIDING MITRE SAW SCIE À ONGLET COULISSANTE 1800W 1800W PILARKA UKOSOWA Z POSUWEM FERĂSTRĂU SEMISTAŢIONAR 1800W SIERRA INGLETADORA DESLIZANTE 1800 W SERRA DE ESQUADRIA DESLIZANTE 1800 W	EMIS305S	3663602797319 3663602797326

The object of the declaration described above is in conformity with the relevant Union harmonisation legislation:
L'objet de la déclaration décrit ci-dessus est conforme à la législation d'harmonisation de l'Union applicable:
Wymieniony powyżej przedmiot niniejszej deklaracji jest zgodny z odnośnymi wymaganiami unijnego prawodawstwa harmonizacyjnego:
Obiectul declarației descris mai sus este în conformitate cu legislația relevantă de armonizare a Uniunii:
El objeto de la declaración descrita anteriormente es conforme con la legislación de armonización pertinente de la Unión:
O objeto da declaração acima descrito está em conformidade com a legislação de harmonização da União aplicável:

2006/42/EC as amended Machinery Directive
2014/30/EU as amended Directive Electromagnetic compatibility
2011/65/EU as amended Directive Restriction of the use of certain hazardous substances in electrical and electronic equipment
2006/42/CE telle que modifiée Directive sur les machines
2014/30 / UE telle que modifiée Directive Compatibilité électromagnétique
2011/65/UE telle que modifiée Directive relative à la limitation de l'utilisation de certaines substances dangereuses dans les équipements électriques et électroniques
2006/42/WE w zmienionej dyrektywie maszynowej
2014/30 / UE ze zmianami Dyrektywa Kompatybilność elektromagnetyczna
2011/65 / UE ze zmianami Dyrektywa Ograniczenie stosowania niektórych niebezpiecznych substancji w sprzęcie elektrycznym i elektronicznym
2006/42/CE, astfel a fost modificată Directiva privind echipamentele
2014/30/UE, astfel a fost modificată Directiva privind compatibilitatea electromagnetică
2011/65/UE, astfel a fost modificată Directiva privind limitarea utilizării anumitor substanțe periculoase în echipamentele electrice și electronice
Directiva sobre maquinaria modificada 2006/42/CE
2014/30/UE modificada Directiva Compatibilidad electromagnética
2011/65/UE modificada Directiva Restricción del uso de determinadas sustancias peligrosas en equipos eléctricos y electrónicos
2006/42/CE como diretiva de máquinas alteradas
2014/30/UE como alteração da compatibilidade eletromagnétic
2011/65/UE como restrição diretiva alterada da utilização de certas substâncias perigosas em equipamentos elétricos e eletrónicos

References to the relevant harmonised standards used or references to the other technical specifications in relation to which conformity is declared:
Références des normes harmonisées pertinentes appliquées, y compris la date de celles-ci, ou des autres specifications techniques, y compris la date de celles-ci, par rapport auxquelles la conformité est déclarée:
Odwołania do odnośnych norm zharmonizowanych, które zastosowano, wraz z datą normy, lub do innych specyfikacji technicznych, wraz z datą specyfikacji, w odniesieniu do których deklarowana jest zgodność:
Trimiteri la standardele armonizate relevante folosite, inclusiv data standardului, sau trimiteri la celelalte specificații tehnice, inclusiv data specificațiilor, în legătură cu care se declară conformitatea:
Referencias a las normas armonizadas pertinentes utilizadas, incluidas las fechas de las normas, o referencias a las otras especificaciones técnicas, incluidas las fechas de las especificaciones, respecto a las cuales se declara la conformidad:
Referências às normas harmonizadas aplicáveis utilizadas, incluindo a data da norma, ou às outras especificações técnicas, incluindo a data da especificação, em relação às quais é declarada a conformidade:

EN 62841-1:2015
EN 62841-3-9:2015+A11
EN 55014-1:2017+A11
EN 55014-2:2015
EN IEC 61000-3-2:2019
EN 61000-3-3:2013+A1

Authorised signatory and technical file holder/signataire et responsable de la documentation technique authorisé/ podmiot uprawniony do wystawienia i adres prezechowywania dokumentacji technicznej/semnatar autorizat și deținător al dosarului tehnic/ firmante autorizado y titular del expediente tecnico/ signatário autorizado e detentor da ficha técnica:

Kingfisher International Products B.V.,
Rapenburgerstraat 175E,
1011 VM Amsterdam,
The Netherlands

David Awe
Group Quality Director

On: 01/09/2021

Erbauer

Manufacturer • Fabricant • Producent • Producător • Fabricante:

UK Manufacturer
Kingfisher International Products Limited,
3 Sheldon Square
London
W2 6PX
United Kingdom

EU Manufacturer
Kingfisher International Products B.V.
Rapenburgerstraat 175E
1011 VM Amsterdam
The Netherlands

PT www.bricodepot.pt

Para consultar manuais de instruções online, visite www.kingfisher.com/products