Aparafusadora de impacto 12V

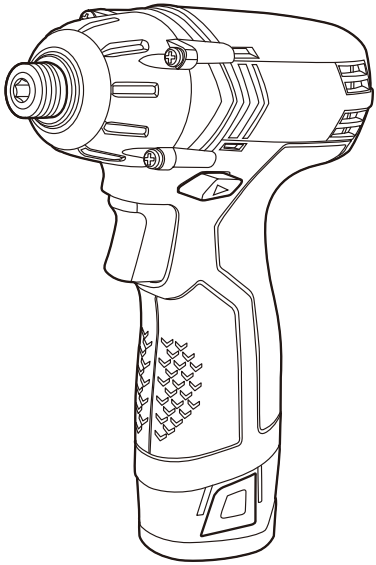

MSID12-Li

EAN: 3663602798811

AVISO: Leia o manual de instruções antes de começar a utilizar o produto

Instruções originais_MSID12-Li_BX220IM_V02_210826

Para **começar...**

Estas instruções são importantes para a sua segurança. Antes de começar a usar o produto, leia o manual de instruções atentamente e guarde-o para futura referência.

Introdução... 02

Informação de segurança 03
Símbolos 13
O seu produto 15
Especificações técnicas 16
Antes de começar 18

Com mais detalhe... 22

Utilização prevista 23
Funções do produto 23
Funcionamento geral 25
Limpeza e manutenção 26
Resolução de problemas 28
Reciclagem e Meio Ambiente 29
Garantia 30
Declaração UE de conformidade 32

Avisos de segurança

Avisos de segurança gerais para as ferramentas elétricas

AVISO Leia todos os avisos de segurança, instruções, ilustrações e especificações fornecidas com esta ferramenta elétrica. *Não respeitar todas as instruções enumeradas abaixo poderá resultar num choque eléctrico, num incêndio e/ou em ferimentos sérios.*
Guarde todos os avisos e todas as instruções para futura referência.
O termo "ferramenta elétrica" nos avisos refere-se à sua ferramenta elétrica alimentada pela rede (com cabo de alimentação) ou à sua ferramenta funcionando a baterias (sem cabo de alimentação).

Segurança da zona de trabalho

> **Manter a área de trabalho limpa e bem iluminada.** *As zonas desarrumadas ou escuras são propícias a acidentes.*

> **Não fazer funcionar as ferramentas eléctricas em atmosferas explosivas, por exemplo na presença de líquidos inflamáveis, de gás ou de poeiras.** *As ferramentas eléctricas produzem faíscas que poderão inflamar as poeiras ou os fumos.*

> **Manter as crianças e as pessoas presentes afastadas durante a utilização da ferramenta.** *As distracções podem originar a perda de controlo da ferramenta.*

Segurança elétrica

> **As fichas de alimentação da ferramenta eléctrica devem ser adaptadas à tomada. Nunca modificar a ficha de qualquer forma que seja. Não utilizar adaptadores com as ferramentas com conexão à terra.** *As fichas não modificadas e as tomadas adaptadas reduziram os riscos de choque elétrico.*

> **Evitar todo o contacto do corpo com superfícies conectadas à terra tal como as tubagens, os radiadores, os fogões e os refrigeradores.** *Existe um risco acrescido de choque elétrico se o seu corpo estiver conectado à terra.*

> **Não expor as ferramentas à chuva ou a condições de humidade.** *A penetração de água no interior de uma ferramenta aumentará o risco de choque elétrico.*

> **Não maltratar o cabo. Nunca utilize o cabo para transportar, puxar ou remover a ficha da tomada. Manter o cabo desviado de calor, de óleo, de arestas vivas ou de peças em movimento.** *Os cabos danificados ou emaranhados aumentam o risco de choque elétrico.*

> **Quando se utiliza uma ferramenta no exterior, utilizar um cabo prolongador adequado à utilização no exterior.** *A utilização de um cabo adaptado à utilização no exterior reduz o risco de choque elétrico.*

> **Se funcionar com uma ferramenta num local húmido é inevitável, utilizar uma alimentação protegida por um dispositivo de corrente diferencial residual (RCD).** *A utilização de um RCD reduz o risco de choque elétrico.*

Segurança das pessoas

> **Permanecer atento, veja o que está a fazer e use o senso comum quando utiliza uma ferramenta. Não utilize uma ferramenta quando está fatigado ou sob a influência**

de drogas, álcool ou medicamentos. *Um momento de distracção durante a utilização de uma ferramenta poderá originar ferimentos pessoais graves.*

> **Use equipamento de segurança. Use sempre uma protecção para os olhos.** *Os equipamentos de segurança tais como as máscaras contra a poeiras, os sapatos de segurança antiderrapantes, as toucas duras ou as protecções acústicas utilizadas para as condições apropriadas reduziram os ferimentos pessoais.*

> **Evitar qualquer arranque intempestivo. Assegurar-se que o interruptor está na posição de desligado antes de conectar a ferramenta à alimentação e/ou ao bloco de baterias, de a levantar ou transportar.** *Transportar as ferramentas com o dedo no interruptor ou alimentar as ferramentas cujo interruptor está na posição de ligado é fonte de acidentes.*

> **Remover qualquer chave de regulação antes de colocar a ferramenta em funcionamento.** *Uma chave deixada fixa sobre uma parte rotativa da ferramenta poderá dar origem a ferimentos pessoais.*

> **Não se exceda. Mantenha uma posição e um equilíbrio adaptado a todo o momento.** *Isso permite um melhor controlo da ferramenta em situações imprevistas.*

> **Vista-se de forma apropriada. Não utilize roupas largas ou bijutaria. Mantenha o seu cabelo e as suas roupas longe de partes móveis.** *As roupas largas, as bijutarias e os cabelos longos podem ser presos nas partes em movimento.*

> **Se são fornecidos dispositivos para a conexão de equipamentos para extracção e recuperação das poeiras, assegurar-se que eles são conectados e correctamente utilizados.** *A utilização de exaustores de poeiras pode reduzir os riscos devidos à poeira.*

> **Não deixe que a familiaridade resultante de uma utilização frequente de ferramentas permita que você se torne complacente e ignore os princípios de segurança da ferramenta.** *Uma acção descuidada pode causar ferimentos graves numa fracção de segundo.*

Utilização e cuidados das ferramentas elétricas

> **Não forçar a ferramenta. Utilizar a ferramenta adaptada à sua aplicação.** *A ferramenta correcta realizará um melhor trabalho e de maneira mais segura para o regime para a qual ela foi construída.*

> **Não utilizar a ferramenta se o interruptor não permitir passar do estado de ligado ao de desligado e vice-versa.** *Qualquer ferramenta que não possa ser comandada pelo interruptor é perigosa e deve ser reparada.*

> **Desconectar a ficha da fonte de alimentação de corrente e/ou retirar o bloco de baterias da ferramenta antes de qualquer regulação, mudança de acessórios ou antes de guardar a ferramenta.** *Tais medidas de segurança preventivas reduzem o risco de arranque acidental da ferramenta.*

> **Conservar as ferramentas fora do alcance das crianças e não permitir às pessoas que não conheçam a ferramenta ou estas instruções de funcionamento da ferramenta.** *As ferramentas são perigosas nas mãos de pessoas inexperientes.*

> **Garantir a manutenção da ferramenta e os acessórios. Verificar que não existem maus alinhamentos ou bloqueio das partes móveis, e de peças partidas ou qualquer outra condição que possa afectar o funcionamento da ferramenta.** *En caso de estragos, efectuar a reparação antes de a utilizar. Numerosos acidentes são devidos a ferramentas mal conservadas.*

> **Manter as ferramentas de corte afiadas e limpas.** *As ferramentas destinadas a cortar correctamente mantidas com as peças cortantes afiadas são menos susceptíveis de bloquear e são mais fáceis de controlar.*

> **Utilize a ferramenta, os acessórios e as lâminas etc., conformes com as instruções, tendo em conta as condições de trabalho e o trabalho a realizar.** *A utilização da ferramenta para operações diferentes das previstas pode dar origem a situações perigosas.*

> **Mantenha as pegas e superfícies de aperto secas, limpas e sem resíduos de óleo ou gordura.** *As pegas e superfícies de aperto escorregadias não permitem o manuseio seguro e o controle da ferramenta em situações inesperadas.*

Utilização das ferramentas funcionando a bateria e precauções de utilização

> **Recarregar apenas com o carregador especificado pelo fabricante.** *Um carregador que é adequado para um tipo de conjunto de baterias poderá originar um risco de incêndio quando utilizado com outro conjunto de baterias.*

> **Utilize as ferramentas a motor apenas com os conjuntos de baterias especificamente designados.** *A utilização de qualquer outro conjunto de bateria poderá originar um risco de ferimentos e incêndio.*

> **Quando o conjunto de baterias não está em uso, mantenha-o longe de qualquer outro objeto metálico como clipes, moedas, chaves, pregos, parafusos, ou outros objetos de metal pequenos que possam efetuar uma conexão de um terminal ao outro.** *Curto-circuitar os terminais em conjunto poderá causar queimadoras ou incêndio.*

> **Em condições abusivas, pode ser ejetado líquido da bateria; evite o contacto. Se acontecer um contacto acidental, lave com água. Se o líquido entrou em contacto com os olhos, adicionalmente solicite ajuda médica.** *O líquido ejetado da bateria poderá causar irritação ou queimaduras.*

> **Não utilize um conjunto de baterias ou uma ferramenta a bateria que esteja danificada ou modificada.** *As baterias danificadas ou modificadas podem ter um comportamento imprevisível causando um incêndio, uma explosão ou risco de lesões.*

> **Não exponha um conjunto de baterias ou uma ferramenta a bateria ao fogo o a uma temperatura excessiva.** *A exposição ao fogo ou a uma temperatura superior a 130°C pode provocar uma explosão.*

> **Siga todas as instruções de carregamento e não carregue o conjunto de baterias ou a ferramenta a bateria fora do intervalo de temperaturas especificadas nas instruções.** *Um carregamento incorreto ou uma exposição a temperaturas fora do intervalo especificado pode danificar a bateria e aumentar o risco de incêndio.*

Assistência

> **Efetue a manutenção da sua ferramenta por um reparador qualificado utilizando apenas peças de substituição idênticas.** *Isso irá assegurar que a segurança da ferramenta é mantida.*

> **Nunca efetue a manutenção de um conjunto de baterias danificado. A manutenção do conjunto de baterias deve ser efetuada apenas pelo fabricante ou pelos fornecedores de serviço autorizados.**

Avisos de segurança para as chaves de impacto

> **Segure a ferramenta pelas superfícies de aperto isolantes, quando efectua uma operação em que o dispositivo de aperto poderá contactar com a cablagem escondida.** *O contacto do dispositivo de aperto com um fio "activo" pode tornar expostas partes metálicas da ferramenta de força "activas" e pode originar ao operador um choque eléctrico.*

Avisos de segurança adicionais para o carregador de baterias

> Este carregador pode ser utilizado por crianças com oito ou mais anos de idade e pessoas cujas capacidades físicas, sensoriais ou mentais sejam reduzidas, ou por pessoas sem experiência ou conhecimentos se a eles foi dada supervisão ou instruções no que respeita ao uso do aparelho de uma maneira segura e compreendido os perigos envolvidos.

> As crianças não devem brincar com o aparelho. A limpeza e a manutenção pelo utilizador não devem ser efetuadas por crianças sem supervisão.

> Desconecte o carregador da fonte de alimentação antes de realizar qualquer procedimento de limpeza, manutenção, armazenamento ou transporte.

> Antes de utilizar o carregador leia o manual de instruções completamente e familiarize-se com os símbolos de aviso no carregador e no conjunto de baterias.

> O carregador e o conjunto de baterias fornecido foram concebidos para funcionarem em conjunto. Utilize apenas o carregador com o conjunto de baterias especificado para este produto.

> Carregue as baterias apenas no interior porque o carregador foi desenhado para ser utilizado unicamente em ambientes fechados.

> Não carregue baterias que não sejam recarregáveis.
> Não exponha o carregador da bateria à humidade ou a condições de humidade. A entrada de água no carregador aumenta o risco de choque elétrico.
> Não coloque objetos sobre o carregador, pois pode provocar sobreaquecimento. Não coloque o carregador perto de uma fonte de calor.
> Não use um cabo prolongador, a menos que seja absolutamente necessário. O uso inadequado de um cabo prolongador pode resultar num choque elétrico, incêndio ou eletrocussão.
> Não use o carregador caso este tenha recebido um golpe brusco, se caiu ou se foi danificado de qualquer outra forma. Por favor, verifique e repare o carregador num centro de serviço técnico autorizado.

Avisos de segurança adicionais para o conjunto de baterias

> Não tente carregar o conjunto de baterias com um carregador diferente do fornecido. O carregador e o conjunto de baterias foram concebidos para funcionarem em conjunto.
> As baterias poderão ter uma melhor vida útil e um melhor rendimento, se forem carregadas e armazenadas a temperaturas entre os 18°C e os 24°C (65 – 75°F). Não armazenar ou carregar as baterias a temperaturas inferiores a 0°C (32°F) ou superiores a 45°C (113°F).
> Nunca tente abrir o conjunto de baterias por qualquer motivo. Se o envoltório de plástico do conjunto de baterias estiver partido ou rachado, pare imediatamente de usá-lo e não o recarregue.
> Não ande com as baterias no bolso ou armazenadas em gavetas, caixas de ferramentas ou em qualquer lugar, de forma a evitar que entrem em curto-circuito ou que outros objetos

metálicos possam colocá-las em curto-circuito. O curto-circuito dos terminais de uma bateria pode causar danos à bateria, queimaduras ou provocar um incêndio.

> Não fure o conjunto de baterias com objetos pontiagudos, não golpeie o conjunto de baterias com um martelo, não ande sobre elos nem os exponha a choques mecânicos, tais como golpes bruscos ou impactos.

> Não exponha o conjunto de baterias ao calor. Não exponha o conjunto de baterias à luz solar direta, nem use ou armazene num veículo em condições ambientais quentes. Isto poderia aquecer o conjunto de baterias e provocar uma explosão ou um incêndio.

> Não tente carregar um conjunto de baterias partido ou danificado de modo algum. Existe o perigo de choque elétrico ou eletrocussão.

Emergência

Familiarize-se com esta ferramenta através deste manual de instruções. Memorize as normas de seguranças e siga-as estritamente. Isto ajudar-lhe-á a evitar riscos e perigos.

> **Esteja atento quando utiliza esta ferramenta para identificar e lidar com os riscos com antecedência.** Uma intervenção rápida pode evitar lesões e danos materiais.

> **Desligue a ferramenta quando não funcionar corretamente.** Peça a um técnico qualificado que a observe e a repare, se necessário, antes de pô-la em funcionamento.

Riscos residuais

Há sempre potenciais riscos de lesões e danos, mesmo se utilizar a ferramenta de acordo com todas as instruções de segurança. Os riscos associados à estrutura e forma da ferramenta que podem surgir são os seguintes:

> Problemas de saúde resultantes da vibração quando se usa a ferramenta por um período prolongado ou não se segura de forma correta.
> Lesões e danos materiais resultantes da rotura de acessórios ou do impacto repentino de objetos escondidos durante a utilização.
> Perigo de lesões e danos materiais resultantes de objetos projetados.

Símbolos

Nestas instruções, no produto e na placa de características encontrará, entre outros, os seguintes símbolos e abreviações. Familiarize-se com estes símbolos e abreviações para reduzir os riscos de lesões pessoais ou danos materiais.

V~	Volt (corrente alterna)	ºC	Graus Celsius
V ⎓	Volt (corrente contínua)	Nm	Newton metro
Hz	Hertz	/min or min^{-1}	Por minuto
W	Watt	mm	Milímetro
A	mperio	kg	Quilograma
mA	Miliamperio	dB(A)	Decibel (Ponderado-A)
mAh	Miliamperio por hora	m/s^2	Metros por segundo ao quadrado
	Fechar/Apertar		Utilize proteção auditiva
	Abrir / Desapertar		Utilize óculos de proteção
	Nota/ Observação		Utilize luvas de proteção
	Precaução / Aviso		Utilize calçado de proteção com sola antiderrapante
	Leia o manual de instruções		

yyWxx Código da data de fabrico; ano de fabrico (20yy) e semana de fabrico (Wxx).

Antes de realizar a montagem, limpeza, manutenção, armazenamento, transporte ou outro procedimento qualquer, desligue a ferramenta e retire o conjunto de bateria.

Esta ferramenta tem uma classe de proteção II. Isto significa que tem um isolamento duplo ou reforçado.

Símbolos

Este produto cumpre com as diretivas europeias aplicáveis e foi realizado um método de avaliação de acordo com estas diretivas.

Símbolo REEE. Os resíduos de equipamentos elétricos e eletrónicos não devem ser eliminados com o lixo doméstico. Deposite-os no local adequado para esse efeito.
Para mais informações, Contacte com a autoridade local ou com o estabelecimento onde adquiriu o produto.

Contentor de lixo com rodas, barrado por uma cruz. As baterias e os conjuntos de bateria não devem ser eliminados com o lixo doméstico. Deposite-os no local adequado para esse efeito. Contacte com a autoridade local ou com o estabelecimento onde adquiriu o produto para mais informação sobre como eliminá-lo corretamente.

Este aparelho destina-se apenas ao uso interior.

Não deite as baterias num río ou mergulha-las em água.

Não deite o conjunto de bateria no fogo, podem explodir e causar ferimentos.

0 - 45 °C

Não exponha o conjunto de bateria a temperaturas superiores a 45°C. Não carregue nem armazene o conjunto de bateria a temperaturas inferiores a 0°C (32°F) ou superiores a 45°C (113°F).

1h

Tempo de carregamento: aprox. 1 h

T2A

Fusível de ação retardada com intensidade de corrente estipulada de 2A

O seu produto

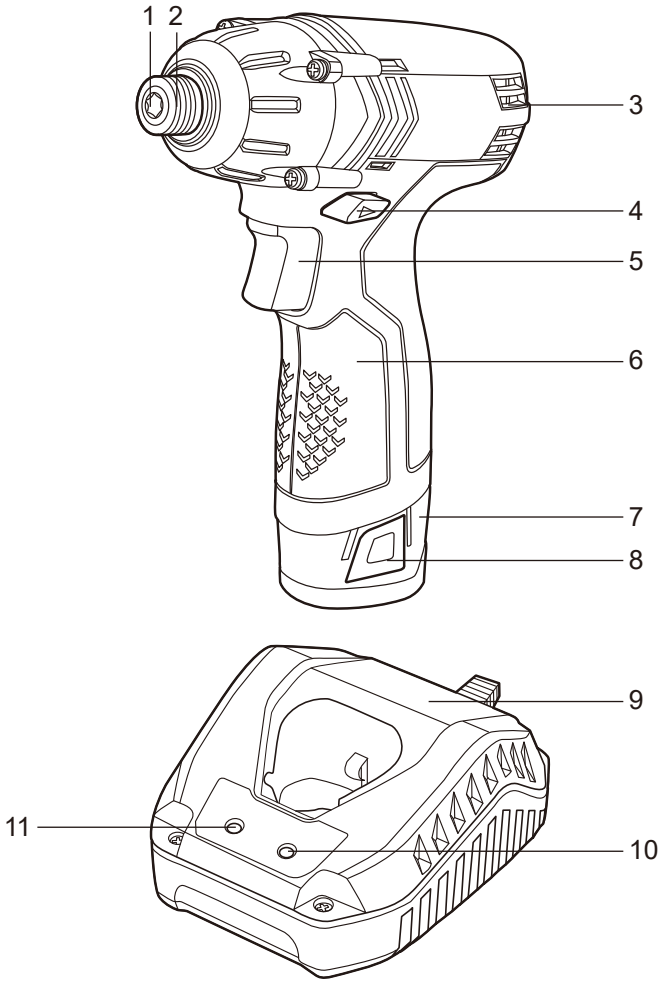

1. Mandril
2. Bucha de aperto
3. Orifícios de ventilação
4. Controlo do sentido de rotação
5. Interruptor de ligado/desligado com velocidade variável
6. Pega
7. Conjunto de baterias
8. Botão de desbloqueio (x2)
9. Carregador
10. Indicador luminoso de carregamento (Verde)
11. Indicador luminoso de carregamento (Vermelho)

Especificações técnicas

Aparafusadora de impacto

> **Tensão estipulada**	:	12 V c.c.
> **Velocidade estipulada em vazio, n_0**	:	0-2200/min
> **Tipo de porta-ferramentas**	:	Hexagonal 6,35 mm
> **Capacidade da ferramenta**	:	6 x 120 mm
> **Peso**	:	aprox. 1,1 kg (incluído o conjunto de baterias)

Conjunto de baterias

> **Modelo nº**	:	MBAT12-Li
> **Tipo**	:	Li-Ion
> **Capacidade**	:	1,500 mAh
> **Tensão**	:	12 V c.c.
> **Peso**	:	aprox. 0,2 kg
> **Temperatura utilização ferramenta e o conjunto de baterías**	:	0 - 40 °C

Carregador

> **Modelo nº**	:	MC12-Li
> **Tensão estipulada de entrada**	:	220 - 240 V~, 50 Hz, 25 W
> **Tensão estipulada de saída**	:	12,6 V c.c., 1,5 A
> **Classe de proteção**	:	aprox. 1 hora
> **Peso**	:	aprox. 0,3 kg

Nível de emissão de ruído

> **Nível de Pressão sonora ponderada, L_{pA}**	:	94 dB(A)
> **Nível de Potência sonora ponderada, L_{WA}**	:	105 dB(A)
> **Incerteza, K_{pA}, K_{WA}**	:	3 dB(A)

Valores totais de vibração mão-braço

Valores totais de vibração (soma vectorial de três eixos) determinados em conformidade com a norma EN 62841-2-2:

> **Percussão de aperto de objetos da capacidade máxima da ferramenta, a_h**	:	16,4 m/s²
> **Incerteza K**	:	1,5 m/s²

O valor da pressão sonora pode superar os 80 dB(A) pelo que se recomenda ao utilizador da ferramenta a usar proteção auditiva.

O valor total de vibração e o valor de emissão de ruído declarados foram medidos de

acordo com um método de ensaio normalizado (EN 62841-1 y EN62841-2-2) e poderão ser utilizados para comparar uma ferramenta com outra. O valor total de vibração e o valor de emissão de ruído declarados também poderão ser utilizados numa análise preliminar da exposição.

AVISO! As emissões de vibrações e de ruído durante o uso atual da ferramenta podem diferir do valor total declarado dependendo dos modos como a ferramenta é utilizada, especialmente dependendo do tipo de peça de trabalho. Identifique as medidas de segurança para proteger o operador que são baseadas numa estimação da exposição nas atuais condições de uso (tendo em conta todas as partes do ciclo de funcionamento tal como o tempo em que a ferramenta está desligada e quando está a funcionamento em vazio em adição ao tempo de disparo).

Explicação Placa de Características

MSID12-Li = NÚMERO DE MODELO

MS = MacAllister
ID = Aparafusadora de impacto
12 = 12 V c.c.
Li = LÍTIO ION

Antes de começar

Desembalagem

1. Retire todos os acessórios da embalagem e coloque-os numa superfície plana e estável.
2. Retire todos os materiais de embalagem e dispositivos de transporte, se aplicável.
3. Comprove que a ferramenta está em bom estado e completa com os acessórios. Não utilize a ferramenta no caso de faltar algum acessório ou se estiver danificada e contacte com o estabelecimento onde adquiriu o produto. A utilização de um produto incompleto ou danificado representa um perigo para as pessoas e para a propriedade.
4. Certifique-se de que tem todos os acessórios necessários para a montagem e utilização da ferramenta. Isto também se aplica para o equipamento de proteção individual.

AVISO! A ferramenta e os materiais de embalagem não são um brinquedo para crianças! As crianças não devem brincar com os sacos de plásticos, lâminas e peças pequenas! Risco de asfixia!

Você precisará de

(itens não fornecidos)

> Equipamento de proteção individual adequado
> Pontas/chaves de caixa adequadas
> Adaptador para ferramentas

(itens fornecidos)

> Conjunto de baterias (7)
> Carregador (9)

Configuração

AVISO! Coloque as peças na ferramenta antes de pôr a ferramenta a funcionar. Não utilize o produto se não estiver completamente montado ou se as peças estiverem danificadas.
Siga as instruções de montagem, passo a passo, e utilize as imagens como guia visual para facilitar a montagem do produto.
Retire o conjunto de baterías da producto antes de estar completamente montado.

Pontas de aparafusar

Com esta ferramenta pode utilizar diferentes tipos de pontas de aparafusar em função da cabeça do parafuso/perno.

As pontas de aparafusar podem aquecer durante o uso. Recomenda-se a usá-las com cuidado. Utilize luvas de proteção ao tocar nas pontas para evitar lesões, como queimaduras ou cortes.

Colocar / Retirar / Substituir

> Puxe a bucha de aperto (2) e insira uma ponta de aparafusar adequada até ao fundo do mandril (1). Solte a bucha de aperto (2) para fixar a ponta em posição (Fig. 1).

> Retire a ponta de aparafusar e insira uma nova tal como foi descrito antes, se necessário.

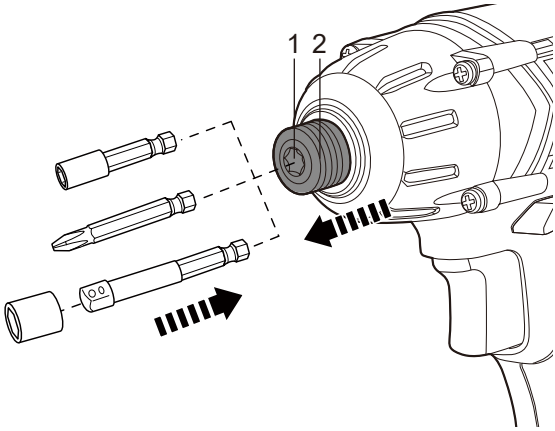

Fig. 1

Conjunto de baterias

Retirar/Instalar

> Para evitar um arranque acidental, bloqueie o interruptor de ligado/desligado (5) colocando o controlo do sentido de rotação (4) no centro (ver “Funções do produto – Controlo do sentido de rotação” a seguir).

> Para retirar o conjunto de baterias do produto, pressione os dois botões de desbloqueio (8) ao mesmo tempo e puxe o conjunto de baterias (7) para fora da pega (6) (Fig. 2).

> Insira o conjunto de baterias (7) na parte inferior da pega (6). Deverá ouvir um clique (Fig. 3).

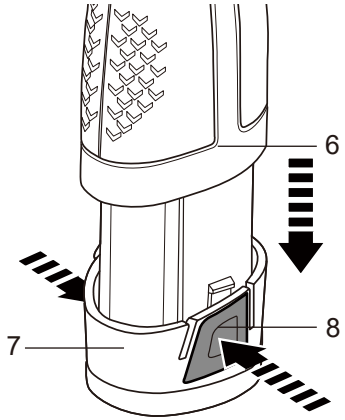

Fig. 2

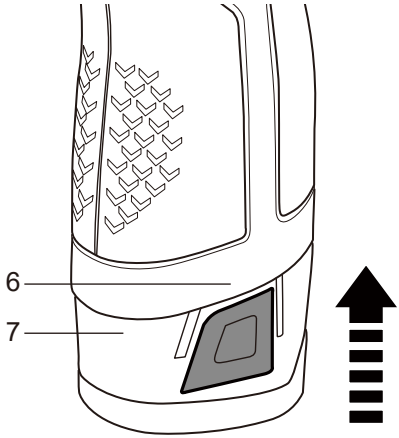

Fig. 3

Carregar o conjunto de baterias

AVISO! Não tente utilizar nenhum outro carregador além daquele especificamente fornecido para ser usado com o equipamento.

NOTA:
Se o conjunto de baterias estiver muito quente, retire-o do carregador e deixe-o arrefecer antes de recarregá-lo.
Aquando a compra, a bateria não está carregada. A bateria deverá ser carregada completamente antes de ser utilizada pela primeira vez.
Carregue a bateria até esta atingir o máximo da sua capacidade ou mais da metade da sua capacidade antes da sua armazenagem. Se não utilizar a ferramenta durante um período de tempo prolongado, carregue a bateria a cada 3-6 meses.

> Insira o conjunto de baterias (7) no carregador (9) (Fig. 4). Conecte o carregador a uma fonte de alimentação. Os indicadores luminosos (10/11) no carregador mostram os diferentes estados como indicado a seguir:

Luz verde (10)	Luz vermelha (11)	Estado
Apagada	Acesa	Em carga
Acesa	Apagada	Carregamento completo, ou a temperatura da bateria é muito alta (o carregamento iniciará automaticamente após o arrefecimento).

> Após o carregamento (aprox. 1 h), o indicador luminoso vermelho (11) apagar-se-á. Desconecte o carregador (9) da fonte de alimentação e retire o conjunto de baterias (7) do carregador (9).

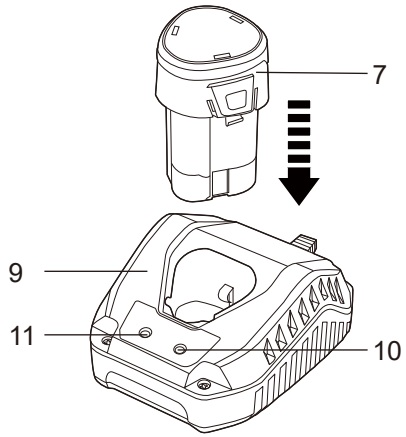

Fig. 4

Com mais detalhe...

Utilização prevista	23
Funções do produto	23
Funcionamento geral	25
Limpeza e manutenção	26
Resolução de problemas	28
Reciclagem e Meio Ambiente	29
Garantia	30
Declaração UE de conformidade	32

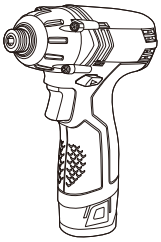

Utilização prevista

Esta ferramenta foi elaborada para o aperto e desaperto de parafusos, pernos e porcas com as respetivas pontas de aparafusar e chaves de caixa. Esta ferramenta não deve ser utilizada para furar nem para trabalhar com materiais que são perigosos para a saúde. Esta ferramenta não está indicada para apertar e desapertar porcas da rodas de carro. Por questões de segurança, é imperativo ler todo o manual de instruções antes da primeira utilização e respeitar todas as instruções nele incluídas.

Funções do produto

Interruptor de ligado/desligado (Fig. 5)

> Pressione o interruptor de ligado/desligado (5) para ligar o produto.

> Solte o interruptor de ligado/desligado (5) para desligar o produto.

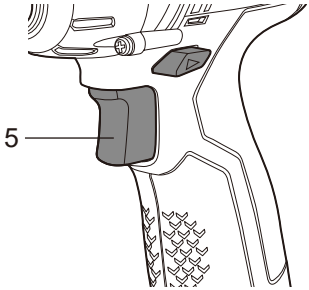

Fig. 5

Controlo de velocidade

> Ajuste a velocidade diretamente com o controlo de velocidade integrado. O interruptor de ligado/desligado (5) está combinado com o controlo de velocidade. A velocidade é controlada pela forma como pressiona o gatilho do interruptor.

Controlo do sentido de rotação direta/inversa

Mude o sentido de rotação de direta a inversa pressionando o controlo do sentido de rotação (4).

AVISO! Mude o sentido de rotação somente quando a ferramenta estiver desligada e completamente parada. Certifique-se sempre de que o controlo do sentido de rotação direita/inversa está ajustado à posição correta em função do trabalho a realizar.
Empurre sempre o contro do sentido de rotação até ao máximo permitido! Não utilize a ferramenta com o controlo numa posição intermédia.

> Deslize o controlo do sentido de rotação (4) para a esquerda (da posição do utilizador) para utilizar o produto com sentido de rotação para a direita (Fig. 6).

> Deslize o controlo do sentido de rotação (4) para a direita (da posição do utilizador) para utilizar o produto com sentido de rotação para a esquerda (Fig. 7).

> Coloque o controlo do sentido de rotação (4) na posição central para bloquear o interruptor de ligado/desligado, prevenindo assim um arranque acidental (Fig. 8).

Controlo do sentido de rotação direita/inversa

Posição	Sentido de rotação	Aplicação
4 Fig. 6		Apertar parafusos
4 Fig. 7		Retirar parafusos
4 Fig. 8		STOP Bloqueia o interruptor de ligado/desligado e evita um arranque acidental

Funcionamento geral

> Verifique, antes de cada utilização, que a ferramenta, o conjunto de bateria e o carregdor não estão danificados. Não utilize a ferramenta se esta estiver danificada ou apresentar sinais de desgaste.
> Verifique que os acessórios e os consumíveis estão bem fixos.
> Segure sempre a ferramenta pela sua pega. Mantenha a pega seca para poder segurá-las com mais segurança.
> Certifique-se que os orifícios de ventilação estão sempre limpos e desobstruídos. Se for necessário, limpe-os com uma escova suave. Os orifícios bloqueados podem provocar um sobreaquecimento e, por conseguinte, danos na ferramenta.
> Desligue a ferramenta imediatamente, se estiver a ser incomodado pela passagem de outras pessoas na zona de trabalho enquanto utiliza a ferramenta. Deixe sempre a ferramenta parar completamente antes de pousá-la.
> Não trabalhe em excesso. Faça pausas periódicas para assegurar-se de que pode concentrar-se no trabalho e ter um controlo total da ferramenta.
> Se possível, fixe as peças de trabalho pequenas para evitar que se movam durante a operação.

AVISO: Tenha em atenção que existem objetos ocultos em cada casa. Certifique-se antes de iniciar a tarefa que não existem tubos de gás, água ou cabos elétricos na área de trabalho que deseja perfurar- risco de choque elétrico e ferimentos graves a pessoas e bens. Use um detector adequado para rastrear esses objetos com antecedência.

Aparafusar

> Realize furo de diâmetro mais pequeno do que o parafuso que pretende aparafusar.
> Mantenha a ferramenta em ângulo reto relativamente ao parafuso que deseja aparafusar/desaparafusar. Se não a mantiver perpendicular, a ponta pode deslizar ou bloquear-se.
> Apoie o extremo da ponta contra o parafuso e depois coloque a ferramenta em funcionamento.
> Exerça pressão suficiente para manter o parafuso em posição com a ponta em contacto com a cabeça do parafuso. Se pressionar demasiado, existe o risco de danificar a ponta e a cabeça do parafuso; se não exercer pressão suficiente a ponta pode deslizar.
> Se o parafuso ficar bloqueado ou preso, retire-o mudando o sentido de rotação.
> Depois de apertar ou soltar o dispositivo de aperto, solte o interruptor de ligado/desligado. Depois de apertar, revise o torque com uma chave de torque.

Limpeza e manutenção

Após cada utilização

> Desligue a ferramenta, retire o conjunto de baterias e deixe-a arrefecer.
> Examine, limpe e guarde a ferramenta tal como se indica a seguir.

As regras de ouro para a manuenção

AVISO: Desligue sempre a ferramenta, retire o conjunto de bateria e deixe arrefecer o produto antes de realizar qualquer procedimento de inspeção, manutenção ou limpeza.

> Mantenha a ferramenta limpa. Limpe qualquer vestígio de sujidade depois de cada utilização e antes de guardar a ferramenta
> Uma limpeza cuidada e regular garante uma utilização segura e prolonga a vida útil do produto.
> Verifique, antes de cada utilização, se há acessórios desgastados ou danificados. Não utilize a ferramenta se esta tiver acessórios rotos ou desgastados.

AVISO: A manutenção e reparação devem ser efetuadas tal como se indica neste manual de instruções! Qualquer outro procedimento deve ser efetuado por um técnico qualificado.

Limpeza geral

> Limpe a ferramenta com um pano seco. Utilize uma escova para as zonas de difícil acesso.
> Limpe especialmente os orifícios de ventilação com um pano e uma escova depois de cada utilização.
> Para a sujidade mais difícil, limpe com ar comprimido (máx. 3 bares).

NOTA: Não utilize substâncias químicas, alcalinas ou abrasivas, ou outro tipo de detergente ou desinfetante agressivo para limpar esta ferramenta, uma vez que pode danificar a superfície.

> Verifique se há acessórios desgastados ou danificados. Substitua os acessórios desgastados quando for necessário ou contacte com um Serviço Técnico autorizado para reparar a ferramenta antes de utilizá-la novamente.

Manutenção

Antes e depois de cada utilização, verifique se há acessórios (ou dispositivos) desgastados ou danificados. Se for necessário, substitua-os por outros novos, tal como se indica neste manual de instruções. Respeite os requisitos técnicos.

Cabo de alimentação

Se o cabo de alimentação estiver danificado, ele deverá ser substituído pelo fabricante, o seu agente ou um profissional qualificado para evitar um perigo.

Reparações

Esta ferramenta não contém nenhum acessório que possa ser reparado pelo utilizador da ferramenta. Contacte com um Serviço Técnico autorizado ou um profissional qualificado para que revise e repare a ferramenta.

Armazanemento

> Desligue a ferramenta e retire o conjunto de bateria.
> Limpe o produto tal como foi indicado antes.
> Guarde a ferramenta e os seus acessórios num local seco, bem ventilado, protegido da luz solar e de temperaturas frias extremas.
> Guarde sempre a ferramenta num local fora do alcance das crianças. A temperatura ideal do local de armazenamento deve situar-se entre os 10°C e 30°C.
> Recomenda-se que guarde a ferramenta na embalagem original ou tapá-la com um pano para protegê-la do pó.

Transporte

> Desligue a ferramenta e retire o conjunto de baterias.
> Coloque uma proteção para o transporte, se for necessário.
> Transporte sempre a ferramenta pela sua pega.
> Proteja a ferramenta de qualquer impacto ou vibração forte que possa ocorrer durante o transporte em veículos.
> Prenda a ferramenta para evitar que se deslize ou caia.

Resolução de problemas

As supostas avarias são frequentemente devidas a causas que o próprio utilizador pode resolvê-las.
Como tal, o utilizador deve revisar o produto usando esta secção. Em muitos casos o problema pode ser resolvido rapidamente.

AVISO: Realize apenas os passos descritos nestas instruções! Se não puder resolver o problema, contacte o serviço técnico ou em técnico qualificado para realizar qualquer procedimento adicional de inspeção, manutenção ou reparação.

Problema	Causa possível	Solução
1. A ferramenta não funciona	1.1. O controlo do sentido de rotação está no centro (posição de bloqueio) 1.2. Conjunto de baterias mal colocado 1.3. Conjunto de baterias descarregado 1.4. Conjunto de baterias danificado 1.5. Outros problemas elétricos no produto	1.1. Deslize o controlo do sentido de rotação ara a esquerda ou direita 1.2. Coloque o conjunto de baterias corretamente 1.3. Retire o conjunto de baterias e recarregue-o 1.4. Contacte um profissional qualificado. 1.5. Contacte um profissional qualificado.
2. A ferramenta não alcança a potência máxima	2.1. O conjunto de baterias está quase descarregado 2.2. Orifícios de ventilação bloqueados	2.1. Carregue o conjunto de baterias 2.2. Limpe os orifícios de ventilação
3. Resultado insatisfatório	3.1. A ponta está desgastada 3.2. A ponta não é a indicada para a operação pretendida.	3.1. Substitua-a por outra nova 3.2. Utilize uma ponta adequada
4. A ferramenta para bruscamente	4.1. A ferramenta está sobrecarregada 4.2. Conjunto de baterias descarregado 4.3. Conjunto de baterias excessivamente quente	4.1. Retire a ferramenta da peça e volte a ligá-la 4.2. Retire o conjunto de baterias e recarregue-o 4.3. Retire o conjunto de baterias e deixe-o arrefecer

Reciclagem e Meio Ambiente

Os resíduos de equipamentos elétricos e eletrónicos não devem ser eliminados com o lixo doméstico. Deposite-os no local adequado para esse efeito.
Para mais informações, contacte com a autoridade local ou com o estabelecimento onde adquiriu o produto.

Eliminação da bateria usada

Para preservar os recursos naturais, elimine a bateria corretamente para que possa ser reciclada. Contacte as autoridades locais para obter mais informações sobre as opções disponíveis de reciclagem e/ou eliminação. Descarregue a bateria fazendo funcionar a ferramenta, remova a bateria da ferramenta e cubra os terminais da bateria com fita adesiva reforçada para evitar um curto-circuito e um choque elétrico.
Não tente abrir ou remover qualquer componente da bateria

Garantia

Empenhamo-nos especialmente na seleção cuidada de materiais de elevada qualidade e utilizamos técnicas de fabrico que nos permitem criar produtos que incorporam design e durabilidade. Este produto (MacAllister Aparafusadora de impacto 12V) tem uma garantia do fabricante de 2 anos contra defeitos de fabrico, a partir da data de compra (se comprado na loja) ou data de entrega (se comprado online), sem custo adicional para uso doméstico normal (não
profissional ou comercial).

Para apresentar uma reclamação ao abrigo desta garantia, é necessário
apresentar a prova de compra (tal como um recibo, uma fatura de compra ou outra prova admissível em conformidade com a lei em vigor). Mantenha o
comprovativo de compra num lugar seguro. Para esta garantia se aplicar, o produto comprado tem de ser novo; não se aplica a produtos em segunda mão ou a produtos de exibição. Salvo disposição em contrário na lei em vigor, a garantia de qualquer produto de substituição expira no final do período da garantia do produto original.

Esta garantia cobre defeitos e falhas de produto, desde que o produto tenha sido utilizado para o fim a que se destina e tenha sido sujeito à instalação, limpeza, manutenção e a cuidados de acordo com as informações contidas nestes termos e condições, no manual do utilizador e na prática padrão, desde que a mesma não contrarie o manual de utilizador.

Esta garantia não cobre defeitos e danos causados pelo desgaste normal, nem danos que possam resultar de utilização indevida, instalação ou montagem incorreta, negligência, acidentes, utilizações indevidas ou modificações do produto. Salvo disposição em contrário na lei em vigor, esta garantia não abrange, em caso algum, custos auxiliares (expedição, deslocação, custos de desinstalação e reinstalação, mão-de-obra, etc), ou danos diretos e indiretos.

Esta garantia não cobre defeitos causados ou como resultado de:
• Uso e desgaste normal
• Negligência, uso incorreto ou excessivo
• Tentativas de reparação efetuadas por pessoas que não sejam um agente autorizado
• Danos estéticos
• Danos causados por objetos ou substâncias estranhas ou acidentes.
• Danos acidentais ou modificação
• Incumprimento das diretrizes do fabricante
• Perda dos bens

Se o produto apresentar algum defeito, iremos, dentro de um prazo razoável, reparar-lo ou substituir-lo.

Os direitos no âmbito desta garantia têm força executiva no país onde adquiriu este produto. As questões relativas à garantia devem ser esclarecidas na loja onde adquiriu o produto. A garantia complementa e não afeta os seus direitos legais.

Se adquiriu este produto em Portugal - o distribuidor é responsável por quaisquer defeitos de conformidade do produto de acordo com os termos da lei relativa a garantias (Decreto-Lei N.º 67/2003), aditada pelo Decreto-Lei N.º 84/2008.

Declaração UE de conformidade

(EN) EU DECLARATION OF CONFORMITY
(FR) DÉCLARATION UE DE CONFORMITÉ
(PL) DEKLARACJA ZGODNOŚCI UE
(RO) DECLARAȚIA DE CONFORMITATE UE
(ES) DECLARACIÓN UE DE CONFORMIDAD
(PT) DECLARAÇÃO DE CONFORMIDADE UE

Product/ Produit/ Produkt/Produsul/Producto/Produto

- 12V Cordless Impact Driver/Visseuse à Percussion 12V/Wkrętarka udarowa 12V/ Maşină de înşurubat cu percuție 12V/ Atornillador de impacto 12V/Aparafusadora de impacto 12V
- MSID12-Li
- SN: 000001-999999

Name and address of the manufacturer or his authorised representative:
Nom et adresse du fabricant ou de son mandataire:
Nazwa i adres producenta lub jego upoważnionego przedstawiciela:
Denumirea și adresa producătorului sau a reprezentantului său autorizat:
Nombre y dirección del fabricante o de su representante autorizado:
Nome e endereço do fabricante ou do respetivo mandatário:

Kingfisher International Products B.V.,
Rapenburgerstraat 175E,
1011 VM Amsterdam,
The Netherlands

This declaration of conformity is issued under the sole responsibility of the manufacturer.
La présente déclaration de conformité est établie sous la seule responsabilité du fabricant.
Niniejsza deklaracja zgodności wydana zostaje na wyłączną odpowiedzialność producenta.
Prezenta declarație de conformitate este emisă pe răspunderea exclusivă a producătorului.
La presente declaración de conformidad se expide bajo la exclusiva responsabilidad del fabricante.
A presente declaração de conformidade é emitida sob a exclusiva responsabilidade do fabricante.

Object of the declaration/Objet de la declaration/Przedmiot deklaracji/Obiectul declarației/Objeto de la declaración/Objeto da declaração

Product/Produit/Produkt/ Produsul/Producto/ Produto	Model/Modèle/Model/ Modelul/Modelo/Modelo	EAN
12V Cordless Impact Driver Visseuse à Percussion 12V Wkrętarka udarowa 12V Maşină de înşurubat cu percuție 12V Atornillador de impacto 12V Aparafusadora de impacto 12V	MSID12-Li	3663602798798(UK) 3663602798811(EU)

The object of the declaration described above is in conformity with the relevant Union harmonisation legislation:
L'objet de la déclaration décrit ci-dessus est conforme à la législation d'harmonisation de l'Union applicable:
Wymieniony powyżej przedmiot niniejszej deklaracji jest zgodny z odnośnymi wymaganiami unijnego prawodawstwa harmonizacyjnego:
Obiectul declarației descris mai sus este în conformitate cu legislația relevantă de armonizare a Uniunii:
El objeto de la declaración descrita anteriormente es conforme con la legislación de armonización pertinente de la Unión:
O objeto da declaração acima descrito está em conformidade com a legislação de harmonização da União aplicável:

Declaração UE de conformidade

2006/42/EC as amended Machinery Directive
2014/30/EU as amended Directive Electromagnetic compatibility
2011/65/EU as amended Directive Restriction of the use of certain hazardous substances in electrical and electronic equipment
Directive 2006/42/CE relative aux machines
2014/30 / UE telle que modifiée Directive Compatibilité électromagnétique
Directive 2011/65/UE relative à la limitation de l'utilisation de certaines substances dangereuses dans les équipements électriques et électroniques
2006/42/WE w zmienionej dyrektywie maszynowej
2014/30 / UE ze zmianami Dyrektywa Kompatybilność elektromagnetyczna
2011/65 / UE ze zmianami Dyrektywa Ograniczenie stosowania niektórych niebezpiecznych substancji w sprzęcie elektrycznym i elektronicznym
2006/42/CE, astfel a fost modificată Directiva privind echipamentele
2014/30/UE, astfel a fost modificată Directiva privind compatibilitatea electromagnetică
2011/65/UE, astfel a fost modificată Directiva privind limitarea utilizării anumitor substanțe periculoase în echipamentele electrice și electronice
Directiva sobre maquinaria modificada 2006/42/CE
2014/30/UE modificada Directiva Compatibilidad electromagnética
2011/65/UE modificada Directiva Restricción del uso de determinadas sustancias peligrosas en equipos eléctricos y electrónicos
2006/42/CE como diretiva de máquinas alteradas
2014/30/UE como alteração da compatibilidade eletromagnétic
2011/65/UE como restrição diretiva alterada da utilização de certas substâncias perigosas em equipamentos elétricos e eletrónicos

References to the relevant harmonised standards used or references to the other technical specifications in relation to which conformity is declared:
Références des normes harmonisées pertinentes appliquées, y compris la date de celles-ci, ou des autres specifications techniques, y compris la date de celles-ci, par rapport auxquelles la conformité est déclarée:
Odwołania do odnośnych norm zharmonizowanych, które zastosowano, wraz z datą normy, lub do innych specyfikacji technicznych, wraz z datą specyfikacji, w odniesieniu do których deklarowana jest zgodność:
Trimiteri la standardele armonizate relevante folosite, inclusiv data standardului, sau trimiteri la celelalte specificații tehnice, inclusiv data specificațiilor, în legătură cu care se declară conformitatea:
Referencias a las normas armonizadas pertinentes utilizadas, incluidas las fechas de las normas, o referencias a las otras especificaciones técnicas, incluidas las fechas de las especificaciones, respecto a las cuales se declara la conformidad:
Referências às normas harmonizadas aplicáveis utilizadas, incluindo a data da norma, ou às outras especificações técnicas, incluindo a data da especificação, em relação às quais é declarada a conformidade:

EN 62841-1:2015
EN 62841-2-2:2014
EN 55014-1:2017+A11
EN 55014-2:2015

Authorised signatory and technical file holder/signataire et responsable de la documentation technique authorisé/ podmiot uprawniony do wystawienia i adres prezechowywania dokumentacji technicznej/semnatar autorizat și deținător al dosarului tehnic/firmante autorizado y titular del expediente tecnico/ signatário autorizado e detentor da ficha técnica

Kingfisher International Products B.V.,
Rapenburgerstraat 175E,
1011 VM Amsterdam,
The Netherlands

David Awe
Group Quality Director 26/08/2021

Manufacturer,Fabricant,Producent,
Producător,Fabricante:

Kingfisher International Products B.V.
Rapenburgerstraat 175E, 1011 VM, Amsterdam
The Netherlands

PT

www.bricodepot.pt

Para consultar manuais de instrucoes online, visite
www.kingfisher.com/products