ES
PT

1200W 330mm
Cortadora de césped eléctrica
1200W 330mm
Cortador de Relva Elétrico

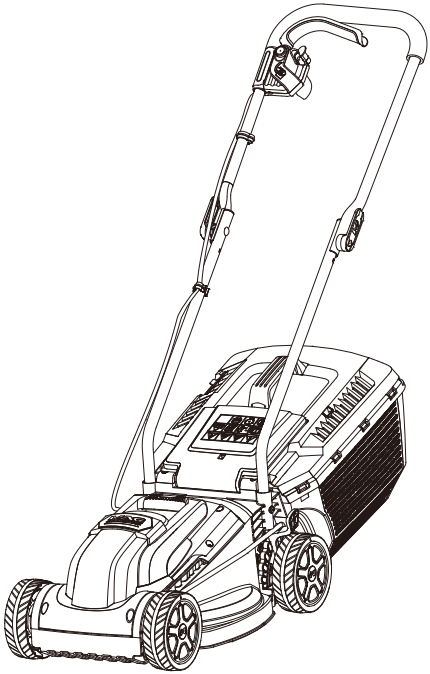

MLMP1200-2

EAN : 5036581058494

ADVERTENCIA: ¡Lea el manual de instrucciones antes de usar el producto!

AVISO: Leia as instruções antes de usar o dispositivo!

Manual de instrucciones original - MNL_MLMP1200-2_BX220IM_V2_20200909
Instruções Originais - MNL_MLMP1200-2_BX220IM_V2_20200909

ES
PT

MLMP1200-2

ES MLMP1200-2 Cortabordes 01

PT MLMP1200-2 Aparador de relva 35

Montaje 16

Montagem 50

Vamos a empezar...

Estas instrucciones son para su seguridad. Lea todo exhaustivamente antes de usar el producto y guarde el documento para su uso como futura referencia.

Inicio... 01

Información técnica **y** legal 02-10
Su producto 11-13
Especificaciones técnicas 14-15
Antes de **comenzar** 16-19

Más detalladamente... 20

Funciones del **producto** 21-23
Funcionamiento 24-26
Cuidado y **mantenimiento** 27-30
Solución de **problemas** 31
Reciclaje y **eliminación** 32
Garantía 33
Declaración de **conformidad** CE 34

Advertencias de seguridad

> Este aparato NO DEBE ser utilizado por niños y personas con facultades físicas, sensoriales o mentales reducidas, o con falta de experiencia y conocimiento.
> Las normas locales pueden restringir la edad del operador.
> Los niños no deben jugar con el aparato.
> Información sobre el uso y tipo de cable de extensión que debe ser utilizado. No debe ser más ligero que H05VV-F, el diámetro del cable no debe ser menor que 2x0,75mm^2.

IMPORTANTE
LEA ATENTAMENTE ANTES DEL USO.
CONSERVE PARA FUTURAS REFERENCIAS.

Prácticas de funcionamiento seguro para el entrenamiento de cortadoras de césped eléctricas

> Lea atentamente el manual de instrucciones. Familiarícese con los controles y el uso correcto de la máquina.
> Nunca permita que nadie que no esté familiarizado con estas instrucciones use la máquina. Las normas locales pueden restringir la edad del operador.
> Nunca utilice la máquina si hay cerca personas, especialmente niños, o animales domésticos.
> Tenga en cuenta que el operador o usuario es el responsable de los accidentes o peligros que puedan ocurrirle a personas o a la propiedad privada.

Preparación

> Lleve siempre calzado apropiado y pantalones largos mientras utilice la máquina. No utilice la máquina si está descalzo o lleva sandalias. Evite llevar ropa poco ajustada o que tenga cordones o lazos

colgando.
> Compruebe bien el área donde se va a usar la máquina y elimine cualquier objeto que pueda ser lanzado por la máquina.
> Antes del uso, realice una inspección visual para comprobar que la hoja, el perno y el soporte no estén desgastados o dañados. Sustituya los componentes desgastados o dañados en juegos para conservar el equilibrio. Sustituya las etiquetas dañadas o ilegibles.
> Antes del uso, compruebe que el cable de alimentación y extensión no presenten signos de deterioro o desgaste. Si el cable resulta dañado durante el uso, desconéctelo de inmediato de la alimentación.
NO TOQUE EL CABLE ANTES DE DESCONECTARLO DE LA ALIMENTACIÓN.
No utilice la máquina si el cable está dañado o desgastado.

Funcionamiento
> Utilice la máquina solo con luz de día o buena iluminación artificial.
> Evite utilizar la máquina con la hierba mojada.
> Asegúrese siempre de tener un paso seguro en los desniveles.
> Ande, nunca corra.
> En los desniveles, corte el césped en sentido transversal y no de arriba a abajo.
> Preste especial atención al cambiar de dirección en las pendientes.
> No corte en exceso las pendientes pronunciadas.
> Tenga mucho cuidado al darse la vuelta o tirar la máquina hacia usted.
> Detenga la/s hoja/s si se debe inclinar la máquina para su transporte al pasar por superficies distintas a

la hierba, y al transportar la máquina desde y hasta el área que se va a utilizar.

> Nunca utilice la máquina con protectores o escudos defectuosos, o sin los dispositivos de seguridad colocados, por ejemplo, deflectores y/o colector de hierba.

> Encienda el motor cuidadosamente según el manual de instrucciones y con los pies alejados de la/s hoja/s.

> No incline la máquina al encender el motor, excepto si se debe inclinar para encenderse. En este caso, no la incline más de lo necesario e incline solo la parte que está más lejos del operador.

> No arranque la máquina si se encuentra enfrente de la abertura de descarga.

> No ponga las manos o los pies cerca o debajo de las partes móviles. Mantenga despejada en todo momento la abertura de descarga.

> No transporte la máquina si la fuente de alimentación está en marcha.

> Detenga la máquina y quite el enchufe de la toma. Asegúrese de que todas las partes móviles se han detenido por completo.
- siempre que deje la máquina,
- antes de limpiar los atascos o descargar la canaleta,
- antes de comprobar, limpiar o trabajar con la máquina,
- después de golpear un cuerpo extraño. Compruebe la presencia de daños en la máquina y repárela antes de volver a arrancar y utilizar la máquina;

> Si la máquina comienza a vibrar de forma anómala (comprobar inmediatamente), inspeccione en busca de daños,
- sustituya o repare cualquier parte dañada,
- revise y apriete cualquier parte suelta.

Mantenimiento y almacenamiento

> Mantenga apretadas todas las tuercas, pernos y tornillos para asegurar un funcionamiento seguro de la máquina.
> Compruebe periódicamente el desgaste o deterioro del colector de hierba.
> En máquinas con más de una hoja, tenga cuidado, ya que la rotación de una hoja puede provocar que giren las otras hojas.
> Tenga cuidado durante el ajuste de la máquina a fin de evitar que los dedos queden atrapados entre las hojas móviles y partes fijas de la máquina.
> Deje enfriar siempre la máquina antes de guardarla.
> Al realizar el mantenimiento de las hojas asegúrese de que la fuente de alimentación esté desconectada, ya que las hojas podrían moverse.
> Por razones de seguridad, sustituya las partes desgastadas o dañadas. Utilice solo piezas de repuesto y accesorios originales. Recomendación para máquinas de clase II.
> La máquina debería ser suministrada mediante un dispositivo de corriente residual (RCD) con una corriente máxima de 30 mA.
> Si el cable de alimentación está dañado, debe ser reemplazado por el fabricante, su agente de servicio o persona con cualificación similar, para evitar peligros.

Vibración y reducción de ruido

Para reducir el impacto de la emisión de ruido y vibración, limite el tiempo de funcionamiento, use modos de funcionamiento con baja vibración y bajo ruido, así como lleve puesto equipamiento de protección personal.
Tenga en cuenta los siguientes puntos para minimizar

los riesgos de exposición del ruido y la vibración:
> Utilice el producto solo según lo previsto por su diseño y estas instrucciones.
> Asegúrese de que el producto esté en buenas condiciones y reciba un buen mantenimiento.
> Utilice dispositivos de corte adecuados para el producto y asegúrese de que estén en buenas condiciones.
> Mantenga apretada la sujeción de los manillares/la superficie de agarre.
> Realice el mantenimiento del producto de acuerdo con estas instrucciones y manténgalo bien lubricado (donde proceda).
> Organice su programa de trabajo para extender cualquier uso de herramienta de vibración elevada durante un periodo de tiempo mayor.

Emergencia
Familiarícese con el uso de este producto mediante este manual de instrucciones. Memorice las instrucciones de seguridad y sígalas al pie de la letra. Esto le ayudará a prevenir riesgos y peligros.
> Preste siempre atención al usar este producto, de modo que pueda detectar y controlar el riesgo precozmente. Una intervención rápida puede prevenir lesiones serias y daños materiales.
> Apague y desconecte del suministro de corriente si hay un funcionamiento defectuoso. Deje que un especialista cualificado compruebe el producto y, en su caso, repárelo antes de volverlo a poner en marcha.

Riesgos residuales
Incluso si está utilizando este producto de acuerdo con todos los requerimientos de seguridad, existen riesgos

potenciales de lesión y daño. Los peligros siguientes pueden surgir en relación con la estructura y diseño del producto:

> Problemas de salud resultantes de la emisión de vibraciones si se utiliza el producto durante periodos largos de tiempo, o si no se ha manejado ni inspeccionado correctamente.

> Lesiones y daños materiales debido al uso de herramientas rotas o el impacto repentino de objetos ocultos durante el uso.

> Peligro de lesiones y daños materiales causados por objetos proyectados.

⚠ **¡ADVERTENCIA!** ¡Este producto genera un campo electromagnético durante el uso! ¡Este campo puede interferir en determinadas circunstancias con implantes médicos activos o pasivos! ¡Para reducir el riesgo de lesiones graves e incluso la muerte, recomendamos que las personas con implantes médicos consulten con su doctor previamente al uso del producto!

Explicación de símbolos

En el producto, la etiqueta de clasificación y dentro de estas instrucciones encontrará, entre otros, los siguientes símbolos y abreviaturas. Familiarícese con ellos para reducir peligros como lesiones personales y daños materiales.

V~	Voltio (voltaje alternativo)	mm	Milímetro
W	Vatios	kg	Kilogramo
Hz	Hercio	dB (A)	Decibelio (clasificado A)
min^{-1}	Por minuto	m/s^2	Metros por segundo cuadrado
l	Litro		
IPX4	Protección contra cuerpos extraños sólidos, así como contra salpicaduras de aguas desde cualquier dirección.		
yyWxx	Código fecha de fabricación: Año de fabricación (20aa) y semana de fabricación (Sxx).		

MLMP1200-2

M - MAC ALLISTER

Cortadora de césped - LM

Potencia nominal de entrada - P1200-2

Cuidado / Advertencia.

Leer el manual de instrucciones.

Usar protección auditiva.
Usar protección ocular.

Usar guantes de protección.

Usar protección respiratoria.

Desbloqueo / para soltar.

Bloqueo / para apretar o asegurar.

Usar calzado de seguridad antideslizante.

Apague el producto y desconéctelo de la fuente de alimentación antes de montarlo, limpiarlo, ajustarlo, mantenerlo, guardarlo y transportarlo.

No exponga el producto a condiciones de lluvia o humedad.

En los desniveles, corte el césped en sentido transversal y no de arriba a abajo.

Compruebe el área donde se va a usar el producto y elimine cualquier objeto que pudiera ser lanzado por el producto. Si hay objetos ocultos durante el funcionamiento, detenga el motor y quítelos.

Los objetos arrojados por el producto podrían impactar al usuario u otros transeúntes. Asegúrese siempre de que las personas y los animales permanezcan a la distancia de seguridad del producto cuando esté en funcionamiento. Por lo general, los niños no deben acercarse al área donde se encuentre el producto.

Tenga cuidado con las hojas afiladas. Las hojas continúan girando después de que el motor haya sido apagado. Quite el enchufe del suministro principal antes de realizar el mantenimiento o si el cable está dañado.

Mantenga alejado el cable de alimentación flexible del dispositivo de corte.

OPRIREA

El dispositivo de corte continúa girando después de que el producto haya sido apagado. Espere hasta que todos los componentes se hayan detenido por completo antes de tocar el producto.

¡Preste especial atención al trabajar con el dispositivo de corte!

Valor del nivel de potencia acústica garantizado en dB.

Este producto es de la clase de protección II. Esto significa que está equipado con un aislamiento reforzado o doble.

Información técnica y legal

El producto cumple con las directivas europeas aplicables y se llevó a cabo un método de evaluación de conformidad para estas directivas.

Símbolo RAEE. Los residuos de productos eléctricos no se deben desechar junto con los demás residuos caseros. Recicle en las instalaciones pertinentes. Pregunte a las autoridades locales o a su minorista cómo puede reciclar.

Su producto

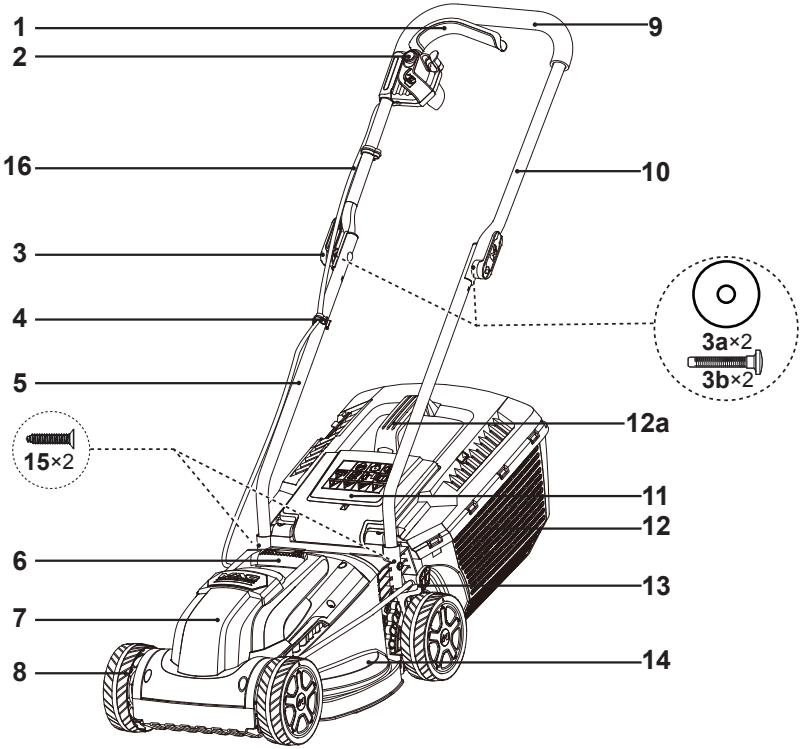

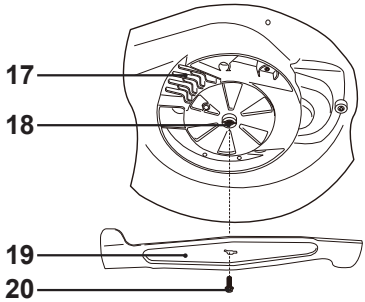

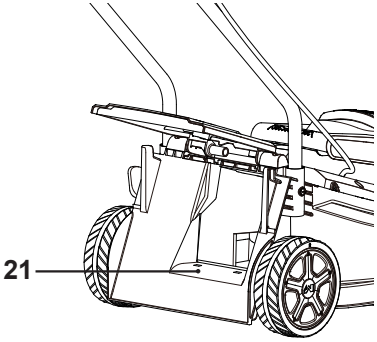

Su producto

1. Palanca inicio/parada
2. Botón interruptor de seguridad
3. Perilla de ala x2
   a. Arandela x2
   b. Perno x2
4. Clip para cable x2
5. Agarradero inferior
6. Asa de transporte
7. Carcasa del motor
8. Rueda
9. Manillar
10. Agarradero superior
11. Protector deflector
12. Captador de hierba
    a. Asa
    b. Parte superior *
    c. Parte inferior *
    d. Lengüeta de recogida*
    e. Pestaña*
13. Palanca de ajuste de altura de corte
14. Cubierta
15. Tornillo x2
16. Cable de interconexión
17. Ranuras de ventilación
18. Husillo
19. Dispositivo de corte (hoja)
20. Perno
21. Canaleta trasera de descarga

NOTA: Las partes marcadas con * no se muestran en esta vista general. Consulte el apartado respectivo en el manual de instrucciones.

Desembalaje

> Desembale todas las partes y déjelas sobre una superficie lisa y estable.

> Retire el material de embalaje y los dispositivos de envío, si procede.

> Asegúrese de que el volumen de suministro esté íntegro y libre de daños. Si falta alguna pieza o detecta daños, no utilice el producto y póngase en contacto con su distribuidor. El uso del producto dañado o incompleto puede originar un riesgo para las personas y daños materiales.

> Asegúrese de que tiene todos los accesorios y herramientas que necesita para el montaje y funcionamiento. Esto incluye también un equipamiento de protección personal adecuado.

Necesitará

(artículos no suministrados)

Destornillador con forma de cruz

Equipamiento de protección individual apropiado

(artículos suministrados)

Captador de hierba (12)

Especificaciones técnicas

General	
> Tensión nominal:	220-240 V~, 50 Hz
> Entrada nominal:	1200 W
> Velocidad nominal sin carga n_0:	3350 min^{-1}
> Anchura de corte:	330 mm
> Altura de corte:	5 niveles: 20/30/40/50/60 mm
Volumen del captador de hierba:	30 l
> Clase de protección:	II ⧈
> Grado de protección	IPX4
> Peso:	aprox. 8,8 kg
Valores sonoros	
> Nivel de presión sonora L_{pA}:	85 dB (A), K = 3 dB (A)
> Nivel de potencia acústica L_{WA}:	93,7 dB (A), K = 1,79 dB (A)
> Nivel de potencia acústica L_{WA} (según 2000/14/CE enmendado por 2005/88/CE) garantizado:	96 dB (A)
Valores de vibración	
> Vibración mano-brazo a_{hv}:	≤2,5 m/s^2

La siguiente información:

> especifica que el valor total de la vibración declarado ha sido medido de acuerdo con un método de prueba estándar y puede ser utilizado para comparar una herramienta con otra;

> especifica que el valor total de la vibración declarado también puede ser utilizado en una evaluación de exposición preliminar.

Una advertencia:

> especifica que la emisión de vibración durante el uso actual de la herramienta eléctrica puede diferir del valor total declarado en función de la forma en la que se utilice la herramienta;

> especifica sobre la necesidad de identificar medidas de seguridad para proteger al operador basada en la estimación de la exposición en las condiciones de uso actuales (teniendo en cuenta todas las partes del ciclo operativo como las veces que la herramienta se apaga y si funciona al ralentí además del tiempo de disparo).

¡ADVERTENCIA! ¡En función del uso actual del producto, el valor de la vibración puede diferir del total declarado! ¡Adopte las medidas adecuadas para protegerse contra la exposición a vibraciones! ¡Tenga en cuenta el proceso completo incluyendo las veces que el producto está en funcionamiento sin carga o apagado!

¡Las medidas adecuadas incluyen entre otras un cuidado y mantenimiento regular del producto y de los accesorios de corte, mantener las manos calientes, pausas regulares y una planificación adecuada de los procesos de trabajo!

Montaje

¡ADVERTENCIA! ¡Montar por completo el producto antes de su uso! ¡No utilice un producto que ha sido montado parcialmente o con piezas dañadas!

¡Siga paso a paso las instrucciones de montaje y use las imágenes suministradas como guía visual para un montaje sencillo del producto!

¡No conecte el producto a la fuente de alimentación antes de que esté completamente montado!

Manillar

> Inserte el agarradero inferior (5) en las ranuras de la carcasa de la cortadora de césped y asegúrese de que los agujeros cuadrados miren hacia adentro (Fig. 1). Sujete el manillar usando los tornillos (15)(Fig. 2).

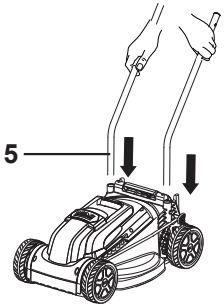

Fig.1

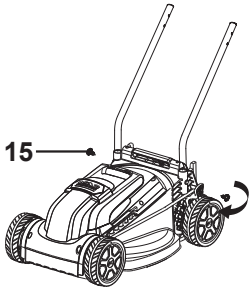

Fig.2

> Fije el agarradero superior (10) usando el perno (3b) con la arandela (3a) y las perillas de ala (3) del agarradero inferior (5) (Fig. 3). El agarradero superior se puede fijar en dos alturas diferentes, seleccione cuál es la más cómoda para un uso normal antes del montaje. Asegúrese de que el control operativo se encuentre en la mano derecha visto desde atrás.

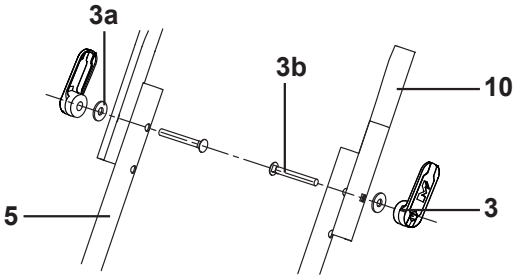

Fig.3

> Asegure el cable de interconexión (16) con los clips para cable (4) (Fig. 4).

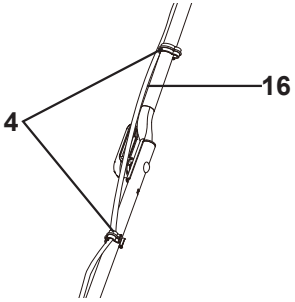

Fig.4

NOTA: Hay dos posiciones de altura para el manillar en el agarradero inferior. Asegúrese de que el agarradero superior esté montado a la misma altura a ambos lados del manillar inferior.

Captador de hierba

> Alinee la parte frontal de la parte superior (12b) y la parte inferior (12c) del captador de hierba. Sujete las dos mitades empezando por la parte frontal del captador de hierba (Fig. 5).

> Una vez asegurados los clips frontales a ambos lados, empiece por el final para asegurar en cada lado los clips. Este método ayudará a mantener alineadas las dos mitades del captador de hierba.

> Encaje el manillar (12a) en la parte superior del captador de hierba (Fig. 6).

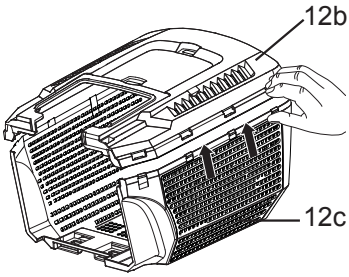

Fig.5

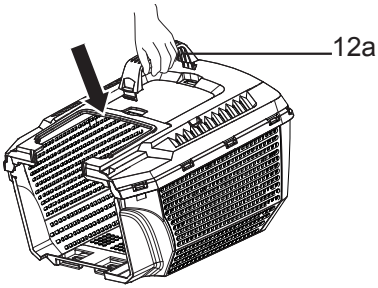

Fig.6

> Inserte la lengüeta de recogida (12d) en la parte inferior (12c). Asegúrese de que la lengüeta del captador de hierba esté bien colocada tal y como se muestra (Fig. 7)

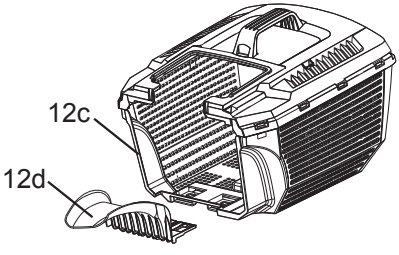

Fig.7

> Antes de encajar el captador de hierba (12) en la cortadora debe asegurarse de que el motor esté apagado y la hoja no esté rotando. El captador de hierba debe fijarse a los dos soportes de la cortadora. Abra el protector deflector (11) con una mano y coloque el captador de hierba con la otra tal y como se muestra (Fig. 8). El protector deflector está sujeto contra el captador de hierba por un resorte.

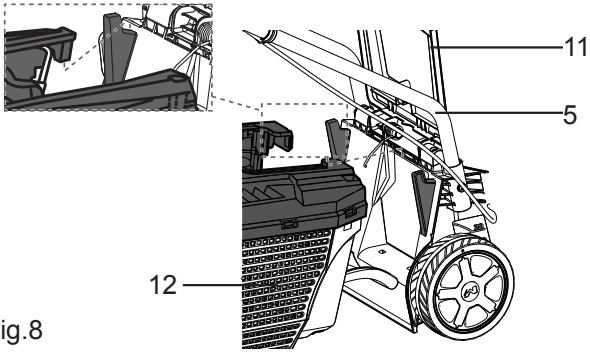

Fig.8

¡ADVERTENCIA! No intente utilizar el producto sin que el captador de césped esté colocado - ¡Existe peligro de objetos proyectados! Antes de quitar el captador de césped, el motor debe estar apagado y la hoja debe haberse detenido. Antes del primer uso, el captador de hierba debe ser montado completamente con la parte superior, la parte inferior y la lengüeta de recogida.

Conexión a la fuente de alimentación

¡ADVERTENCIA! ¡Por su seguridad, el agarradero debe estar en posición de trabajo antes de conectar el enchufe a la toma! ¡Utilice siempre un dispositivo de corriente residual (RCD) de suministro protegido!

> Conecte el enchufe en la toma de alimentación.

¡ADVERTENCIA! ¡Compruebe el voltaje! ¡El voltaje debe cumplir con la información de la etiqueta de clasificación!

Si se utiliza un cable de extensión para un jardín largo, este debe ser apto para su uso en exteriores con toma protegida contra salpicaduras de agua y estar equipado con un enchufe aprobado de 13 Amp BS1363 o BS1363 con un fusible aprobado de 13 Amp BS1362.

Asegúrese de que el cable de extensión es del tamaño y tipo adecuado para su producto:

– 1,5 mm² para hasta 60 m.

– 2,5 mm² para hasta 100 m.

> Su producto está ahora listo para ser usado.

Más detalladamente...

Funciones del **producto** 21-23
Funcionamiento 24-26
Cuidado y **mantenimiento** 27-30
Solución de **problemas** 31
Reciclaje y **eliminación** 32
Garantía 33
Declaración de **conformidad** CE 34-35

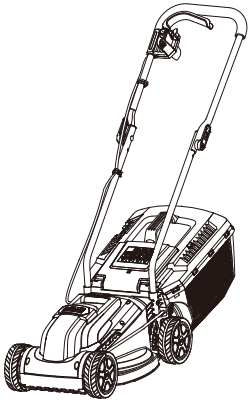

Uso previsto

> Esta cortadora de césped eléctrica MLMP1200-2 está diseñada con una entrada nominal de 1200 vatios.

> El producto ha sido diseñado únicamente para cortar el césped de su jardín doméstico. No debe ser utilizado para cortar hierba mojada o inusualmente alta, p. ej. hierba pasteurizada u hojas trituradas.

> Por razones de seguridad, es imprescindible leer por completo el manual de instrucciones antes del primer funcionamiento y observar las instrucciones contenidas en él.

> Este producto ha sido diseñado únicamente para un uso privado doméstico y no para un uso comercial. No debe ser utilizado para cualquier otro propósito distinto al descrito.

Ajuste de la altura de corte

Ajuste la altura de corte en función de las necesidades de su césped. La altura de corte depende del tipo de césped y altura de la hierba. Al cortar la hierba alta, empiece con la altura de corte máxima y realice un segundo corte con un ajuste inferior.

> Empuje la palanca de ajuste de altura de corte (13) alejándola del producto (paso 1) y muévala a la altura de corte deseada (Fig. 9, paso 2).

> Libere la palanca de ajuste de altura de corte (13) y asegúrela bloqueando correctamente (paso 3).

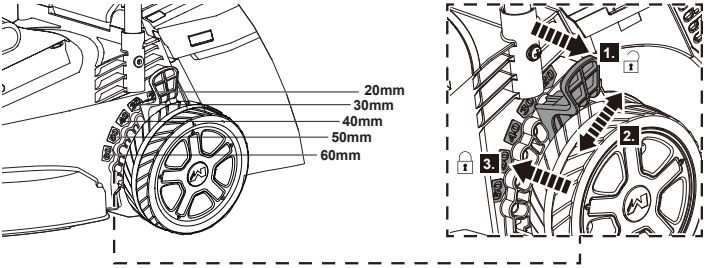

Fig.9

NOTA: Hay disponibles 5 niveles de altura de corte. Las alturas ajustables son 20 mm / 30 mm / 40 mm / 50 mm / 60 mm.

Captador de hierba

Coloque siempre el captador de hierba (12) si utiliza el producto para colectar la hierba.

Transporte siempre el captador de hierba por su asa.

Indicador

El captador de hierba (12) está equipado con una pestaña (12e) que indica el volumen de llenado durante el funcionamiento.

> Si la pestaña (12e) está abierta (durante el funcionamiento), el captador de hierba (12) tiene el suficiente volumen para colectar hierba (Fig. 10).

> Si la pestaña (12e) está cerrada (durante el funcionamiento), el captador de hierba (12) está lleno y debe ser vaciado (Fig. 11).

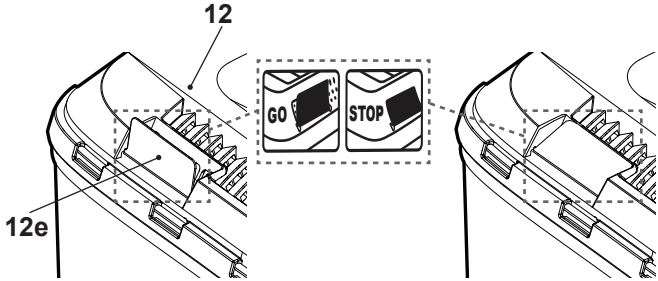

Fig.10
posición abierta

Fig.11
posición cerrada

Vaciado

Vacíe el captador de hierba (12) de forma periódica durante el uso. No espere a que esté completamente lleno. Recomendamos vaciarlo cuando esté medio llena.

NOTA: Un captador de hierba lleno reducirá el rendimiento de este producto.

> Levante el protector deflector (11) y sujételo.

> Retire el captador de hierba (12) de la máquina.

> Quite los recortes de hierba de la canaleta de descarga (21) en el captador de hierba (12). Utilice la herramienta adecuada como un cepillo.

¡ADVERTENCIA! ¡Nunca utilice los pies o las manos para quitar los recortes de hierba de la canaleta de descarga!

> Vacíe los recortes de hierba en un montón de composta.

> Vuelva a colocar el captador de hierba (12) en la máquina.

¡ADVERTENCIA! No intente utilizar el producto, si está colectando hierba, sin que el captador de césped esté colocado - ¡Existe peligro de objetos proyectados!

Apague el motor y espere a que las hojas se hayan detenido por completo antes de quitar el captador de hierba.

Funcionamiento general

Compruebe la presencia de daños en el producto, cable de alimentación, enchufe y accesorios antes de cada uso. No utilice el producto si está dañado o presenta desgaste.

> Compruebe minuciosamente que la hoja está colocada correctamente.

> Sujete siempre el producto por sus manillares. Mantenga secos los manillares para garantizar un agarre seguro.

> Asegúrese de que las ranuras de ventilación (17) estén siempre limpias y sin obstáculos. Límpielas con un cepillo suave, si fuera necesario. Las ranuras de ventilación obstruidas pueden provocar un sobrecalentamiento y dañar el producto.

> Apague de inmediato el producto si le molesta mientras trabaja que otras personas entren en el área de trabajo. Deje siempre que el producto se apague por completo antes de quitar la caja colectora de hierba.

> No trabaje en exceso. Realice pausas regulares para asegurarse de que puede concentrarse en el trabajo y tiene el control pleno del producto.

Apagado/encendido

> Conecte el enchufe en la toma de alimentación.

¡ADVERTENCIA! Por su seguridad, se requiere que el enchufe de la cortadora de césped esté siempre conectado a un cable de extensión. El cable de extensión debe ser apto para el uso en exteriores con tomas protegidas contra salpicaduras de agua. No utilice la cortadora de césped sin el cable de extensión. Utilice siempre un dispositivo de corriente residual (RCD) de suministro protegido.

NOTA: El producto solo se puede arrancar apretando el botón interruptor de seguridad (2) y pulsando a continuación la palanca de inicio/parada (1). Una operación inversa no puede arrancar el producto.

NOTA: El dispositivo de corte (19) continuará girando por un breve periodo de tiempo después de que se haya apagado el producto.

> Asegúrese de que la palanca de inicio/parada (1) se haya liberado.

> Presione el botón interruptor de seguridad (2) y manténgalo apretado (Fig. 12).

> Pulse la palanca de inicio/parada (1) hacia el manillar (9) para encender el producto (Fig. 13). Mantenga pulsada la palanca de inicio/parada (1) durante la operación.

> Libere el botón interruptor de seguridad (2) una vez esté en marcha el producto.

> Libere la palanca de inicio/parada (1) para apagar el producto.

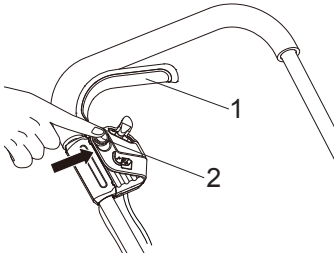

Fig.12

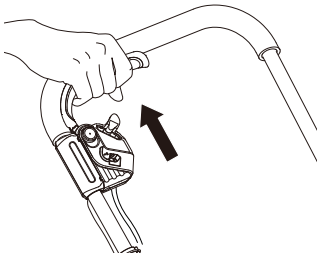

Fig.13

¡ADVERTENCIA! Para evitar que los dedos queden atrapados, lleve siempre guantes de seguridad al utilizar la palanca de inicio/parada y el manillar.

Cortar el césped

> Asegúrese de que el césped esté limpio de piedras, palos, cables u otros objetos que pudieran dañar el producto.

> No corte hierba mojada, ya que tiende a adherirse a los bajos del producto, impidiendo la descarga correcta de recortes de hierba, e incluso puede ser la causa de resbalón y caída.

> Nunca corte más de un tercio de la longitud total de la hierba de un césped saludable. En otoño, solo se debería cortar el césped en la medida en que crezca.

> Empuje ligeramente el producto hacia adelante.

> Corte ligeramente en hileras solapadas. El patrón más efectivo para las cortadoras de césped es líneas rectas a lo largo de uno de los lados. De este modo, las hileras se mantienen uniformes y se garantiza que se corte todo el césped sin que falte ninguna parte (Fig. 14).

> Círculo alrededor de bancadas. Al llegar a una bancada en medio del césped, corte una o dos hileras alrededor de la circunferencia de la bancada.

> Preste especial atención al cambiar de dirección.

> Vacíe el captador de hierba regularmente.

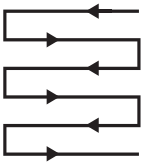

Fig.14

¡ADVERTENCIA! ¡Detenga el motor si el producto choca contra un cuerpo extraño! Apague el producto, desconéctelo de la fuente de alimentación y déjelo enfriar. ¡Compruebe minuciosamente la presencia de daños en el producto! ¡Repare cualquier daño antes de reiniciarlo!

¡Una vibración excesiva del producto durante el funcionamiento es un indicio de daño! Detenga el motor. ¡El producto debería ser inspeccionado y reparado lo antes posible!

Después de su uso

> Apague el producto, desconéctelo de la fuente de alimentación y déjelo enfriar.

> Compruebe, limpie y guarde el producto tal y como se ilustra más abajo.

Las reglas de oro para un buen cuidado

¡ADVERTENCIA! ¡Apague siempre el producto, desconéctelo de la fuente de alimentación y deje que el producto se enfríe antes de realizar las tareas de inspección, mantenimiento y limpieza!

> Mantenga limpio el producto. Elimine los restos después de cada uso y antes de guardarlo.

> Una limpieza regular y adecuada ayudará a asegurar un uso seguro y prolongar la vida del producto.

> Compruebe el desgaste y las partes dañadas del producto antes de cada uso. No lo utilice si encuentra partes rotas o desgastadas.

¡ADVERTENCIA! ¡Realice únicamente las tareas de reparación y mantenimiento en función de estas instrucciones! ¡Todos los demás trabajos deberán ser llevados a cabo por especialistas cualificados!

Limpieza general

> Limpie el producto con un paño seco. Utilice un cepillo para las zonas de difícil acceso.

> En particular, limpie las ranuras de ventilación (17) después de cada uso con un paño y un cepillo.

> Elimine el polvo más resistente con aire comprimido (máx. 3 bar).

NOTA: No utilice productos químicos, alcalinos, abrasivos u otros detergentes agresivos o desinfectantes para limpiar este producto, ya que podrían dañar su superficie.

> Compruebe la presencia de daños y desgaste. Repare los daños en función de este manual de instrucciones o llévelo a un centro de servicio autorizado antes de volver a usar el producto.

Partes de repuesto

El consumidor debe reemplazar las siguientes partes del producto. Las partes de repuesto están disponibles en cualquier distribuidor autorizado o a través de nuestro servicio al cliente.

Descripción	N.º de modelo o especificación
Hoja	GD51BX.00.14 SKB.

Bajos y dispositivo de corte

¡ADVERTENCIA! ¡Lleve guantes de seguridad si trabaja con el dispositivo de corte y cerca de él! ¡Use las herramientas adecuadas para quitar los residuos p. ej. un palo de madera! ¡Nunca utiliza sus manos desprotegidas!

Use siempre piezas de repuesto originales como sustitución. El dispositivo de corte debe ser reemplazado por una identificación n.º ref. GD51BX.00.14 SKB. ¡No coloque ningún otro tipo de dispositivo de corte! ¡La sustitución del dispositivo de corte debería ser realizada por un usuario con experiencia! ¡No se recomienda el uso de hojas afiladas o repasadas a menos que lo haga un servicio de reparación o especialista cualificado similar!

> Mantenga los bajos y el dispositivo de corte (19) limpios y libre de restos. Elimine los recortes de la canaleta de descarga (21).

> Compruebe regularmente que todas las roscas y pernos estén bien apretados antes del funcionamiento. Después de un uso prolongado, especialmente en condiciones de suelo arenoso, el dispositivo de corte (19) se desgastará y perderá parte de la forma original. El corte será eficiente, luego se reducirá y deberá reemplazarse el dispositivo de corte (19).

> Mantenga afilado el dispositivo de corte (19) para garantizar un buen rendimiento de corte. Deje que un especialista cualificado reemplace las hojas gastadas o dañadas del dispositivo de corte por unas nuevas del mismo tipo.

> Aflojar el perno (20) en sentido antihorario usando una llave de 13 mm y quítelo junto con el dispositivo de corte (19) (Fig. 15).

> Sustituya el dispositivo de corte (19) por uno nuevo del mismo tipo.

> Vuelva a colocar el dispositivo de corte (19) en el husillo (18), asegurándose de que esté correctamente alineado. Apretar el perno (20) en sentido horario con aprox. 25 Nm para garantizar un funcionamiento seguro del producto.

> Sustituya este dispositivo de corte (19) después de 50 horas de corte o 2 años, lo que ocurra primero en función de la condición. Si el dispositivo de corte está agrietado o dañado, reemplácelo inmediatamente por uno nuevo.

> Lubrique el dispositivo de corte (19) después de cada uso para prolongar su vida útil y la del producto. Aplique un poco de aceite para máquinas a lo largo del filo del dispositivo de corte (19).

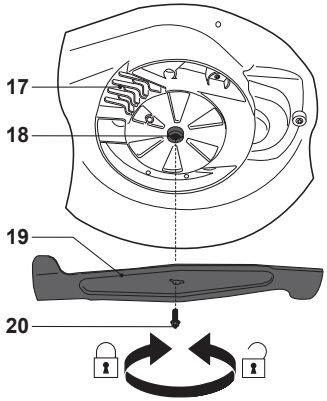

Fig.15

Captador de hierba

> Compruebe el captador de hierba (12) antes de cada uso. No lo utilice si encuentra cualquier daño.

> Limpie el captador de hierba (12) después del funcionamiento utilizando agua y una solución jabonosa.

> Deje secar concienzudamente el captador de hierba antes de guardarlo para evitar el moho.

Reparación

Este producto no contiene ninguna parte que pueda ser reparada por el consumidor. Póngase en contacto con un centro de servicio autorizado o persona con cualificación similar para que lo compruebe y repare.

Almacenamiento

> Limpie el producto tal y como se describe anteriormente.

> Guarde el producto y sus accesorios en un lugar seco y libre de heladas.

> Guarde siempre el producto en un lugar seco inaccesible para niños. La temperatura ideal de conservación se encuentra entre 10° C y 30° C.

> Recomendamos utilizar el embalaje original para guardarlo o cubrir el producto con un trapo apropiado para protegerlo del polvo.

Transporte

> Apague el producto y desconéctelo de la fuente de alimentación.

> Coloque las protecciones de transporte, si procede.

> Transporte siempre el producto por el asa (9). Para levantar el producto, utilice el asa de transporte (6) como ayuda.

> Proteja el producto de cualquier impacto o vibración fuerte que pueda darse durante el transporte en vehículos.

> Asegure el producto para evitar que se deslice o caiga.

Resolución de problemas

Los supuestos fallos son a menudo debido a causas que el usuario puede arreglar el mismo. No obstante, compruebe el producto utilizando esta sección. En la mayoría de los casos, el problema se puede resolver rápidamente.

¡ADVERTENCIA! ¡Realice únicamente los pasos que se describen en este manual de instrucciones! ¡Todas las demás tareas de inspección, mantenimiento y reparación deben ser realizadas por un centro de servicio autorizado o por una especialista cualificado, siempre que no pueda resolver el problema por usted mismo!

Problema	Posible causa	Corrección de fallos
1. El equipo no arranca	1.1. Está apagado	1.1. Compruebe la toma, el cable, el enchufe y deje que un especialista realice cualquier reparación
	1.2. Interruptor de encendido/ apagado defectuoso	Reparar por un centro de servicio autorizado
	1.3. Escobillas de carbono desgastadas	
	1.4. Motor defectuoso	
	1.5. Hierba demasiado larga	1.5. Ajuste una altura de corte mayor. Levante ligeramente las ruedas delanteras presionando hacia abajo el agarradero
2. El motor se detiene	2,1. Bloqueo por un cuerpo extraño	2,1. Quite el cuerpo extraño
3. Resultado insatisfactorio o motor se esfuerza	3.1. Corte alto demasiado bajo	3.1. Ajuste una altura de corte mayor
	3.2. Hoja desafilada	3.2. Mantenga la hoja afilada o reemplácela
	3.3. Área de la hoja bloqueada	3.3. Limpie el equipo
	3.4. Hoja montada de forma incorrecta	3.4. Monte la hoja correctamente
4. La hoja no gira	4.1. Hoja bloqueada por la hierba	4.1. Quite la hierba
	4.2. Tornillo de la hoja suelto	4.2. Apriete el tornillo de la hoja
5. Ruidos extraños	5.1. Tornillo de la hoja suelto	5.1. Apriete el tornillo de la hoja
	5.2. Hoja dañada	5.2. Reemplace la hoja
6. El motor está en marcha, pero la hoja no gira	6.1 Correa rota	6.1 Reparar por un centro de servicio autorizado

Reciclaje y eliminación

> El producto viene embalado para protegerlo contra daños durante el envío. Guarde el embalaje hasta que esté seguro de que se han suministrado todas las partes y el producto funcione correctamente. A continuación, recicle el embalaje.

> Los productos viejos son potencialmente reciclables conforme a la Directiva RAEE y no pertenecen a su basura doméstica. Le pedimos que nos ayude y colabore con nosotros para ahorrar los recursos y proteger el medioambiente depositando este aparato en un centro de recogida (si hay alguno disponible).

Garantía

Este producto tiene la garantía de 2 años a partir de la fecha de compra, salvo

en las piezas de desgaste.

La garantía cubre cualquier avería o disfunción del artículo en condiciones de uso conformes a las previstas para el producto y la información contenida en el presente manual de uso. Para poder optar a la garantía, es obligatorio presentar una prueba de compra (recibo de caja o factura) y el producto debe estar completo, con todos sus accesorios.

La cláusula de garantía no cubre los deterioros derivados del desgaste normal, la falta de mantenimiento, negligencias, el montaje defectuoso o un uso inadecuado (golpes, caso omiso de las recomendaciones en el uso de la alimentación eléctrica, almacenamiento, condiciones de uso…). También quedan excluidas de la garantía las consecuencias nefastas resultantes del uso de accesorios o de piezas de recambio no originales, el desmontaje o la modificación del aparato.

Relaciones con la garantía legal:

Independientemente de la garantía otorgada, Brico Dépôt se hace responsable de los defectos de conformidad del bien con el contrato y de los redhibitorios según las condiciones previstas en los artículos 114, 116 y 123 del real decreto 1/2007

Declaración de conformidad CE

Por la presente, nosotros,
Kingfisher International Products B.V.
Rapenburgerstraat 175E 1011 VM Amsterdam
The Netherlands

Declaramos que el producto especificado a continuación:
MLMP1200-2 Cortadora de césped MAC 1200W
Número de serie: del 000001 al 999999

Cumple los requisitos básicos de seguridad y salud ocupacional establecidos por las siguientes directivas:
Directiva sobre maquinarias 2006/42/CE
EN 60335-1:2012/A13:2017
EN 60335-2-77:2010
EN 62233:2008

Directiva sobre compatibilidad electromagnética 2014/30/UE
EN 55014-1:2017
EN 55014-2:2015
EN 61000-3-2:2014
EN 61000-3-3:2013

Directivas sobre emisión de ruidos en exteriores 2000/14/CE y 2005/88/CE
• Nivel de potencia acústica medido: 93,7 dB(A)
• Nivel de potencia acústica garantizado: 96 dB(A)
• Número de registro del certificado: OR/006914/022
• Número del informe de pruebas: 704031115102
• La evaluación de conformidad subsiguiente se llevó a cabo conforme a lo establecido en el Apéndice VI de la directiva pertinente
• Organismo certificador: 0036 TÜV-SÜD Industrie Service GmbH; Múnich (Alemania)

Directiva sobre ROHS (Restricción en el Uso de Sustancias Peligrosas) 2011/65/UE
Signatario autorizado y custodio de la ficha técnica

Nom : Eric Capotummino
Group Quality Director
Date : 09/09/2020

Kingfisher International Products B.V.
Rapenburgerstraat 175E 1011 VM Amsterdam The Netherlands

Vamos **começar...**

Estas instruções são para sua segurança. Deve lê-las atentamente antes de utilizar o aparelho e guardá-las para referência futura.

Como **começar...** 35

Informações técnicas **e** legais 36-44
O seu produto 45-47
Especificações técnicas 48-49
Antes de **começar** 50-53

Em maior **detalhe...** 54

Funções do **produto** 55-57
Funcionamento 58-60
Cuidados e **manutenção** 61-64
Resolução de **problemas** 65
Reciclagem e **eliminação** 66
Garantia 67
Declaração de **conformidade** EC 68

Avisos de segurança

> Este dispositivo NÃO DEVE ser utilizado por crianças e pessoas com capacidades físicas, sensoriais ou mentais reduzidas ou falta de experiência ou conhecimentos.
> Os regulamentos locais podem restringir a idade do operador.
> As crianças não devem brincar com o aparelho.
> Aconselhamento sobre a utilização e o tipo de cabos de extensão a serem utilizados, não podem ser mais leves do que H05VV-F, o diâmetro de cabo não pode ser inferior a 2x0,75mm^2.

IMPORTANTE
LER CUIDADOSAMENTE ANTES DA UTILIZAÇÃO.
GUARDE PARA FUTURA REFERÊNCIA.

Práticas operativas seguras para cortadores de relva elétricos
Formação
> Leia as instruções cuidadosamente. Familiarize-se com os controlos e com a utilização correta da máquina.
> Não deixe ninguém sem estar familiarizado com estas instruções utilizar a máquina. Os regulamentos locais podem restringir a idade do operador.
> Nunca opere a máquina enquanto pessoais, especialmente crianças, ou animais de estimação estiverem nas proximidades.
> Tenha em conta que o operador ou utilizador é responsável pelos acidentes ou danos ocorridos a outras pessoas ou aos seus bens.

Preparação
> Aquando do manuseamento da máquina utilize sempre calças compridas e calçado adequado. Não

opere a máquina quando estiver descalço ou com sandálias abertas. Evite usar roupas largas ou com fios ou atilhos pendurados.

> Inspecione adequadamente a área onde a máquina for utilizada e remova todos os objetos que podem ser atirados pela máquina.

> Antes da utilização, inspecione visualmente para ver se a lâmina, o parafuso da lâmina e a unidade da lâmina não estão desgastadas ou danificadas. Substitua componentes desgastados ou danificados em conjuntos para preservar o equilíbrio. Substitua as etiquetas danificadas ou ilegíveis.

> Antes de utilizar verifique a alimentação e o cabo de extensão quanto a sinais de danos ou de envelhecimento. Se o cabo de alimentação for danificado durante a utilização, desligue o cabo da corrente imediatamente.
NÃO TOQUE NO CABO ANTES DE DESLIGAR A ALIMENTAÇÃO. Não utilize o aparelho se o cabo de alimentação estiver danificado ou desgastado.

Funcionamento

> Opere a máquina apenas durante o dia ou com boa luz artificial.

> Evite operar a máquina com relva molhada.

> Certifique-se sempre de que tem apoio em inclinações.

> Caminhe, nunca corra.

> Corte obliquamente nas inclinações, nunca para cima e para baixo.

> Tenha um cuidado extremo aquando da mudança de direção em inclinações.

> Não corte excessivamente em inclinações profundas.

> Tenha extremo cuidado aquando da inversão ou do puxar da máquina para si.

> Pare a(s) lâmina(s) se a máquina tiver sido inclinada para transporte quando atravessa superfícies que não relva e quando transporta a máquina de e para a área a ser utilizada.
> Nunca opere a máquina com proteções com defeito, ou sem dispositivos de segurança, por exemplo, refletores e/ou colector de relva colocado.
> Ligue o motor cuidadosamente de acordo com as instruções e com os pés afastados da(s) lâmina(s).
> Não incline a máquina quando ligar o motor, exceto se a máquina tiver sido inclinada para arrancar. Nesse caso, não o incline mais do que o absolutamente necessário e levante apenas a parte que está mais distante do operador.
> Não ponha a máquina a trabalhar quando fica em frente da abertura de descarga.
> Não coloque as mãos ou os pés próximos ou debaixo de partes rotativas. Mantenha-se sempre afastado da abertura de descarga.
> Não transporte a máquina enquanto a alimentação elétrica estiver a funcionar.
> Pare a máquina e retire a ficha da tomada. Certifique-se de que todas as peças móveis pararam completamente.
- sempre que deixar a máquina,
- antes de eliminar bloqueios ou desentupir o bocal,
- antes de verificar, limpar ou trabalhar na máquina,
- após bater num objeto estranho. Inspecione a máquina quanto a danos e faça reparações antes de reiniciar e operar a máquina;
> Se a máquina começar a vibrar de forma anómala (verifique imediatamente) inspecione quanto a danos,
- substitua ou repare quaisquer partes danificadas,
- verifique e aperte quaisquer partes soltas.

Manutenção e armazenagem

> Mantenha todas as porcas e parafusos apertados para assegurar que a máquina está num estado de funcionamento seguro.
> Verifique o coletor de relva com frequência quanto a desgaste ou deterioração.
> Em máquinas com várias lâminas, tome cuidado uma vez que uma lâmina rotativa pode fazer com que outras lâminas possam rodar.
> Tenha cuidado durante o ajuste da máquina para evitar o entalamento de dedos entre as lâminas em movimento e partes fixas da máquina.
> Deixe sempre que a máquina arrefeça antes do armazenamento.
> Quando fizer a manutenção das lâminas lembre-se que, mesmo que a fonte de energia esteja desligada, as lâminas ainda se podem mover.
> Substitua as partes danificadas ou desgastadas quanto a segurança. Use apenas peças e acessórios de substituição originais. Recomendação para máquina de classe II.
> A máquina deverá ser alimentada através de um dispositivo de corrente residual (RCD) com uma corrente de disparo não superior a 30 mA.
> Se o cabo de alimentação estiver danificado, deverá ser substituído pelo fabricante, pelo serviço de assistência ou por um técnico qualificado, de modo a evitar qualquer perigo.

Redução da vibração e ruído

Para reduzir o impacto da emissão de ruído e vibração, limite o tempo de operação e use os modos de baixa vibração e baixo ruído, além de usar equipamento de proteção pessoal.
Tenha os seguintes pontos em consideração, para

minimizar os riscos de exposição à vibração e ao ruído:
> Utilize apenas o produto conforme indicado no design e com estas instruções.
> Certifique-se de que o produto está em bom estado e bem mantido.
> Utilize o dispositivo de corte correto para o produto e certifique-se de que está em boas condições.
> Mantenha uma boa aderência nos manípulos/ superfície de aderência.
> Mantenha este produto de acordo com estas instruções e mantenha-o bem lubrificado (sempre que adequado).
> Planeie a sua agenda de trabalho para espalhar qualquer vibração elevada da ferramenta utilizada num longo período de tempo.

Emergência
Familiarize-se com a utilização deste produto através deste manual de instruções. Memorize as instruções de segurança e siga-as à risca. Isto ajuda a prevenir riscos e perigos.
> Esteja sempre alerta aquando da utilização deste produto para que possa reconhecer e manusear os riscos antecipadamente. Uma rápida intervenção pode prevenir ferimentos graves e danos à propriedade.
> Desligue e desconecte da alimentação elétrica se existir alguma avaria. Mande verificar o produto por parte um especialista qualificado e repare, se necessário, antes de o colocar em funcionamento novamente.

Riscos residuais
Mesmo que esteja a utilizar este produto em conformidade com todos os requisitos de segurança

previstos, continuam a existir potenciais riscos de ferimentos e danos. Os seguintes perigos podem surgir em relação com a estrutura e o design deste produto:

> Problemas de saúde resultantes da emissão de vibração se o produto for utilizado durante longos períodos de tempo ou não adequadamente geridos e mantidos adequadamente.
> Lesões e danos materiais devido a ferramentas de aplicação partidas ou a impacto repentino de objetos ocultos durante a utilização.
> Perigo de lesão e danos materiais causados por objetos lançados.

⚠ **AVISO!** Este produto produz um campo eletromagnético durante a operação! Este campo pode, em algumas circunstâncias, interferir com implantes médicos ativos ou passivos! Para reduzir o risco de lesões graves ou até fatais, recomendamos que as pessoas com implantes médicos consultem o seu médico e o fabricante de implantes médicos antes de utilizar este produto!

Explicação de símbolo

No produto, na etiqueta de classificação e nestas instruções, vai encontrar, entre outros, os seguintes símbolos e abreviaturas. Familiarize-se com eles para reduzir os riscos, tais como danos pessoais e danos à propriedade.

V~	Volts (corrente alterna)	mm	Milímetros
W	Watt	kg	Quilograma
Hz	Hertz	dB (A)	Decibéis (classificação-A)
min^{-1}	Por minuto	m/s^2	Metros por segundo quadrado
l	Litro		
IPX4	Proteção contra corpos estranhos sólidos e ainda contra borrifos de água de todas as direções.		
yyWxx	Código da data de fabrico: Ano de fabrico (20yy) e semana de fabrico (Wxx).		

MLMP1200-2

M - MAC ALLISTER

LM - Cortador de relva

P1200-2 - Alimentação elétrica nominal

Cuidado / Aviso.

Leia o manual de instruções.

Use proteção auditiva.
Use óculos de proteção.

Use luvas de proteção.

Use proteção auditiva.

Desbloquear / desapertar.

Bloquear / para apertar ou fixar.

Use calçado de proteção antiderrapante.

Desligue o dispositivo e desconecte-o da alimentação elétrica antes de montar, limpar, de fazer ajustes, de fazer manutenção, armazenar ou transportar.

Não exponha o produto à chuva ou a condições de humidade.

Corte obliquamente nas inclinações, nunca para cima e para baixo.

Inspecione a área onde o dispositivo for utilizado e remova todos os objetos que possam ser atirados pelo mesmo. Se houver objetos ocultos aquando da operação, pare o motor e remova-os.

Os objetos atirados pelo produto podem atingir o utilizador ou outras pessoas. Certifique-se sempre de que outras pessoas e animais de estimação permanecem a uma distância segura do produto quando este estiver a funcionar. Em geral, as crianças não devem chegar perto da área onde está o produto.

Cuidado com as lâminas afiadas. As lâminas continuam a girar depois de o produto ser desligado. Retire a ficha da tomada antes da manutenção ou se o cabo estiver danificado.

Mantenha o cabo elétrico flexível longe do dispositivo de corte.

O dispositivo de corte continua a rodar depois de o produto ser desligado. Aguarde até que todos os componentes tenham parado completamente antes de tocar no produto.

Preste atenção especial quando trabalhar no dispositivo de corte!

Valor de nível de potência de som garantido em dB.

Este produto é de classe de proteção II. Isso significa que está equipado com isolamento melhorado ou duplo.

O produto está em conformidade com as diretivas Europeias aplicáveis e foi efetuado um método de avaliação de conformidade para que estas diretrizes.

Símbolo WEEE. Os resíduos de produtos elétricos não devem ser eliminados juntamente com o lixo doméstico. Utilize as instalações de reciclagem existentes. Pergunte às autoridades locais ou ao seu vendedor como se pode reciclar.

O seu produto

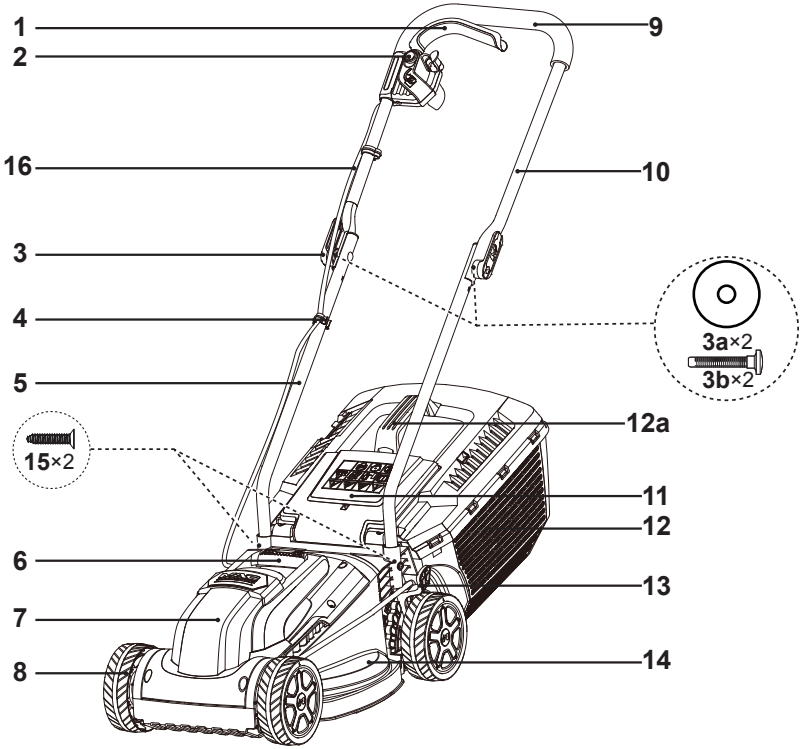

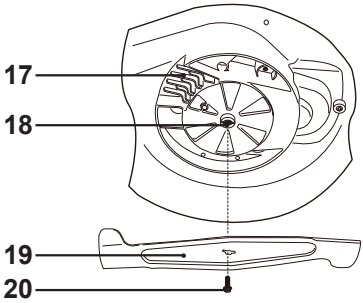

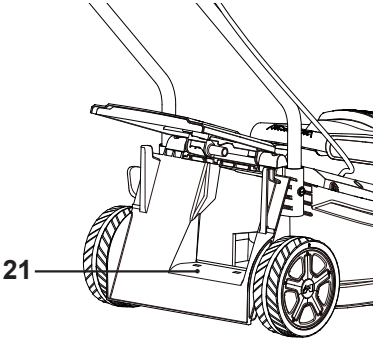

O seu produto

1. Alavanca start/stop
2. Botão de segurança
3. Botão giratório com orelhas x2
   a. Arruela x2
   b. Parafuso x2
4. Clipe de cabo x2
5. Barra da pega inferior
6. Manípulo de transporte
7. Revestimento do motor
8. Roda
9. Manípulo
10. Barra da pega superior
11. Proteção de defletor
12. Captador de relva
    a. Manípulo
    b. Parte superior *
    c. Parte inferior *
    d. Língua de recolha*
    e. Aba*
13. Alavanca de ajuste da altura de corte
14. Base
15. Parafuso x2
16. Cabo de interconexão
17. Saídas de ar
18. Fuso
19. Dispositivo de corte (lâmina)
20. Parafuso
21. Entrada de descarga traseira

NOTA: Partes assinaladas com * não são indicadas nesta visão geral. Consulte a respetiva secção no manual de instruções.

Desembalamento

> Desembale todas as peças e coloque-as sobre uma superfície plana e estável.

> Remova todos os materiais de embalagem e os dispositivos de envio, se aplicável.

> Certifique-se de que o material fornecido está completo e isento de qualquer dano. Se vir que faltam peças ou se apresentar danos não utilize o aparelho e contacte o seu revendedor. Usar um produto incompleto ou danificado representa um perigo para pessoas e bens.

> Certifique-se de que tem todos os acessórios e ferramentas necessários para a montagem e a utilização. Isto também inclui os equipamentos de proteção individual adequados.

Vai precisar de

(Itens não fornecidos)

Chave de fendas, em estrela

Equipamento de proteção pessoal adequado

(Itens fornecidos)

Captador de relva (12)

Especificações técnicas

Gerais	
> Tensão nominal:	220-240 V~, 50 Hz
> Potência nominal:	1200 W
> Velocidade sem carga nominal n_0:	3350 min^{-1}
> Largura de corte:	330 mm
> Altura de corte:	5 níveis: 20/30/40/50/60 mm
Volume do dispositivo de recolha de relva:	30 l
> Classe de proteção:	II ⧈
> Grau de proteção	IPX4
> Peso:	aprox. 8,8 kg
Valores de som	
> Nível de pressão de som L_{pA}:	85 dB (A), K = 3 dB (A)
> Nível de potência de som L_{WA}:	93,7 dB (A), K = 1,79 dB (A)
> Nível de potência de som garantida L_{WA} (de acordo com 2000/14/EC alterado pela 2005/88/EC):	96 dB (A)
Valores de vibração	
> A_{hv} de vibração do braço manual:	≤2,5 m/s^2

As seguintes informações:

> que o valor total de vibração declarado foi medido de acordo com o método de teste padrão e poderá ser utilizado para comparar uma ferramenta com outra;

> que o valor total de vibração declarado poderá também ser utilizado numa avaliação preliminar de exposição.

Um aviso:

> que a emissão de vibrações durante a utilização do dispositivo elétrico pode ser diferente do valor total declarado dependendo das formas através das quais o dispositivo é utilizado;

> da necessidade de identificar medidas de segurança para proteger o operador que se baseia numa estimativa de exposição nas condições atuais de utilização (tendo em conta todas as partes do ciclo operativo sempre que o dispositivo estiver desligado e quando estiver a funcionar ao ralenti além do tipo de ativação).

AVISO! Dependendo da utilização real do produto, os valores de vibração podem diferir do total declarado. Adote medidas adequadas para se proteger contra a exposição às vibrações. Tenha em consideração todo o processo de trabalho, incluindo as vezes em que o produto está a funcionar sem carga ou desligado.

As medidas adequadas incluem, entre outras, manutenção regular e cuidado do produto e acessórios de corte, mantendo as mãos quentes, pausas periódicas e planeamento adequado dos processos de trabalho!

Montagem

AVISO! O produto tem que ser totalmente montado antes da operação! Não use um produto que esteja apenas parcialmente montado, ou montado com peças danificadas!

Siga as instruções de montagem passo-a-passo e as fotos fornecidas como um guia visual para montar facilmente o produto!

Não conecte o produto à alimentação elétrica antes de estar totalmente montado!

Manípulo

> Insira a barra do manípulo inferior (5) nas ranhuras no revestimento do cortador de relva e certifique-se de que os orifícios quadrados ficam virados para dentro (Fig. 1). Aperte o manípulo utilizando os parafusos (15) (Fig. 2).

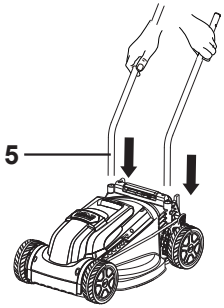

Fig.1

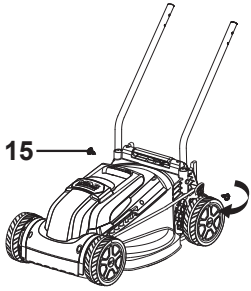

Fig.2

> Fixe a barra do manípulo superior (10) utilizando o parafuso (3b) com a arruela (3a) e os botões giratórios de orelhas (3) na barra do manípulo inferior (5) (Fig. 3). A barra do manípulo superior pode ser fixada em duas alturas diferentes, selecione a mais confortável durante a utilização normal durante a montagem. Certifique-se de que o controlo operativo está do lado direito quando visto de trás.

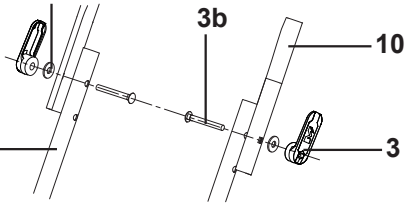

Fig.3

> Segure o cabo de interligação (16) com clipes do cabo (4) (Fig. 4).

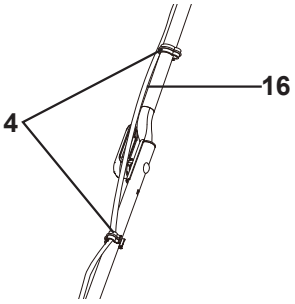

Fig.4

NOTA: Existem duas posições de altura de manípulo na barra do manípulo inferior. Certifique-se de que a barra do manípulo superior é montada ao mesmo nível de altura em ambos os lados do manípulo inferior.

Captador de relva

> Alinhe a extremidade dianteira da parte superior (12b) e a parte inferior (12c) do captador de relva. Engate as duas metades juntas a começar a partir da dianteira do captador de relva (Fig. 5).

> Assim que os clipes dianteiros em ambos os lados estiverem seguros, trabalhe em cada lateral para segurar cada clipe. Este método irá ajudar a manter as duas metades do captador de relva alinhadas.

> Encaixe o manípulo (12a) no topo do captador de relva (Fig. 6).

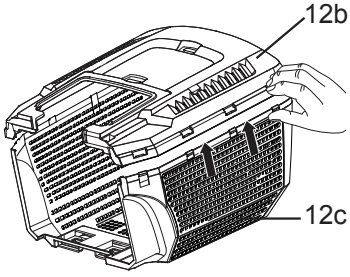

Fig.5

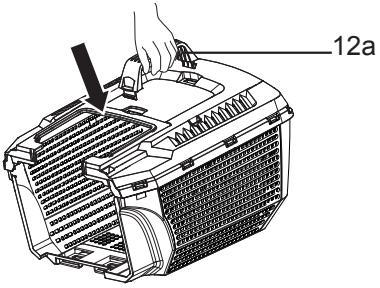

Fig.6

> Insira a língua de recolha (12d) na parte inferior (12c). Certifique-se de que a língua de recolha está bem fixa na posição conforme indicado (Fig. 7)

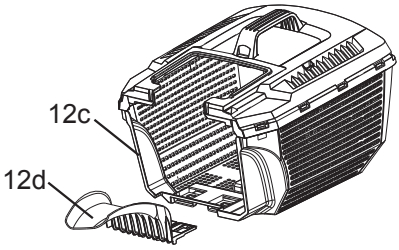

Fig.7

> Antes de instalar o captador de relva (12) no cortador deverá assegurar que o motor está desligado e que a lâmina não está a rodar. O captador de relva deverá ser instalado nos dois suportes do cortador. Abra a proteção do defletor (11) com uma mão e instale o captador de relva com a outra mão conforme indicado (Fig. 8). A proteção do defletor é mantido contra o captador de relva através de uma mola.

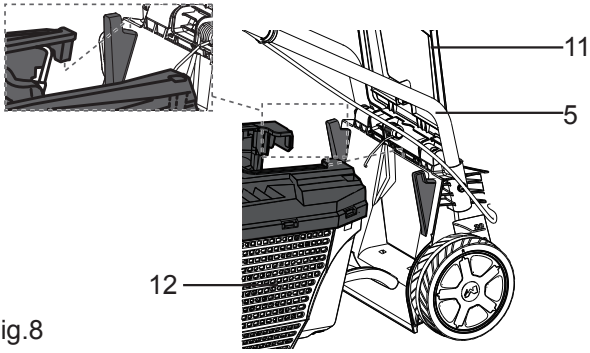

Fig.8

AVISO! Não tente utilizar o produto sem o captador de relva instalado - perigo de objetos lançados! O motor deverá estar desligado e a lâmina deverá ser parada antes de remover o captador de relva. O captador de relva deverá estar totalmente montado com a parte superior, inferior e a língua de recolha nos lugares antes da primeira utilização.

Ligar a alimentação elétrica

AVISO! Para sua segurança, a barra do manípulo deverá estar numa posição de trabalho antes de conectar a ficha da tomada! Utilize sempre uma alimentação de corrente residual (RCD) protegida!

> Conecte a ficha à tomada.

AVISO! Verifique a tensão! A tensão deverá cumprir com as informações na etiqueta de classificação!

Se um cabo de extensão for utilizado para um jardim longo, deverá ser adequado para utilização exterior com tomada protegida contra borrifos de água e instalada uma tomada aprovada 13 Amp BS1363 ou BS1363 com fusível aprovado de 13 Amp BS1362.

Assegure que o cabo de extensão tem o tamanho adequado e é o tipo adequado ao seu produto:

– 1,5 mm² até 60 m.

– 2,5 mm² até 100 m.

> O seu produto está agora pronto a ser utilizado.

Em maior detalhe...

Funções do **produto** 55-57
Funcionamento 58-60
Cuidados e **manutenção** 61-64
Resolução de **problemas** 65
Reciclagem e **eliminação** 66
Garantia 67
Declaração de **conformidade** EC 68

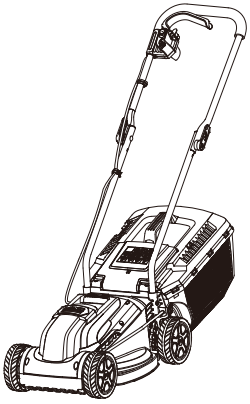

Utilização prevista

> Este cortador de relva MLMP1200-2 foi criado com uma entrada elétrica de 1200 Watts.

> O produto destina-se apenas a cortar relva em jardins domésticos. Não deve ser utilizado para cortar relva alta ou molhada anormal, por exemplo, relva de pastagem ou para triturar folhas.

> Por razões de segurança é essencial ler a totalidade do manual de instruções antes da primeira operação e observar todas as instruções aí contidas.

> Este produto ser apenas para uso doméstico e não ser para qualquer utilização comercial. Não deve ser utilizado para quaisquer propósitos além dos descritos.

Ajuste de altura de corte

Ajuste a altura de corte de acordo com as necessidades da sua relva. A altura de corte depende do tipo de relva e da altura da relva. Aquando do corte de relva alta, comece com uma altura máxima de corte e faça um segundo corte com uma definição inferior.

> Empurre a alavanca de ajuste de altura de corte (13) para longe do produto (passo 1) e movimente-a para a altura de corte desejada (Fig. 9, passo 2).

> Liberte a alavanca de ajuste de altura de corte (13) e certifique-se de que bloqueia no lugar (passo 3).

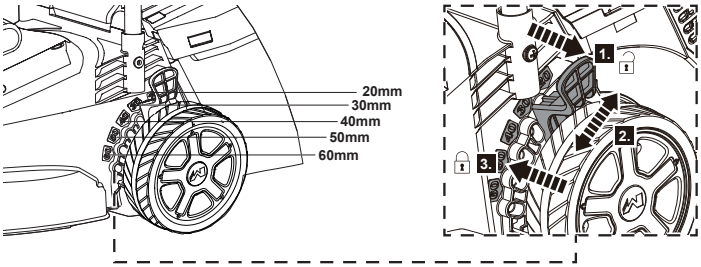

Fig.9

NOTA: Existem 5 níveis de altura de corte disponíveis. As alturas ajustáveis são 20 mm / 30 mm / 40 mm / 50 mm / 60 mm.

Captador de relva

Anexe sempre o captador de relva (12) aquando da utilização do produto para recolha de relva.

Transporte sempre o captador de relva pelo manípulo.

Indicador

O captador de relva (12) está equipado com uma aba (12e) que indica o volume de enchimento durante a operação.

> Quando a aba (12e) estiver aberta (durante a operação), o captador de relva (12) tem volume suficiente para recolher relva (Fig. 10).

> Quando a aba (12e) estiver fechada (durante a operação), o captador de relva (12) está cheio e deve ser esvaziado (Fig. 11).

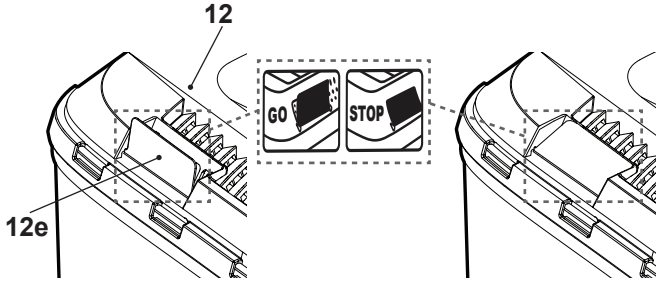

Fig.10
Posição aberta

Fig.11
Posição fechada

Esvaziar

Esvazie o captador de relva (12) frequentemente durante a utilização. Não aguarde até que esteja totalmente cheio. Recomendamos que o despeje quando estiver meio cheio.

NOTA: Um captador de relva total irá reduzir o desempenho deste produto.

> Levante a proteção do defletor (11) para cima e segure-a no lugar.

> Levante o captador de relva (12) da máquina.

> Retire os aparos de relva da entrada de descarga (21) no captador de relva (12). Utilize uma ferramenta adequada como por exemplo, uma escova.

AVISO! Nunca utilize as mãos ou os pés para retirar aparas de relva da entrada de descarga!

> Despeje as aparas de relva numa pilha de compostagem.

> Volte a instalar o captador de relva (12) na máquina.

AVISO! Não tente utilizar o produto sem o captador de relva instalado aquando da recolha de relva - perigo de objetos lançados!

Desligue o motor e aguarde até que a lâmina tenha parado na totalidade antes de remover o captador de relva.

Funcionamento geral

Verifique o produto, o seu cabo elétrico e a tomada e ainda os acessórios para danos antes de cada utilização. Não utilize o dispositivo se estiver danificado ou deformado.

> Verifique sempre se a lâmina está bem fixa.

> Pegue sempre no produto pelos manípulos. Mantenha os manípulos secos para assegurar um suporte seguro.

> Certifique-se de que as entradas de ar (17) estão sempre desobstruídas e limpas. Limpe-as se for necessário com uma escova suave. As entradas de ar bloqueadas poderão levar a sobreaquecimento e danificar o produto.

> Desligue o produto imediatamente se for perturbado por outras pessoas que entrem na área de trabalho. Deixe sempre o produto parar na totalidade antes de remover a caixa de recolha de relva.

> Não trabalhe em demasia. Faça paragens regulares de modo a assegurar que se concentra no trabalho e tem o total controlo do produto.

Interruptor de ligar/desligar

> Conecte a ficha à tomada.

AVISO! Para sua segurança, é necessário que a tomada do cortador de relva está sempre conectada a um cabo de extensão. O cabo de extensão deverá ser adequado para utilização no exterior com tomadas protegidas contra borrifos de água. Não utilize o cortador sem um cabo de extensão conectado. Utilize sempre uma alimentação de corrente residual (RCD) protegida.

NOTA: O produto só pode ser colocado a funcionar premindo o botão de segurança (2) seguido de um aperto na alavanca start/stop (1). A operação inversa não pode arrancar o produto.

NOTA: O dispositivo de corte (19) irá continuar a rodar por um período curto após o produto ter sido desligado.

> Assegurar que a alavanca start/stop (1) é libertada.

> Prima o botão de segurança (2) e segure-o na posição (Fig. 12).

> Aperte a alavanca start/stop (1) no sentido do manípulo (9) para ligar o produto (Fig. 13). Mantenha a alavanca start/stop (1) na posição durante a operação.

> Liberte o botão de segurança (2) assim que o produto estiver a funcionar.

> Liberte a alavanca start/stop (1) para desligar o produto.

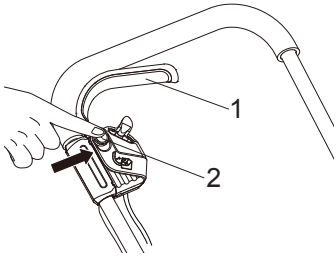

Fig.12

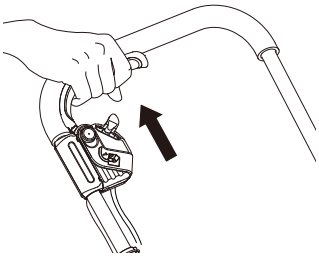
Fig.13

AVISO! Para evitar o entalamento de dados, utilize sempre luvas de segurança quando operar a alavanca start/stop e o manípulo.

Cortar relva

> Certifique-se de que a relva não tem pedras, paus, cabos ou outros objetos que podem danificar o produto.

> Não corte relva molhada porque tente a ficar pegada na parte inferior do chassis do produto, evitando a descarga adequada de aparas de relva e poderá fazer com que escorregue e caia.

> Nunca corte mais de um terço do comprimento total da relva para uma relva saudável. No outono, a relva deverá ser cortada desde que cresça.

> Empurre o produto lentamente para a frente.

> Corte em linhas ligeiramente sobrepostas. O padrão mais eficiente para cortar relvados em linhas direitas ao longo de um dos lados. Isto irá manter as linhas direitas e assegurar que toda a relva é cortada sem falhar quaisquer lugares (Fig. 14).

> Ande à volta de camas. Quando chegar a uma cama no meio do relvado, corte uma linha ou duas em volta da circunferência da cama.

> Tome especial atenção aquando da mudança de direção.

> Esvazie o captador de relva com regularidade.

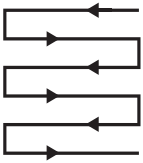

Fig.14

AVISO! Pare o motor se o dispositivo atingir um objeto estranho! Desligue o dispositivo, desconecte-o da alimentação elétrica e deixe-o arrefecer. Inspecione o produto adequadamente quanto a danos! Repare quaisquer danos antes do reinício!

A vibração extensa do produto durante o funcionamento é uma indicação de danos! Pare o motor. O produto deverá ser imediatamente inspecionado e reparado!

Depois da utilização

> Desligue o dispositivo, desconecte-o da alimentação elétrica e deixe-o arrefecer.

> Verifique, limpe e armazene o produto conforme indicado abaixo.

Regras de ouro para cuidar do produto

AVISO! Desligue sempre o dispositivo, desconecte-o da alimentação elétrica e deixe o produto arrefecer antes de realizar a inspeção, a manutenção e o trabalho de limpeza!

> Mantenha o produto limpo. Retire os resíduos após cada utilização e antes do armazenamento.

> A limpeza regular e adequada irá ajudar a uma utilização segura e prolongar a vida do produto.

> Inspecione o produto antes de cada utilização quanto a partes danificadas ou desgastadas. Não opere o dispositivo se houver partes danificadas ou desgastadas.

AVISO! Realize apenas reparações e trabalhos de manutenção de acordo com estas instruções! Todos os outros trabalhos devem ser feitos por um especialista qualificado!

Limpeza geral

> Limpe o produto com um pano seco. Use um pincel para as áreas difíceis de alcançar.

> Limpe as entradas de ar (17) após cada utilização com um pano e uma escova.

> Remova o pó mais difícil com pressão de ar (máx. 3 bares).

NOTA: Não use produtos químicos, pilhas alcalinas, detergentes abrasivos ou agressivos ou desinfetantes para limpar este produto, pois podem danificar as superfícies.

> Verifique quanto a quaisquer desgastes ou danos. Repare danos de acordo com este manual de instruções ou leve-o a um centro de serviço autorizado antes de utilizar o produto novamente.

Partes sobressalentes/suplentes

As partes seguintes deste produto poderão ser substituídas pelo consumidor. As partes suplentes estão disponíveis num revendedor autorizado ou através do serviço de atendimento ao cliente.

Descrição	Modelo núm. Ou Especificação
Lâmina	GD51BX.00.14 SKB.

Dispositivo de corte e chassis inferior

AVISO! Use luvas de segurança quando trabalhar no dispositivo de corte e próximo dele! Use as ferramentas adequadas para remover os resíduos, por ex., uma vareta de madeira! Nunca use as suas mãos!

Use sempre peças sobressalentes originais para reposição. O dispositivo de corte deverá ser substituído por uma ref. De identificação núm. GD51BX.00.14 SKB. Não instale qualquer outro tipo de dispositivo de corte! A substituição do dispositivo de corte deverá ser realizada por um utilizador experiente! Não é recomendável alterar ou afiar as lâminas a menos que seja feito por um serviço de reparação ou um técnico igualmente qualificado!

> Mantenha o chassis inferior e o dispositivo de corte (19) limpo e livre de resíduos. Remova aparas da entrada de descarga (21).

> Verifique todas as porcas e parafusos periodicamente quanto a estanqueidade antes da operação. Após a utilização prolongada, especialmente em condições de solos arenosos, o dispositivo de corte (19) ficará desgastado e irá perder alguma da sua forma original. O corte será eficiente e será reduzido e o dispositivo de corte (19) deverá ser substituído.

> Mantenha o dispositivo de corte (19) afiado para assegurar um desempenho de corte adequado. Substitua um dispositivo de corte gasto ou danificado por um novo do mesmo tipo, ou mande-a afiar por um especialista qualificado.

> Desaperte o parafuso (20) no sentido contrário ao dos ponteiros do relógio utilizando uma chave de 13 mm e retire-o com o dispositivo de corte (19) (Fig. 15).

> Substitua o dispositivo de corte (19) por um novo do mesmo tipo.

> Volte a colocar o dispositivo de corte (19) no eixo (18), tome atenção ao alinhamento correto. Aperte o parafuso (20) no sentido dos ponteiros do relógio com aproximadamente 25 Nm para assegurar a operação segura do seu produto.

> Substitua este dispositivo de corte (19) após 50 horas de corte ou 2 anos qualquer que aconteça primeiro independentemente do estado. Se o dispositivo de corte estiver rachado ou danificado, substitua-o imediatamente por um novo.

> Lubrifique o dispositivo de corte (19) após cada utilização para prolongar a vida útil do dispositivo de corte (19) e o produto. Aplique óleo de máquinas leve ao longo da extremidade do dispositivo de corte (19).

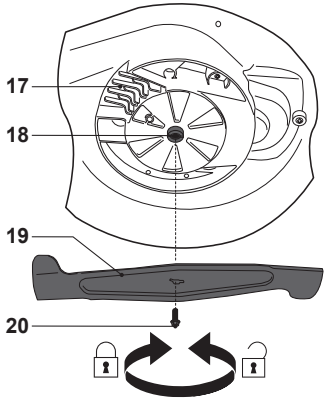

Fig.15

Captador de relva

> Inspecione o captador de relva (12) antes de cada utilização. Não o utilize se encontrar danos.

> Limpe o captador de relva (12) após a operação utilizando água e sabão suave.

> Deixe o captador de relva secar adequadamente antes de armazenar para evitar mofo.

Reparar

Este produto não contém quaisquer partes que possam ser reparadas pelo consumidor. Contacte um centro de serviço autorizado ou pessoa qualificada similar para que a repare e verifique.

Armazenamento

> Limpe o produto conforme descrito acima.

> Armazene o produto e seus acessórios num local seco e sem gelo.

> Armazene sempre o produto num local inacessível para s crianças. A temperatura de armazenamento ideal é entre 10° C e 30° C.

> Recomendamos a utilização da embalagem original para armazenamento ou a cobertura do produto com um pano adequado para o proteger contra o pó.

Transporte

> Desligue o dispositivo e desconecte-o da alimentação elétrica.

> Anexe as protecções de transporte, se aplicável.

> Pegue sempre no produto pelos manípulo (9). Quando elevar o produto, utilize o manípulo de transporte (6) como ajuda.

> Proteja o produto de quaisquer impactos ou vibrações fortes que possam ocorrer durante o transporte em veículos.

> Fixe o produto para o impedir de escorregar ou cair.

Resolução de problemas

As avarias suspeitas normalmente devem-se a causas que o utilizador consegue reparar. Assim, verifique o produto utilizando esta secção. Na maioria dos casos, o problema pode ser resolvido rapidamente.

AVISO! Realize apenas os passos indicados nestas instruções! Todos os trabalhos de inspeção, manutenção ou reparação deverão ser realizados por um centro de serviço autorizado ou por um especialista qualificado se não conseguir resolver o problema sozinho!

Problema	Causas Possíveis	Correção de problema
1. O equipamento não arranca.	1.1. Alimentação desligada	1.1. Verifique a tomada, o cabo, a ficha e peça a um eletricista que faça as reparações necessárias
	1.2. Interruptor On/ off com defeito	Reparação deve ser realizada por um centro de serviço autorizado
	1.3. Escovas de carbono desgastadas	
	1.4. Motor com defeito	
	1.5. Relva muito comprida	1.5. Defina uma altura de corte maior. Levante as rodas dianteiras ligeiramente premindo a barra do manípulo para baixo
2. O motor para	2.1. Bloqueio de objeto estranho	2.1. Retire o objeto estranho
3. Resultado Insatisfatório ou trabalhos do motor	3.1. Altura de corte muito baixa	3.1. Defina uma altura de corte maior
	3.2. Lâmina romba	3.2. A lâmina deve ser afiada ou substituída
	3.3. Área da lâmina bloqueada	3.3. Limpe o equipamento
	3.4. Lâmina montada incorretamente	3.4. Instale a lâmina corretamente
4. A lâmina não roda	4.1. Lâmina bloqueada pela relva	4.1. Remova a relva
	4.2. Parafuso da lâmina solto	4.2. Aperte o parafuso da lâmina
5. Ruídos estranhos	5.1. Parafuso da lâmina solto	5.1. Aperte o parafuso da lâmina
	5.2. Lâmina danificada	5.2. Substitua a lâmina
6. O motor funciona, mas a lâmina não roda	6.1 Correia de movimento danificada	6.1 Reparação em centro de serviço autorizado

Reciclagem e eliminação

> O produto vem numa embalagem que o protege contra danos durante o envio. Guarde a embalagem até que tenha a certeza de que todas as partes foram entregues e que o produto funciona adequadamente. Recicle a embalagem depois.

> Produtos antigos são potencialmente recicláveis com base na WEEE e não pertencem aos resíduos domésticos. Pedimos-lhe que nos ajude com a sua contribuição para poupar recursos e para proteger o ambiente e que entregue o seu dispositivo num centro de recolha equipado (se existir).

Garantia

Este produto está abrangido por uma garantia de 2 anos excluindo as peças de desgaste.

A garantia cobre as falhas e os funcionamentos defeituosos do aparelho no âmbito de uma utilização de acordo com a finalidade do produto e com as informações do manual de utilização. Para ser considerado pelo título de garantia, é obrigatória a prova de compra (talão de caixa ou fatura) e o produto deve estar completo com o conjunto dos seus acessórios.

A cláusula de garantia não abrange os danos provocados por um desgaste normal, por falta de manutenção, por negligência, por montagem defeituosa ou por utilização inadequada (choques, não observância das recomendações de alimentação elétrica, armazenamento, condições de utilização...). Estão, de igual forma, excluídas da garantia as consequências nefastas decorrentes do emprego de acessórios ou peças de substituição não originais, remoção ou devido à alteração do aparelho.

Relações com a garantia legal:

Independentemente da garantia concedida por este meio, a Brico Dépôt continua obrigada aos defeitos de conformidade do produto no contrato e das deficiências fundamentais conforme as condições previstas nos artigos 2 y 5 del decreto lei 84/2008 é art. 913 a 922 del código civil.

Declaração de Conformidade EC

Nós
Kingfisher International Products B.V.
Rapenburgerstraat 175E 1011 VM Amsterdam
The Netherlands

Declaramos que o aparelho
MLMP1200-2 MAC 1200W Cortador de Relva
Número de série: De 000001 a 999999

Está em conformidade com as exigências essenciais de segurança e de saúde fixadas nas diretivas seguintes:

Diretiva Máquinas 2006/42/CE
EN 60335-1:2012/A13:2017
EN 60335-2-77:2010
EN 62233:2008

A Diretiva CEM 2014/30/EU
EN 55014-1:2017
EN 55014-2:2015
EN 61000-3-2:2014
EN 61000-3-3:2013

A Diretiva de Ruído Exterior 2000/14/CE e 2005/88/CE
• Nível da potência sonora medida: 93.7 dB(A)
• Nível Garantido de Potência Sonora: 96 dB (A)
• Certificado do número de registo: OR/006914/022
• Relatório de teste número: 704031115102
• A avaliação de conformidade seguida estava em conformidade com o Anexo VI da diretiva
• Organismo notificado: 0036 TÜV-SÜD Industrie Service GmbH; Múnich (Alemania)

A diretiva RoHS 2011/65/UE
Signatário autorizado e titular do processo técnico

Nome: Eric Capotummino
Group Quality Director
Data: 09/09/2020

Kingfisher International Products B.V.
Rapenburgerstraat 175E 1011 VM Amsterdam The Netherlands

Manufacturer,Fabricant,Producent,Producător,Fabricante:

UK Manufacturer:
Kingfisher International Products Limited
3 Sheldon Square, London, W2 6PX
United Kingdom
www.kingfisher.com/products

EU Manufacturer:
Kingfisher International Products B.V.
Rapenburgerstraat 175E
1011 VM Amsterdam
The Netherlands
www.kingfisher.com/products

EN	www.diy.com www.screwfix.com www.screwfix.ie	To view instruction manuals online, visit www.kingfisher.com/products
FR	www.castorama.fr www.bricodepot.fr	Pour consulter les manuels d'instructions en ligne, rendez-vous sur le site www.kingfisher.com/products
PL	www.castorama.pl	Aby zapoznać się z instrukcją obsługi online, odwiedź stronę www.kingfisher.com/products
ES	www.bricodepot.es	Para consultar los manuales de instrucciones en línea, visite www.kingfisher.com/products
PT	www.bricodepot.pt	Para consultar manuais de instruções online, visite www.kingfisher.com/products
RO	www.bricodepot.ro	Pentru a consulta manualele de instrucţiuni online, vizitaţi www.kingfisher.com/products
TR	www.koctas.com.tr	Kullanım kılavuzuna internet üzerinden ulaşmak için www.kingfisher.com/products adresini ziyaret edin