COOKE
&LEWIS

Apollonia

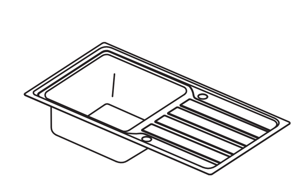

EAN: 5059340118437

EAN: 5059340118420

Your product - **Votre produit** - Twój produkt - **Ваша продукция** - Ihr Produkt **- Ürününüz** - Su producto **- O seu produto** - Produsul dumneavoastră

[01] x1

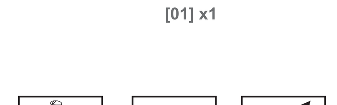

(02)x14 (03)x1 (04)x1

You will need - **Vous aurez besoin de -** Będziesz potrzebował - **Вам потребуется -** Sie benötigen **- İhtiyacınız olacak** - Necesitará **- Precisa de -** Veți avea nevoie de

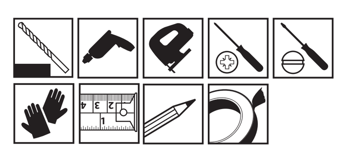

01

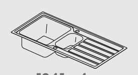

[01] x1

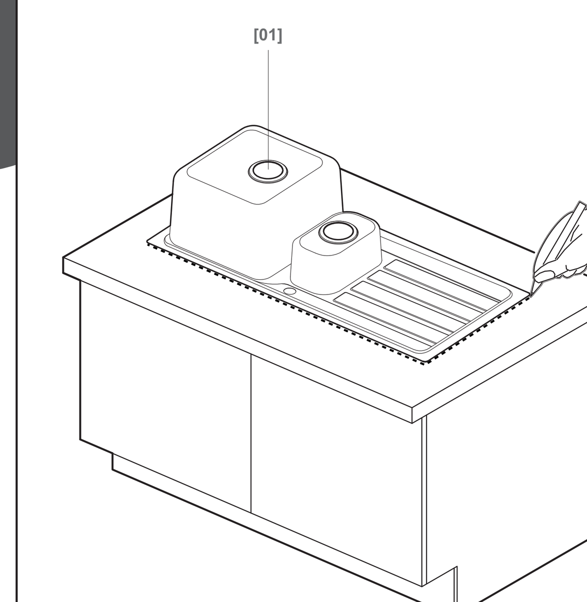

02

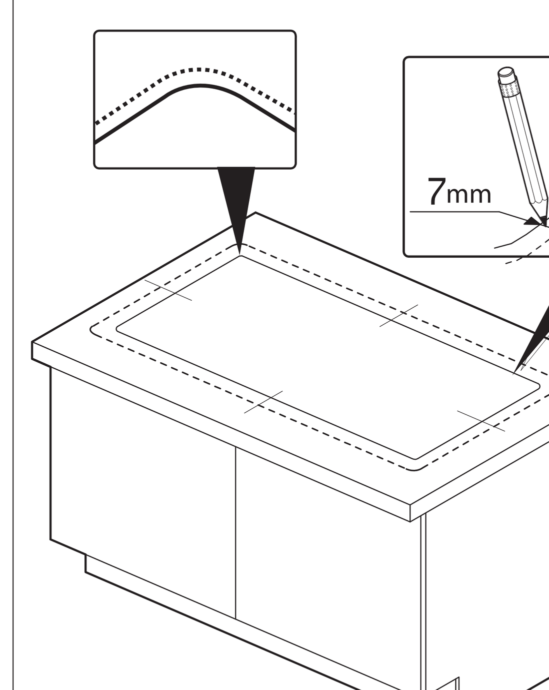

03

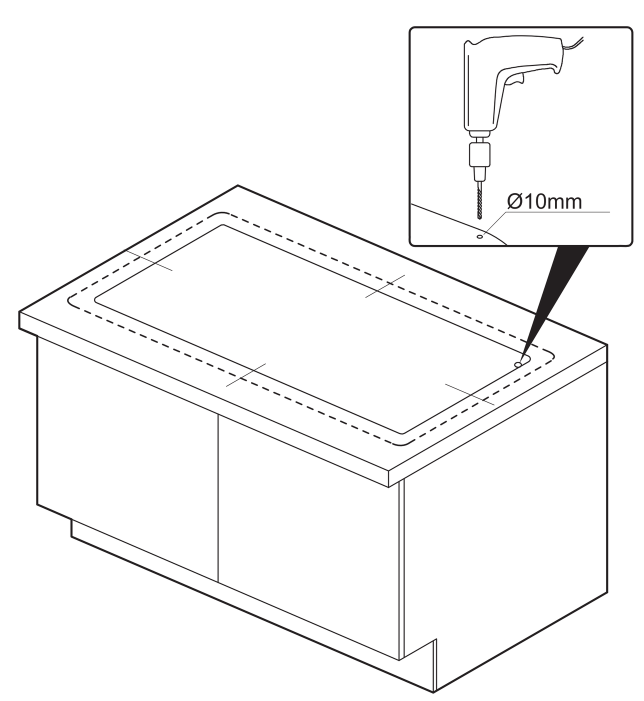

04

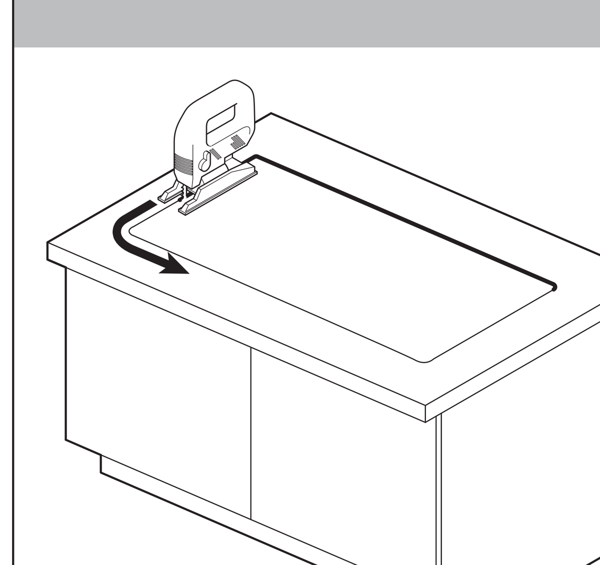

05

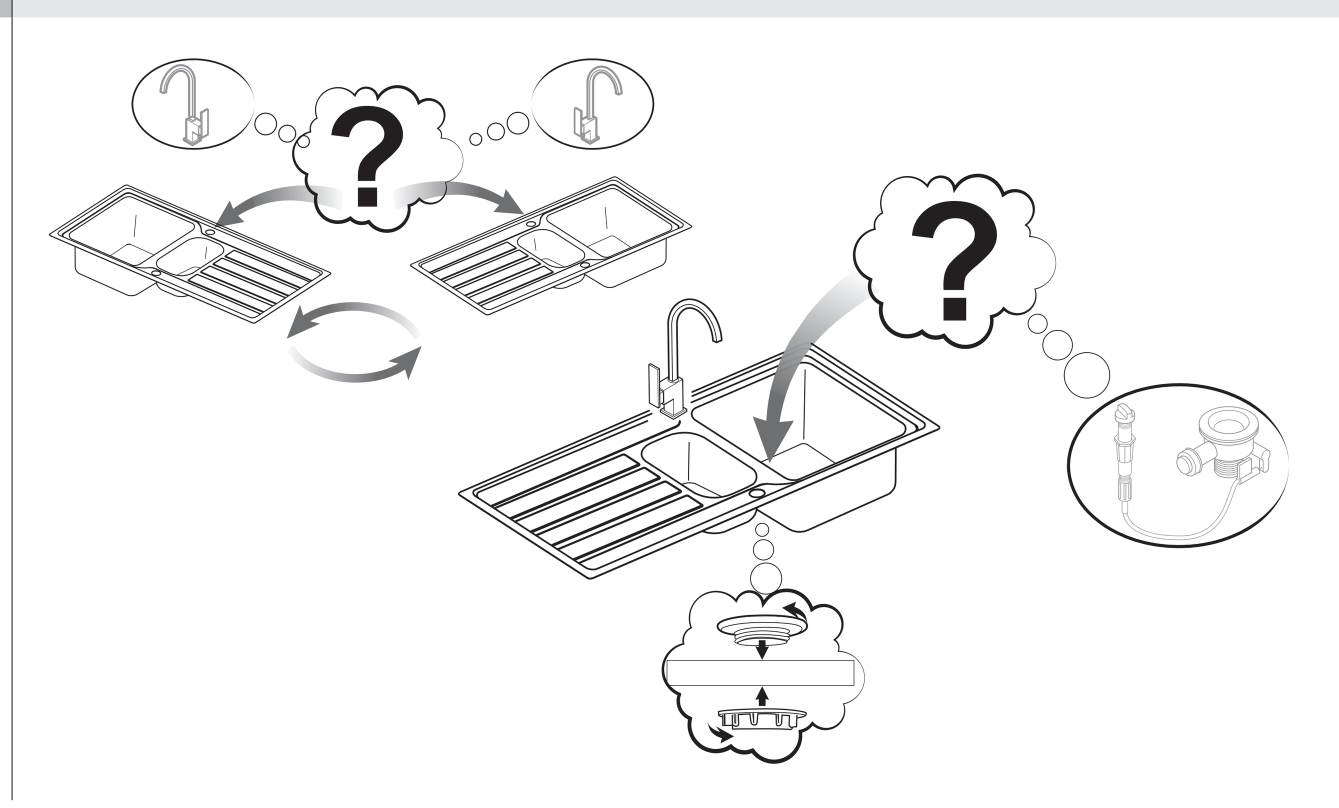

06

(04)x1

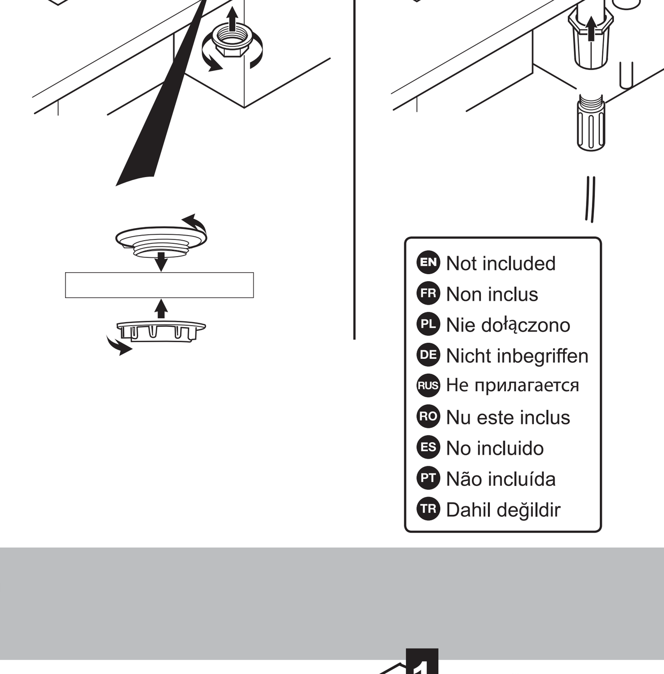

07

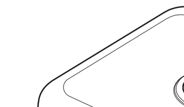

(02)x14 (03) x 1

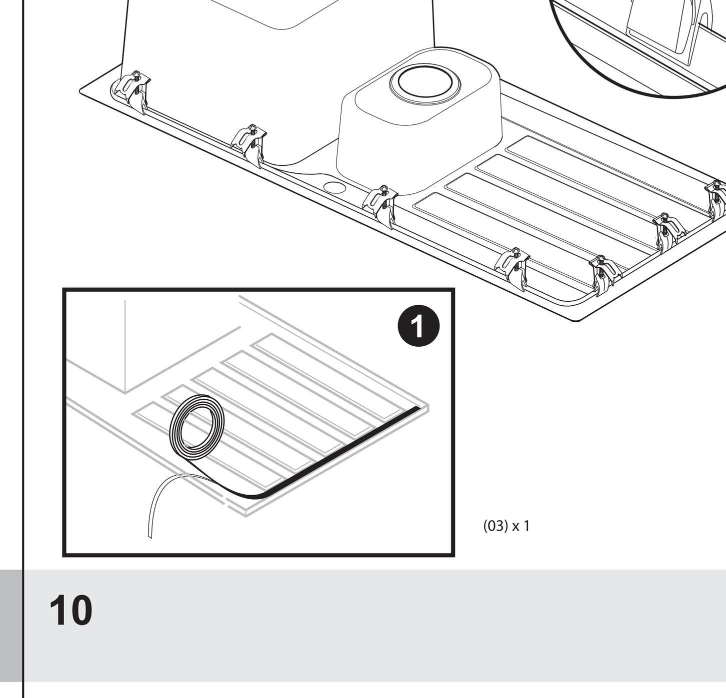

08

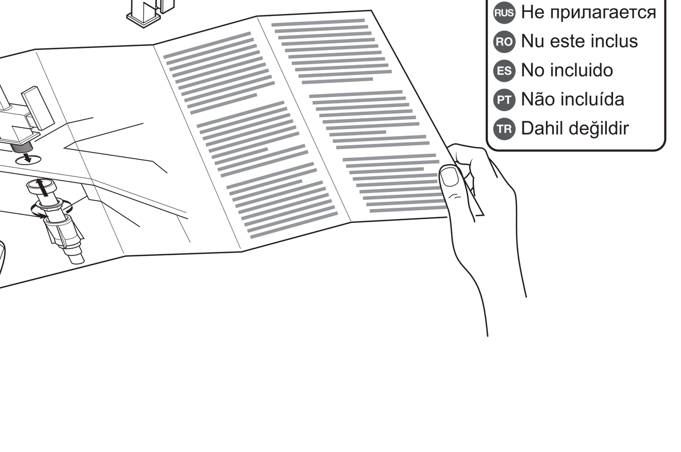

09

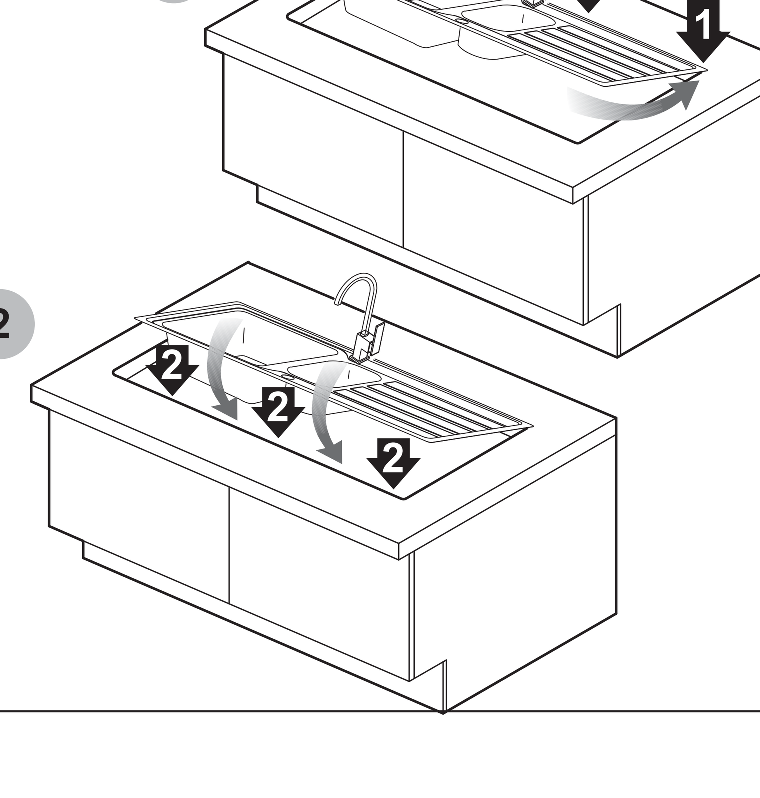

V20920 BX220IM

10

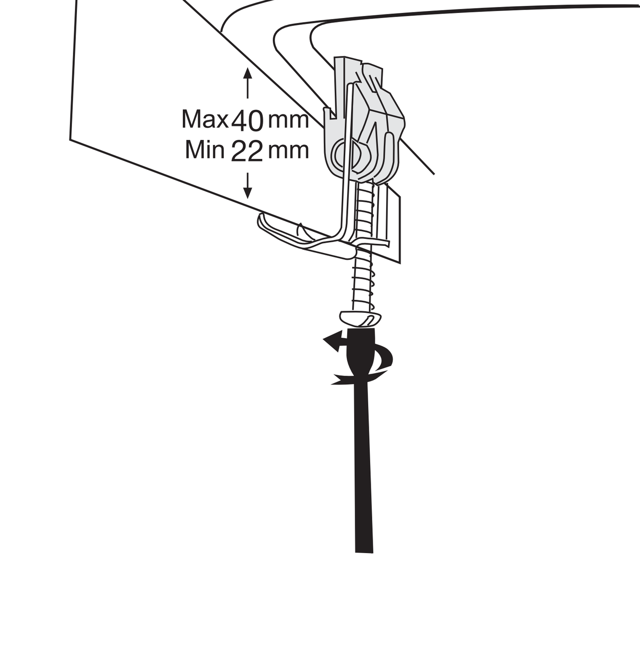

11

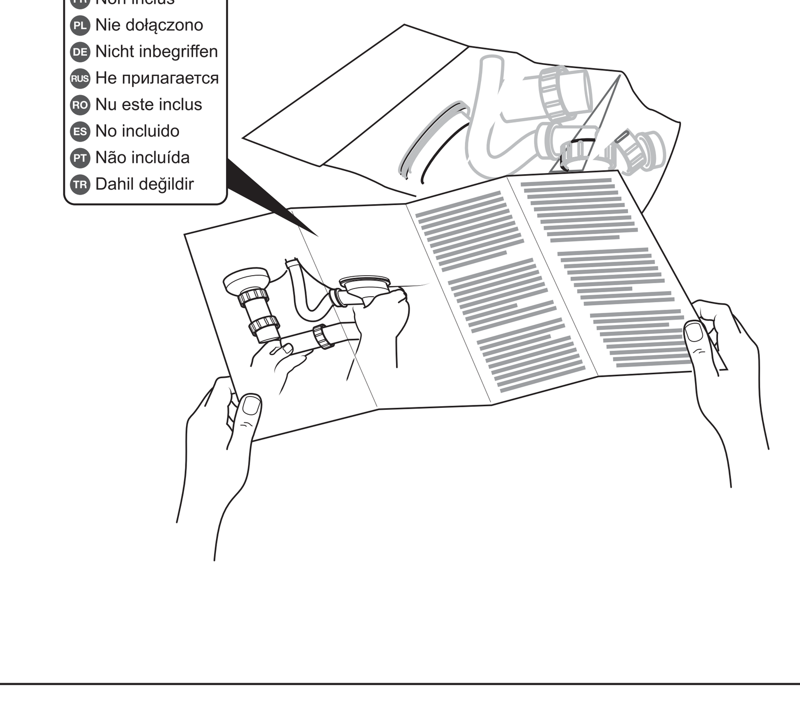

EN Before you start...

- Do not use a knife to open the boxes as this may damage the contents.
- Don't rush, read the instructions first and familiarise yourself with the sequence before you begin.
- Empty the fittings into a bowl or keep them in their bag so they don't get lost.
- Make sure that any pre-installation work on re-positioning electrical sockets, gas and water supplies has been carried out by a suitably qualified person to comply with all local regulations before you start installation.
- Make sure you have all of the parts listed. Check all of the packaging as components may be concealed; do not dispose of packaging until you have located all of the parts.
- When you are ready to start make sure you have the right tools to hand, plenty of space and a clean dry area for assembly.
- For domestic use only.
- CAUTION: Do not overtighten fixings as this may damage the product.
- Failure to follow these instructions may result in personal injury, damage to the product and your property.
- If you are in any doubt as to how to install this product, consult a technically competent person.

Safety

- CAUTION: Sink edges may be sharp; handle with caution. Do not install a damaged sink. Inspect carefully.
- Wear safety glasses when working under the sink or cutting pipe and other materials.
- CAUTION: Always ensure the product is securely fitted before use.
- CAUTION: To avoid the risk of static electric shock, the sink must be bonded to earth. If in doubt, seek the advice of a professionally qualified electrician.
- Some parts could be hazardous to small children.
- Keep all parts out of reach and do not leave children unattended in the assembly area.
- Always wear appropriate personal protective equipment when operating power tools.

Care & Maintenance

- Sinks are easy to clean with a sponge and some soapy water or ordinary cleaning product.
- Never use any type of abrasive or scouring products and pads, which could scratch the sink. Do not use chlorine, do not leave wet metal objects in the sink to prevent any risk of oxidisation.
- Never use any solvents, scourers, abrasives, bleach, acids, strong detergents, aggressive chemical cleaners or solvent type cleaning solutions on the product.
- Do not let acidic foods/liquids like fruit, salad dressing, or vinegar sit on the surface of your sink for an extended period of time. Long-term contact with acidity will cause harm to the surface of the sink.
- Don't allow soap or cleaners to dry on the sink. Be sure to rinse regularly to get rid of any harmful chemicals in the soap.
- Do not use your sink as a cutting board. Sharp objects like knives can damage the sink.
- Don't leave steel or iron pots/cookware in the sink for a long period of time as it could lead to staining and rusting of your sink.
- Be sure to put any wet sponges or cleaning mats somewhere other than the surface of your sink. These items may also lead to the rusting and staining of your sink's surface.
- Use warm soapy water and a soft damp cloth to clean the surface of the product. Wipe dry with a clean cloth.
- Do not place hot pans or utensils onto the surface of your sink, allow them to cool first.
- Kitchen sinks are capable of being damaged if they are treated harshly and care should be taken to avoid/minimize the possibility of dropping any objects into the sink. It can be desirable to place a deadening material on the drainer or in the bowl when handling such objects.
- Use a trivet or mat to avoid direct contact of very hot objects to the sink surface.
- Conformity with 1935/2004/EC

IMPORTANT - RETAIN THIS INFORMATION FOR FUTURE REFERENCE: READ CAREFULLY

Guarantee conditions

At Cooke & Lewis we take special care to select high quality materials and use manufacturing techniques that allow us to create ranges of products incorporating design and durability. That's why we offer a 15 year guarantee against manufacturing defects on our Sink.

This Sink is guaranteed for 15 years from the date of purchase, if bought in store, or delivery, if bought online, for normal (non-professional or commercial) household use. You may only make a claim under this guarantee upon presentation of your sales receipt or purchase invoice. Please keep your proof of purchase in a safe place.

The guarantee covers product failures and malfunctions provided the Sink was used for the purpose for which it is intended and subject to installation, cleaning, care and maintenance in accordance with standard practice and with the information contained above and in the user manual. This guarantee does not cover defects and damage caused by normal wear and tear of the Sink that could be the result of improper use, faulty installation or assembly, neglect, accident modification of the product. The guarantee is limited to parts recognised as defective. It does not, in any case, cover ancillary costs (movement, labour) and direct and indirect damage. If the Sink is defective, we will replace.

Rights under this guarantee are enforceable in United Kingdom. Guarantee related queries should be addressed to a store affiliated with the distributor you purchased the Sink from. The guarantee is in addition to and does not affect your statutory rights.

FR Avant de commencer...

- Ne pas utiliser de couteau pour ouvrir les boîtes car cela peut endommager le contenu..
- Ne pas se précipiter, lire d'abord les instructions et se familiariser avec l'ordre des opérations avant de commencer.
- Placer les raccords dans un bol ou les conserver dans l'emballage afin de ne pas les égarer.
- Avant de procéder à l'installation, s'assurer que tous les travaux préalables à l'installation, tels que le déplacement des prises électriques, des raccords de gaz et d'eau, ont été réalisés par une personne dûment qualifiée et qu'ils sont conformes à toutes les réglementations locales avant de commencer l'installation.
- S'assurer de disposer de toutes les pièces énumérées. Vérifier tous les emballages car certains composants peuvent ne pas être visibles ; conserver les emballages tant que toutes les pièces n'ont pas été identifiées.
- Avant de commencer, veiller à ce que les outils adaptés soient à portée de main et de disposer d'un espace suffisant ainsi que d'une surface propre et sèche pour l'assemblage.
- Usage domestique uniquement.
- ATTENTION : Ne pas excessivement serrer les fixations car cela risque d'endommager le produit.
- Le non-respect de ces instructions peut entraîner des blessures corporelles, endommager le produit ainsi que votre propriété.
- En cas de doute quant à l'installation de ce produit, faire appel à un technicien compétent.

Sécurité

- ATTENTION : Les bords de l'évier peuvent être tranchants; manipuler avec prudence. Ne pas installer l'évier s'il est endommagé. Inspecter soigneusement l'évier.
- Porter des lunettes de sécurité lors de la réalisation de travaux sous l'évier ou de la découpe de tuyaux ou d'autres matériaux.
- ATTENTION : Toujours s'assurer que le produit est bien fixé avant de l'utiliser.
- ATTENTION : Pour éviter le risque de choc électrique statique, l'évier doit être relié à la terre. En cas de doute, consulter un électricien qualifié.
- Certaines pièces peuvent être dangereuses pour les jeunes enfants.
- Garder toutes les pièces hors de portée et ne pas laisser des enfants sans surveillance dans la zone d'assemblage.
- Toujours porter un équipement de protection individuelle approprié lors de l'utilisation d'outils électriques.

Entretien et maintenance

- Les éviers se nettoient facilement avec une éponge et de l'eau savonneuse ou un produit de nettoyage ordinaire.
- Ne jamais utiliser de produits abrasifs ni de produits ou d'éponges à récurer : ils risqueraient de rayer l'évier. Ne pas utiliser de chlore et ne pas laisser d'objets métalliques humides dans l'évier afin d'éviter tout risque d'oxydation.
- Ne jamais utiliser de solvants, de tampons à récurer, de produits abrasifs, d'eau de Javel, d'acides, de détergents puissants, de produits chimiques nettoyants agressifs ni de solutions de nettoyage à base de solvant pour nettoyer le produit.
- Ne pas laisser d'aliments acides/liquides comme des fruits, des sauces à salade ou du vinaigre sur la surface de votre évier pendant une période prolongée. Un contact prolongé avec ces acides risque d'endommager la surface de l'évier.
- Ne pas laisser de savon ni de produits de nettoyage sécher sur l'évier. Effectuer des rinçages réguliers afin d'éliminer tout produit chimique dommageable éventuellement présent dans le savon.
- Ne pas utiliser l'évier comme une planche à découper. Les objets tranchants, comme les couteaux, peuvent endommager l'évier.
- Ne pas laisser de casseroles/ustensiles de cuisine en acier ou en fer dans l'évier pendant de longues périodes car cela peut entraîner l'apparition de taches de rouille dans l'évier.
- Veiller à poser les éponges ou les chiffons mouillés ailleurs que sur la surface de l'évier. Ces produits peuvent également entraîner la formation de rouille et de taches sur la surface de l'évier.
- Nettoyer la surface du produit à l'eau savonneuse avec un chiffon doux et humide. Sécher à l'aide d'un chiffon propre.
- Ne pas poser de casseroles ni d'ustensiles de cuisine chauds sur la surface de l'évier : les laisser refroidir d'abord.
- Les éviers de cuisine sont susceptibles d'être endommagés s'ils subissent des chocs et des précautions doivent être prises pour éviter / minimiser la possibilité de faire tomber des objets dans l'évier. Il peut être souhaitable de placer un matériau d'amortissement sur l'égouttoir ou au fond de l'évier lors de la manipulation de ces objets.
- Utilisez un dessous-de-plat ou une manique afin d'éviter que les objets très chauds n'entrent en contact direct avec la surface de l'évier.
- Conforme au règlement (CE) n° 1935/2004

IMPORTANT - A CONSERVER POUR CONSULTATION ULTERIEURE : A LIRE SOIGNEUSEMENT

Conditions de garantie

Chez Cooke & Lewis, nous veillons tout particulièrement à sélectionner des matériaux de haute qualité et à utiliser des techniques de fabrication qui nous permettent de créer des gammes de produits à la fois design et durables. Pour cette raison, nous offrons une garantie de 15 ans contre les défauts de fabrication de nos éviers.

Cet évier est garanti pendant 15 ans à compter de la date d'achat en cas d'achat en magasin ou de la date de livraison en cas d'achat sur Internet, pour une utilisation domestique normale (non commerciale, ni professionnelle). Toute réclamation dans le cadre de cette garantie se fera sur présentation du ticket de caisse ou de la facture d'achat. Veuillez conserver votre preuve d'achat dans un lieu sûr.

La garantie couvre les défaillances et dysfonctionnements matériels, sous réserve que l'évier ait été utilisé conformément à l'usage pour lequel il a été conçu, qu'il ait été installé, nettoyé et entretenu conformément aux règles standard, aux informations ci-dessus et à celles contenues dans le manuel d'utilisation. Cette garantie ne couvre pas les défauts et dommages causés par l'usure normale de l'évier ni les dommages pouvant résulter d'une utilisation non conforme, d'une installation ou d'un assemblage défectueux, ou d'une négligence, d'un accident ou d'une modification du produit. La garantie est limitée aux pièces reconnues comme étant défectueuses. Elle ne couvre en aucun cas les coûts auxiliaires (transport, main d'œuvre) ni les dommages directs et indirects. Si l'évier est défectueux, nous procéderons à son remplacement.

Cette garantie est valable en France. Toute demande au titre de la garantie doit être adressée à un magasin affilié au distributeur auprès duquel vous avez acheté l'évier. Cette garantie s'ajoute à vos droits statutaires, sans les affecter.

Le distributeur auprès duquel vous avez acheté l'évier répond de tout défaut de conformité ou vice caché de l'évier, conformément aux clauses suivantes :

Article L217-4 du Code de la consommation

Le vendeur doit livrer un bien conforme au contrat et répond des défauts de conformité existant lors de la délivrance.

Il répond également des défauts de conformité résultant de l'emballage, des instructions de montage ou de l'installation lorsque celle-ci a été mise à sa charge par le contrat ou a été réalisée sous sa responsabilité.

Article L217-5 du Code de la consommation

Le bien est conforme au contrat :

1. S'il est propre à l'usage habituellement attendu d'un bien semblable et, le cas échéant :

- s'il correspond à la description donnée par le vendeur et possède les qualités que celui-ci a présentées à l'acheteur sous forme d'échantillon ou de modèle ;

- s'il présente les qualités qu'un acheteur peut légitimement attendre eu égard aux déclarations publiques faites par le vendeur, par le fabricant ou par son représentant, notamment dans la publicité ou l'étiquetage ;

2. Ou s'il présente les caractéristiques définies d'un commun accord par les parties ou est propre à tout usage spécial recherché par l'acheteur, porté à la connaissance du vendeur et que ce dernier a accepté.

Article L217-12 du Code de la consommation

L'action résultant du défaut de conformité se prescrit par deux ans à compter de la délivrance du bien.

Article L217-16 du Code de la consommation

Lorsque l'acheteur demande au vendeur, pendant le cours de la garantie commerciale qui lui a été consentie lors de l'acquisition ou de la réparation d'un bien meuble, une remise en état couverte par la garantie, toute période d'immobilisation d'au moins sept jours vient s'ajouter à la durée de la garantie qui restait à courir.

Cette période court à compter de la demande d'intervention de l'acheteur ou de la mise à disposition pour réparation du bien en cause, si cette mise à disposition est postérieure à la demande d'intervention.

Article 1641 du Code civil

Le vendeur est tenu de la garantie en cas de défauts cachés de la chose vendue qui la rendent impropre à l'usage auquel on la destine, ou qui diminuent tellement cet usage que l'acheteur ne l'aurait pas acquise, ou n'en aurait donné qu'un moindre prix, s'il les avait connus.

Article 1648 du Code civil

L'action résultant des vices rédhibitoires doit être intentée par l'acquéreur dans un délai de deux ans à compter de la découverte du vice.

PL Przed rozpoczęciem użytkowania...

- Nie używać noża do otwierania pudełek, ponieważ może to spowodować uszkodzenie zawartości.
- Nie spieszyć się. Zapoznać się najpierw z instrukcjami i kolejnością działań przed rozpoczęciem montażu.
- Elementy montażowe należy umieścić w miseczce lub pozostawić je w opakowaniu, aby ich nie zgubić.
- Przed rozpoczęciem montażu należy upewnić się, że wszelkie prace wstępne oraz zmiany umieszczenia gniazdek, dopływu gazu i wody zostały przeprowadzone przez wykwalifikowany personel zgodnie z lokalnie obowiązującymi przepisami.
- Upewnić się, że zawartość zestawu jest kompletna i nie brakuje żadnych elementów. Sprawdzić całe opakowanie, ponieważ niektóre elementy mogą być ukryte. Nie wyrzucać opakowania, zanim nie znajdzie się wszystkich części.
- Przed rozpoczęciem montażu należy upewnić się, że wszystkie narzędzia są pod ręką, a miejsce pracy jest czyste, suche i wystarczająco duże.
- Wyłącznie do użytku w gospodarstwie domowym.
- UWAGA! Nie przykręcać nadmiernie elementów mocujących, ponieważ może to skutkować uszkodzeniem powierzchni produktu.
- Nieprzestrzeganie niniejszych instrukcji może skutkować obrażeniami ciała, uszkodzeniem produktu lub zniszczeniem mienia.
- W przypadku jakichkolwiek wątpliwości dotyczących montażu tego produktu należy skontaktować się z wykwalifikowanym technikiem.

Bezpieczeństwo

- UWAGA! Brzegi zlewozmywaka mogą być ostre. Zachowaj ostrożność. Nie należy montować uszkodzonego produktu. Obejrzeć go dokładnie przed przystąpieniem do montażu.
- Przy pracy pod zlewem oraz przy docinaniu rur i innych materiałów stosować okulary ochronne.
- UWAGA! Przed użyciem upewnić się, że produkt jest pewnie zamocowany.
- UWAGA! Aby uniknąć ryzyka powstawania wyładowań elektrostatycznych, należy uziemić produkt. W przypadku wątpliwości należy zasięgnąć porady wykwalifikowanego elektryka.
- Niektóre części mogą stanowić zagrożenie dla małych dzieci.
- Należy trzymać wszystkie części poza ich zasięgiem i nie pozostawiać dzieci samych w miejscu montażu.
- Podczas używania elektronarzędzi należy zawsze stosować odpowiednie środki ochrony indywidualnej.

Czyszczenie I Konserwacja

- Zlewozmywak można łatwo wyczyścić za pomocą gąbki i wody z dodatkiem mydła lub innych zwykłych środków czyszczących.
- Nigdy nie należy stosować produktów ściernych ani drucianych, które mogłyby spowodować zarysowanie powierzchni. Nie stosować środków zawierających chlor ani nie zostawiać mokrych metalowych przedmiotów w zlewie, ponieważ może to prowadzić do utlenienia jego powierzchni.
- Do czyszczenia produktu nie należy używać żadnych rozpuszczalników, druciaków, materiałów ściernych, wybielaczy, kwasów, silnych detergentów i żrących chemicznych środków czyszczących ani też środków czyszczących typu rozpuszczalnikowego.
- Unikać pozostawiania na dłuższy czas kwaśnych produktów spożywczych/płynów takich jak owoce, sosy do sałatek czy ocet na powierzchni zlewozmywaka. Przedłużony kontakt z substancjami kwaśnymi może spowodować uszkodzenie powierzchni.
- Uważać, aby nie dopuszczać do wyschnięcia mydła ani środków czyszczących na powierzchni zlewozmywaka. Należy usuwać ewentualny osad poprzez regularne spłukiwanie.
- Nie używać zlewozmywaka jako deski do krojenia. Ostre przedmioty takie jak noże mogą spowodować uszkodzenie produktu.
- Nie pozostawiać na dłuższy czas w zlewie garnków ani naczyń kuchennych wykonanych ze stali lub żelaza, ponieważ może to prowadzić do powstawania odbarwień lub rdzy na powierzchni produktu.
- Należy pamiętać o odkładaniu mokrych gąbek i ścierek w inne miejsce niż powierzchnia zlewu. Takie przedmioty również mogą powodować powstawanie odbarwień lub rdzy.
- Do czyszczenia powierzchni produktu należy używać ciepłej wody z mydłem oraz miękkiej, wilgotnej szmatki. Wycierać do sucha czystą szmatką.
- Nie wolno umieszczać gorących patelni ani przyborów kuchennych na powierzchni zlewu, należy odczekać, aż ostygną.
- Nieumiejętne obchodzenie się ze zlewozmywakiem może doprowadzić do jego uszkodzenia. Należy unikać/ograniczać do minimum możliwość upuszczania przedmiotów do zlewozmywaka. Dobrym rozwiązaniem może okazać się wyścielenie ociekacza lub komory materiałem tłumiącym uderzenia
- Użyj podkładki lub maty, aby uniknąć bezpośredniego kontaktu gorących przedmiotów z powierzchnią zlewu.
- Produkt zgodny z 1935/2004/EC

WAŻNE - NALEŻY DOKŁADNIE PRZECZYTAĆ NINIEJSZE INFORMACJE I ZACHOWAĆ JE DO WGLĄDU

Warunki gwarancji

Firma Cooke & Lewis przykłada szczególną wagę do tego, aby wybierać materiały wysokiej jakości i stosować techniki produkcyjne, które umożliwiają tworzenie wytrzymałych, a zarazem atrakcyjnych produktów. Dlatego też oferujemy 15-letnią gwarancję obejmującą wady produkcyjne na nasz zlewozmywak.

Zlewozmywak jest objęty gwarancją przez 15 lat od daty zakupu (zakup w sklepie) lub dostawy (zakup przez Internet) w przypadku normalnego (nieprofesjonalnego lub niekomercyjnego) użytku domowego. W ramach tej gwarancji użytkownik może dokonać zgłoszenia reklamacyjnego wyłącznie po przedstawieniu paragonu lub faktury. Dowód zakupu należy przechowywać w bezpiecznym miejscu.

Gwarancja obejmuje usterki i awarie, przy założeniu, że zlewozmywak był używany zgodnie z przeznaczeniem oraz zamontowany, czyszczony, konserwowany i serwisowany zgodnie ze standardowymi praktykami i informacjami zawartymi powyżej oraz w instrukcji obsługi. Niniejsza gwarancja nie obejmuje wad ani uszkodzeń wynikających z normalnego zużycia zlewozmywaka, uszkodzeń będących skutkiem niewłaściwego używania, montażu lub złożenia, a także zaniedbania, wypadku i modyfikacji produktu. Gwarancja obejmuje tylko wadliwe części. Gwarancja nie obejmuje w żadnym wypadku dodatkowych kosztów (transportu, robocizny) ani strat bezpośrednich lub pośrednich. W przypadku stwierdzenia uszkodzenia zlewozmywaka zostanie on wymieniony.

Prawa wynikające z niniejszej gwarancji mają zastosowanie w Polsce. Pytania dotyczące gwarancji należy kierować do sklepu współpracującego z dystrybutorem, w którym zakupiono zlewozmywak. Niniejsza gwarancja jest dokumentem dodatkowym, który nie ma wpływu na ustawowe prawa konsumenta.

DE Bevor Sie beginnen...

- Verwenden Sie zum Öffnen der Verpackung kein Messer, da dies den Inhalt beschädigen kann.
- Gehen Sie behutsam vor, lesen Sie zuerst die Anweisungen und machen Sie sich mit dem Ablauf vertraut, bevor Sie anfangen.
- Leeren Sie die Befestigungen in eine Schüssel oder lassen Sie sie im Beutel, damit Sie sie nicht verlieren.
- Stellen Sie sicher, dass alle Arbeitsmaßnahmen vor der Installation, z. B. Neupositionierung der Steckdosen sowie der Gas- und Wasserversorgung, von einer entsprechend qualifizierten Person durchgeführt wurde, damit diese die örtlichen Vorschriften erfüllen.
- Stellen Sie sicher, dass alle aufgeführten Teile vorhanden sind. Überprüfen Sie die Verpackung, da Komponenten möglicherweise verdeckt sind. Entsorgen Sie die Verpackung erst, wenn Ihnen alle Komponenten vorliegen.
- Stellen Sie zu Beginn der Montage sicher, dass die richtigen Werkzeuge und ein trockener, sauberer Bereich für die Montage vorhanden sind.
- Nur für den Hausgebrauch.
- ACHTUNG: Ziehen Sie Befestigungen nicht zu stark an, da dies zu Schäden am Produkt führen kann.
- Die Nichteinhaltung dieser Anweisungen kann zu Verletzungen sowie Schäden am Produkt oder Ihrem Eigentum führen.
- Befragen Sie bei Zweifeln hinsichtlich der Produktinstallation einen technisch kompetenten Ansprechpartner.

Sicherheit

- ACHTUNG: Die Kanten des Spülbeckens sind möglicherweise scharf, handhaben Sie das Produkt deshalb mit Vorsicht. Installieren Sie kein beschädigtes Spülbecken. Inspizieren Sie das Becken sorgfältig.
- Tragen Sie eine Schutzbrille, wenn Sie unter dem Spülbecken arbeiten oder Rohre und anderen Materialien schneiden.
- ACHTUNG: Stellen Sie immer stets sicher, dass das Produkt vor der Verwendung sicher angebracht wurde.
- ACHTUNG: Um das Risiko eines statischen elektrischen Schlags zu vermeiden, muss das Spülbecken geerdet sein. Wenden Sie sich im Zweifelsfall an einen ausgebildeten Elektriker.
- Bestimmte Teile können gefährlich für kleine Kinder sein.
- Bewahren Sie alle Teile außerhalb der Reichweite von Kindern auf und lassen Sie sie nicht unbeaufsichtigt im Installationsbereich.
- Tragen Sie immer eine geeignete persönliche Schutzausrüstung, wenn Sie mit motorgetriebenen Werkzeugen arbeiten.

Pflege und Wartung

- Die Spülbecken können ganz einfach mit einem Schwamm und etwas Seifenwasser oder herkömmlichen Reinigungsprodukten gesäubert werden.
- Verwenden Sie niemals Scheuermittel oder -schwämme, da diese das Spülbecken zerkratzen. Verwenden Sie keine chlorhaltigen Reinigungsmittel und lassen Sie keine nassen Metallgegenstände im Spülbecken liegen, da dies zu Rostflecken führen kann.
- Verwenden Sie keine Lösungsmittel, Scheuerlappen, Scheuermittel, Bleiche, Säuren, starke Reinigungsmittel, aggressive Chemiereiniger oder lösungsmittelbasierte Reinigungslösungen.
- Lassen Sie keine säurehaltigen Lebensmittel/Flüssigkeiten wie Obst, Salatdressing oder Essig für längere Zeit auf der Oberfläche des Spülbeckens liegen. Längerer Kontakt mit der Säure führt zu Schäden an der Oberfläche des Spülbeckens.
- Lassen Sie Seife oder Reinigungsmittel nicht auf der Oberfläche des Spülbeckens trocknen. Stellen Sie sicher, dass Sie das Spülbecken regelmäßig abwaschen, um jegliche schädlichen Chemikalien in der Seife zu entfernen.
- Verwenden Sie das Spülbecken nicht als Schneidebrett. Scharfe Gegenstände wie Messer können das Spülbecken beschädigen.
- Lassen Sie Stahl- oder Eisentöpfe/-pfannen nicht für längere Zeit im Spülbecken, da dies zu Flecken- und Rostbildung in Ihrem Spülbecken führen kann.
- Stellen Sie sicher, dass Sie nasse Schwämme oder Reinigungslappen nicht auf der Oberfläche Ihres Spülbeckens ablegen. Diese Gegenstände können auch zur Flecken- und Rostbildung auf der Oberfläche des Spülbeckens führen.
- Reinigen Sie die Oberfläche des Produkts mit warmem Seifenwasser und einem weichen, feuchten Tuch. Verwenden Sie zum Trocknen ein sauberes Tuch.
- Stellen Sie keine heißen Pfannen oder Geschirr auf der Oberfläche des Spülbeckens ab. Lassen Sie diese zuerst abkühlen.

WICHTIG – FÜR SPÄTERE BEZUGNAHME AUFBEWAHREN: SORGFÄLTIG LESEN

Kommerzielle Garantie

Bei Cooke & Lewis legen wir besonderen Wert auf qualitativ hochwertige Materialien und Herstellungsmethoden, mit denen wir Produktreihen erstellen können, die durch Design und Haltbarkeit hervorstechen. Daher gewähren wir 15 Jahre Garantie auf Fertigungsmängel an unserem Spülbecken.

Dieses Spülbecken verfügt über eine Garantie von 15 Monaten ab Kaufdatum, wenn es im Laden gekauft wurde, oder ab Lieferdatum, wenn es online gekauft wurde und für den normalen (nicht gewerbsmäßigen oder kommerziellen) Hausgebrauch verwendet wird. Sie können Garantieansprüche nur gegen Vorlage des Kaufbelegs oder der Rechnung geltend machen. Bewahren Sie den Kaufbeleg bitte an einem sicheren Ort auf.

Die Garantie deckt Produktausfälle und Fehlfunktionen ab, vorausgesetzt das Spülbecken wurde wie vorgesehen verwendet und dem Standard gemäß, sowie nach den oben angegebenen Informationen und den Informationen in der Bedienungsanleitung montiert, gereinigt, gepflegt und gewartet. Diese Garantie deckt weder Defekte und Schäden ab, die durch normalen Verschleiß des Spülbeckens verursacht wurden, noch Schäden, die auf unsachgemäße Verwendung, fehlerhafte Installation oder Montage, Nachlässigkeit, Unfall oder Veränderung des Produkts zurückzuführen sind. Die Garantie beschränkt sich auf die als mangelhaft anerkannten Teile. In keinem Fall deckt sie Nebenkosten (Transport, Arbeit) und direkte sowie indirekte Schäden ab. Wenn das Spülbecken defekt ist, werden wir es reparieren.

Rechte unter dieser Garantie sind in Deutschland vollstreckbar. Fragen im Zusammenhang mit der Garantie sollten an ein an den Händler angegliedertes Geschäft gestellt werden, bei dem Sie das Spülbecken gekauft haben. Ihre gesetzlich verbrieften Rechte bleiben von dieser Garantie unberührt und gelten neben dieser.

Haben Sie 1 und 1,5 Edelstahlspülbecken mit Abtropffläche im Geschäft gekauft, ist der Händler haftbar, wenn das Produkt gemäß (§ 312a (2) Absatz 1, 3 BGB, Art. 246 (1) (5) Einführungsgesetz zum Bürgerlichen Gesetzbuche – „EGBGB") defekt ist. Haben Sie 1 und 1,5 Edelstahlspülbecken mit Abtropffläche online gekauft, ist der Händler haftbar, wenn das Produkt gemäß (Art. 246a 1 (1) Absatz 1 (8) Einführungsgesetz zum Bürgerlichen Gesetzbuche – „EGBGB") defekt ist.

RUS Перед началом эксплуатации...

- Не используйте нож для открытия коробок, так как это может повредить содержимое.
- Внимательно прочитайте инструкции перед монтажом и эксплуатацией изделия. Прежде чем приступить к установке, ознакомьтесь с пошаговыми инструкциями.
- Высыпьте крепежные элементы в глубокую тарелку или оставьте их в упаковке, чтобы они не потерялись.
- Убедитесь, что все предварительные работы по перемещению электрических розеток, газового оборудования и систем водоснабжения были заранее выполнены специалистом с соответствующей квалификацией с соблюдением местного законодательства.
- Убедитесь в наличии всех указанных деталей. Если окажется, что какой-либо детали не хватает, проверьте содержимое всех упаковок. Не утилизируйте упаковку, пока не убедитесь, что все детали на месте.
- Прежде всего подготовьте необходимые инструменты, освободите место и выделите чистую сухую область для сборки.
- Только для бытового использования.
- ВНИМАНИЕ! Не прилагайте чрезмерные усилия во время фиксации крепежей, так как это может повредить изделие.
- Несоблюдение данных инструкций может привести к получению травм, повреждению изделия и имущества.
- Если у вас возникли какие-либо сомнения по поводу установки этого изделия, проконсультируйтесь с квалифицированным специалистом.

Безопасность

- ВНИМАНИЕ! При установке мойки берегитесь острых краев. Не устанавливайте поврежденную мойку. Тщательно осмотрите изделие.
- Используйте защитные очки при выполнении работ непосредственно под мойкой, а также при резке труб и других материалов.
- ВНИМАНИЕ! Перед эксплуатацией всегда проверяйте надежность крепления.
- ВНИМАНИЕ! Во избежание ударов статического электричества убедитесь, что мойка заземлена. Если у вас возникли сомнения, обратитесь к квалифицированному электрику.
- Некоторые детали могут представлять опасность для маленьких детей.
- Храните все детали в недоступном для детей месте, не оставляйте детей без присмотра в месте, где происходит сборка изделия.
- Всегда используйте надлежащие средства индивидуальной защиты при работе с электроинструментом.

Обслуживание и уход

- Мойки легко очищаются губкой с мыльной водой или обычным чистящим средством.
- Запрещается использовать абразивные и жесткие чистящие средства, а также губки, которые могут поцарапать поверхность мойки. Не используйте хлорные растворы, не оставляйте металлические предметы в мойке во избежание окисления.
- Не используйте для очистки мойки растворители, жесткие мочалки, абразивные материалы, отбеливающие средства, кислоты, сильные чистящие средства, агрессивные химические очистители или моющие средства на основе растворителей.
- Не оставляйте в мойке пищу/жидкости с высоким содержанием кислоты, например фрукты, заправку для салата, уксус в течение продолжительного времени. Длительный контакт с продуктами с высоким содержанием кислоты может испортить поверхность мойки.
- Не допускайте высыхания мыла и чистящих средств на поверхности мойки. Регулярно ополаскивайте мойку, чтобы удалить химические вещества, содержащиеся в мыле, — они могут повредить покрытие.
- Не используйте мойку в качестве разделочной доски. Острые предметы, например ножи. Они могут повредить мойку.
- Не оставляйте в мойке стальные или железные кастрюли/посуду в течение длительного времени, так как это может привести к появлению пятен и ржавчины.
- Не оставляйте влажные губки и другие чистящие средства на поверхности мойки. Это также может привести к появлению пятен и ржавчины.
- Для очистки поверхности изделия используйте теплый мыльный раствор и мягкую влажную ткань. Затем протирайте насухо чистой тканью.
- Не ставьте горячие кастрюли и посуду на поверхность мойки, для начала оставьте их остыть.
- При небрежном и грубом обращении кухонные раковины можно легко повредить. Будьте осторожны: не роняйте в раковину посторонние предметы. При выполнении работ рекомендуется защитить раковину и сливное отверстие укрывным материалом.
- Не ставьте очень горячие объекты прямо на раковину - используйте подставку или подкладку.

ВАЖНО - СОХРАНИТЕ ДЛЯ ПОСЛЕДУЮЩЕГО ИСПОЛЬЗОВАНИЯ: ПРОЧТИТЕ ВНИМАТЕЛЬНО

Условия предоставления гарантии

При изготовлении продукции Cooke & Lewis особое внимание уделяется выбору материалов высшего качества и использованию особых технологий изготовления, что позволяет нам создавать надежные товары с привлекательным дизайном. Поэтому мойка поставляется с 15-летней гарантией на производственный брак.

15-летняя гарантия на мойку действует со дня приобретения при покупке в магазине, доставке или покупке онлайн для обычного (не профессионального или коммерческого) бытового использования. Заявление гарантийных требований возможно только при предъявлении чека или счета-фактуры. Храните документы, подтверждающие совершение покупки, в надежном месте.

Гарантия распространяется на дефекты и неисправности мойки при условии, что продукт использовался по назначению и его установка, очистка и техническое обслуживание проводились в соответствии с принятыми нормами и информацией, которая содержится в руководстве пользователя. Гарантийное обслуживание не распространяется на дефекты и повреждения, вызванные естественным износом мойки, а также на повреждения, которые могли возникнуть по причине ненадлежащего использования, неправильной установки или сборки, неосторожности или модификации изделия. Гарантия распространяется только на детали, признанные неисправными. Она ни в коем случае не покрывает дополнительные затраты (транспортировку, ремонт), а также прямые и косвенные расходы. В случае выявления дефектов мойки мы производим замену.

Права по гарантии имеют юридическую силу на территории Российской Федерации. С любыми вопросами по гарантии необходимо обращаться в магазин дистрибьютора, у которого вы приобрели мойку. Данная гарантия является дополнением к вашим законным правам и никак не влияет на них.

RO Înainte de a începe...

- Nu utilizaţi un cuţit pentru deschiderea cutiilor, deoarece acest lucru poate cauza deteriorarea conţinutului.
- Nu vă grăbiţi, citiţi mai întâi instrucţiunile pentru a vă familiariza cu secvenţele de asamblare înainte de a începe.
- Puneţi elementele de prindere într-un bol sau păstraţi-le în pungă pentru a nu se pierde.
- Asiguraţi-vă că orice lucrare de preinstalare la repoziţionarea prizelor electrice, a surselor de gaz şi apă a fost efectuată de o persoană calificată pentru acest tip de reparaţii, pentru a fi în conformitate cu reglementările locale înainte de a începe instalarea.
- Asiguraţi-vă că aveţi toate piesele enumerate. Verificaţi toate ambalajele deoarece componentele pot fi ascunse; nu aruncaţi ambalajele până când nu aţi găsit toate piesele.
- Când sunteţi gata să începeţi, asiguraţi-vă că aveţi instrumentele potrivite la îndemână, suficient spaţiu şi o zonă uscată şi curată pentru asamblare.
- Numai pentru uz domestic.
- ATENŢIE: Nu strângeţi prea tare elementele de fixare, deoarece acest lucru poate deteriora produsul.
- Nerespectarea acestor instrucţiuni poate duce la vătămare corporală, deteriorarea produsului şi a bunului.
- Dacă aveţi îndoieli cu privire la instalarea produsului, consultaţi o persoană competentă tehnic.

Siguranţă

- ATENŢIE: Marginile chiuvetei pot fi ascuţite; manevraţi cu grijă. Nu instalaţi o chiuvetă deteriorată. Verificaţi cu atenţie.
- Purtaţi ochelari de protecţie când lucraţi sub chiuvetă sau atunci când tăiaţi o conductă sau alte materiale.
- ATENŢIE: Asiguraţi-vă întotdeauna că produsul este montat în mod sigur înainte de a-l utiliza.
- ATENŢIE: Pentru a evita riscul unei electrocutări statice, chiuveta trebuie legată la împământare. În cazul în care aveţi îndoieli, solicitaţi sfatul unui electrician autorizat.
- Unele piese pot fi periculoase pentru copiii mici.
- Ţineţi toate piesele departe de accesul copiilor şi nu-i lăsaţi nesupravegheaţi în zona de asamblare.
- Purtaţi întotdeauna echipament de protecţie personală atunci când utilizaţi unelte electrice.

Îngrijirea şi întreţinerea

- Chiuvetele se curăţă utilizând un burete şi puţină apă cu săpun sau un produs de curăţare obişnuit.
- Nu utilizaţi niciodată produse şi lavete abrazive sau pentru curăţare prin frecare, care ar putea zgâria chiuveta. Nu utilizaţi clor, nu lăsaţi obiecte ude din metal în chiuvetă pentru a preveni orice risc de oxidare.
- Nu utilizaţi niciodată solvenţi, bureţi de sârmă, produse abrazive, înălbitor, acizi, detergenţi puternici, produse de curăţare chimice agresive sau soluţii de curăţare de tip solvent pe produs.
- Nu utilizaţi niciodată pe produs niciun fel de solvenţi, bureţi, abrazivi, înălbitori, acizi, detergenţi puternici, agenţi de curăţare chimică agresivă sau soluţii de curăţare de tip solvent.
- Nu lăsaţi alimente/lichide acide precum fructe, sos pentru salată sau oţet pe suprafaţa chiuvetei pentru o perioadă îndelungată de timp. Contactul îndelungat cu aciditatea va cauza deteriorarea suprafeţei chiuvetei.
- Nu permiteţi săpunului sau altor substanţe de curăţat să se usuce pe chiuvetă. Clătiţi în mod regulat pentru a scăpa de orice chimicale dăunătoare din săpun.
- Nu utilizaţi chiuveta ca tocător. Obiectele ascuţite precum cuţitele pot deteriora chiuveta.
- Aşezaţi bureţii sau şerveţelele de curăţare umede în afara suprafeţei chiuvetei. Aceste obiecte pot, de asemenea, păta sau coroda suprafaţa chiuvetei.
- Utilizaţi apă caldă cu săpun şi o lavetă moale umedă pentru a curăţa suprafaţa produsului. Ştergeţi cu o lavetă curată.
- Nu aşezaţi tigăi sau ustensile încinse pe suprafaţa chiuvetei, lăsaţi-le mai întâi să se răcească.
- Chiuvetele de bucătărie pot fi avariate dacă sunt tratate necorespunzător şi se recomandă evitarea/reducerea posibilităţii de a scăpa obiecte în interiorul chiuvetei. Vă sugerăm amplasarea unui material amortizor pe suportul de scurs sau în cuvă când manevraţi astfel de obiecte.
- Utilizaţi un grătar sau un suport pentru a evita contactul direct al obiectelor foarte fierbinţi cu chiuveta.
- Conformitate cu 1935/2004/CE.

IMPORTANT - A SE PĂSTRA PENTRU CONSULTĂRI VIITOARE: A SE CITI CU ATENŢIE

Condiţii de garanţie

La Cooke & Lewis avem mare grijă să selectăm materiale de înaltă calitate şi să utilizăm tehnici de fabricaţie care ne permit să creăm game de produse ce încorporează design şi durabilitate. Din acest motiv, oferim o garanţie de 15 de ani pentru defectele de fabricaţie ale chiuvetei.

Această chiuvetă are garanţie 15 ani de la data achiziţiei, dacă este cumpărată din magazin, sau de la data livrării, dacă este cumpărată online, pentru uz casnic normal (neprofesional sau comercial). Puteţi să faceţi o solicitare în temeiul acestei garanţii numai dacă prezentaţi chitanţa de vânzare sau factura de achiziţie. Păstraţi dovada achiziţiei într-un loc sigur.

Garanţia acoperă defecţiunile produsului, cu condiţia ca chiuveta să fi fost utilizată în scopul prevăzut şi să fi fost instalată, curăţată, îngrijită şi întreţinută în conformitate cu practicile standard şi cu informaţiile de mai sus şi din manualul de utilizare. Această garanţie nu acoperă defectele şi deteriorările cauzate de uzura normală a chiuvetei şi daunele care pot fi rezultatul utilizării necorespunzătoare, instalării sau asamblării defectuoase, neglijenţei, accidentelor, modificărilor aduse produsului. Garanţia este limitată la piesele recunoscute ca fiind defecte. Aceasta nu acoperă, în niciun caz, costurile suplimentare (de deplasare, manoperă) şi daunele directe şi indirecte. Dacă chiuveta este defectă, o vom înlocui.

Drepturile acoperite de această garanţie sunt aplicabile în România. Întrebările legate de garanţie trebuie adresate unui magazin afiliat distribuitorului de la care aţi achiziţionat chiuveta. Garanţia se adaugă la drepturile dvs. legale şi nu le afectează.

Un certificat de garanţie suplimentar vă va fi înmânat în magazin, la cumpărarea chiuvetei.

ES Antes de empezar...

- No utilice un cuchillo para abrir las cajas, ya que podría dañar el contenido.
- No se apresure, lea las instrucciones y familiarícese con la secuencia antes de comenzar.
- Vacíe los accesorios en un recipiente o guárdelos en su bolsa para que no se pierdan.
- Antes de iniciar la instalación, asegúrese de que los trabajos previos a la instalación de reubicación de tomas eléctricas y suministros de gas y agua las realice una persona debidamente cualificada y que cumpla todas las normativas locales.
- Asegúrese de que tiene todas las piezas de la lista. Compruebe todos los componentes del embalaje ya que puede haber piezas ocultas. No deseche el embalaje hasta haber encontrado todos los componentes
- Cuando esté listo para comenzar, asegúrese de disponer de las herramientas correctas, espacio suficiente y una zona seca y limpia para el montaje.
- Solo para uso doméstico.
- PRECAUCIÓN: No apriete en exceso las fijaciones ya que puede dañar el producto.
- El incumplimiento de estas instrucciones puede provocar lesiones personales y daños en el producto o su propiedad.
- Si tiene alguna duda sobre la instalación de este producto, consulte a un profesional técnico cualificado.

Seguridad

- PRECAUCIÓN: Los cantos del fregadero pueden ser puntiagudos; manéjelo con precaución. No instale un fregadero dañado. Inspecciónelo con cuidado.
- Utilice gafas de seguridad cuando trabaje debajo del fregadero o al cortar el tubo y otros materiales.
- PRECAUCIÓN: Asegúrese siempre de instalar el producto de forma segura antes de su uso.
- PRECAUCIÓN: Para evitar riesgo de descarga electroestática, el fregadero debe tener una conexión a tierra. En caso de duda, solicite asesoramiento a un electricista profesionalmente cualificado.
- Algunas piezas pueden ser peligrosas para los niños pequeños.
- Mantenga todas las piezas fuera del alcance de los niños y no deje a los niños sin vigilancia en el área de montaje.
- Utilice siempre un equipo de protección personal apropiado cuando utilice herramientas eléctricas.

Cuidados y mantenimiento

- Los fregaderos se limpian fácilmente con una esponja y agua con jabón o un producto de limpieza normal.
- No utilice ningún tipo de estropajo o bayetas abrasivos que puedan arañar el fregadero. No utilice cloro ni deje objetos metálicos húmedos en el fregadero para evitar riesgos de oxidación.
- No utilice nunca sobre el producto disolventes, estropajos, productos abrasivos, lejía, ácidos, detergentes fuertes, limpiadores químicos agresivos ni soluciones de limpieza tipo disolvente.
- No deje alimentos o líquidos ácidos como fruta, aliños de ensalada o vinagre sobre la superficie del fregadero durante un tiempo prolongado. Un contacto prolongado con el ácido puede provocar daños en la superficie del fregadero.
- No deje que el jabón o los detergentes se sequen sobre el fregadero. Asegúrese de enjuagarlo periódicamente para eliminar cualquier producto químico nocivo existente en el jabón.
- No utilice el fregadero como una tabla de cortar. Los objetos afilados, como los cuchillos pueden dañar el fregadero.
- No deje ollas/utensilios de cocina de hierro o acero en el fregadero durante un tiempo prolongado, ya que podrían dejar manchas y oxidación en el fregadero.
- Asegúrese de colocar cualquier esponja o bayeta de limpieza en otro sitio que no sea la superficie del fregadero. Estos elementos pueden generar también oxidación y manchas en la superficie del fregadero.
- Humedezca un paño en agua templada con jabón para limpiar la superficie del producto. Seque con un paño limpio.
- No coloque recipientes o utensilios de cocina calientes sobre la superficie del fregadero; deje antes que se enfríen.
- Los fregaderos de cocina se pueden dañar si no se tratan con el debido cuidado y se deben tomar precauciones para evitar/ minimizar la posibilidad de que caigan objetos dentro del mismo. Se recomienda colocar un material protector en el desagüe o en la cubeta al manipular dichos objetos.
- Use un soporte para teteras o paño para evitar el contacto de objetos muy calientes con la superficie del lavabo.
- Nunca use estropajos de acero o cualquier otro material de limpieza abrasivo.
- Cumple con 1935/2004/EEC

IMPORTANTE - GUARDE ESTA INFORMACIÓN PARA FUTURAS CONSULTAS: LEA ATENTAMENTE

Condiciones de la garantía

En Cooke & Lewis nos preocupamos por seleccionar materiales de alta calidad y usar técnicas de fabricación que nos permiten crear gamas de productos que aportan diseño y durabilidad. Por ello ofrecemos una garantía de 15 años frente a defectos de fabricación en nuestro fregadero.

Este fregadero está cubierto por la garantía durante 15 años a partir de la fecha de compra, si se compra en la tienda, o de la fecha de entrega, si se compra por Internet, para uso normal doméstico (no profesional ni comercial). Conforme a esta garantía, solo puede hacer una reclamación previa presentación de su recibo o factura de compra. Conserve su comprobante de compra en un lugar seguro.

La garantía cubre los fallos y anomalías del fregadero siempre y cuando el producto se haya utilizado para los fines para los que está destinado y que su instalación, limpieza, cuidado y mantenimiento se hayan efectuado de conformidad con la práctica habitual y con la información indicada anteriormente y en el manual del usuario. Esta garantía no cubre defectos ni daños causados por el desgaste normal del fregadero, ni daños que pudieran ser el resultado de uso indebido, instalación o montaje deficientes, negligencia, accidente o modificación del producto. La garantía se limita a las piezas reconocidas como defectuosas. En ningún caso cubre los gastos accesorios (transporte, mano de obra) ni los daños directos o indirectos. Si el fregadero está defectuoso, lo sustituiremos.

Los derechos en virtud de esta garantía tienen vigencia en España. Las consultas relacionadas con la garantía deberán dirigirse a una tienda afiliada con el distribuidor en el que adquirió el fregadero. La garantía es complementaria y no afecta a sus derechos legales.

Todos los gastos relacionados (transporte, instalación incorrecta), así como cualquier daño directo o indirecto quedan excluidos de la garantía. El distribuidor será responsable de los defectos de conformidad del fregadero según las disposiciones recogidas en los artículos 114 a 124 del Real Decreto Legislativo 1/2007, de fecha 16 de noviembre, por el que se aprueba el texto refundido de la Ley General de Protección de los Consumidores y Usuarios y otras leyes complementarias.

PT Antes de começar...

- Não use uma faca para abrir as caixas, pois isto pode danificar o conteúdo.
- Não tenha pressa, leia primeiro as instruções e familiarize-se com a sequência antes de começar.
- Coloque os acessórios numa taça ou mantenha-os nos sacos para que não se percam.
- Certifique-se de que qualquer trabalho de pré-instalação para reposicionar tomadas elétricas e fornecimentos de gás e água foi efetuado por uma pessoa devidamente qualificada para cumprir todos os regulamentos locais antes de iniciar a instalação.
- Certifique-se de dispõe de todas as peças enumeradas. Verifique toda a embalagem, pois alguns componentes poderão estar ocultos; não elimine a embalagem até ter localizado todas as peças.
- Quando estiver pronto para começar, certifique-se de que tem as ferramentas adequadas disponíveis, bem como espaço suficiente e uma área seca e limpa para a montagem.
- Apenas para uso doméstico.
- ATENÇÃO: Não aperte demasiado as fixações, pois isto pode danificar o produto.
- O não cumprimento destas instruções pode resultar em ferimentos pessoais, danos no produto e na sua propriedade.
- Se tiver dúvidas relativamente à instalação deste produto, consulte uma pessoa com competência técnica.

Segurança

- ATENÇÃO: Os rebordos do lava-louças podem ser afiados; manuseie com cuidado. Não instale um lava-louças danificado. Inspecione cuidadosamente.
- Use óculos de segurança ao trabalhar sob o lava-louças ou ao cortar tubos e outros materiais.
- ATENÇÃO: Assegure-se sempre que o produto está montado de forma segura antes da utilização.
- ATENÇÃO: Para evitar o risco de choque elétrico por eletricidade estática, o lava-louças deve ter ligação à terra. Em caso de dúvidas, aconselhe-se junto de um eletricista qualificado.
- Algumas peças podem ser perigosas para crianças pequenas.
- Mantenha todas as peças fora do alcance das crianças e não as deixe na área de montagem sem supervisão.
- Utilize sempre equipamento de proteção pessoal adequado ao operar ferramentas elétricas.

Cuidados e manutenção

- Os lava-louçaslouças são fáceis de limpar com uma esponja e água com detergente ou um produto de limpeza comum.
- Nunca use qualquer tipo de produtos abrasivo ou agressivos, que possam riscar o lava-louçaslouças. Não use cloro, não deixe objetos de metal molhados no lava-louças, para evitar qualquer risco de oxidação.
- Nunca utilize solventes, esfregões, abrasivos, lixívia, ácidos, detergentes fortes, produtos químicos agressivos ou soluções de limpeza tipo solvente no produto.
- Não deixe alimentos/líquidos ácidos, como frutas, molho para salada ou vinagre, sobre a superfície do seu lava-louças por um longo período de tempo. O contacto prolongado com a acidez irá causar danos na superfície do lava-louças.
- Não permita que sabão ou detergentes sequem na superfície do lava-louças. Certifique-se de que enxagua regularmente para eliminar quaisquer produtos químicos prejudiciais nos detergentes.
- Não use o seu lava-louças como tábua de corte. Objetos afiados, como facas, podem danificar o lava-louças.
- Não deixe panelas/utensílios de aço ou ferro na lava-louças durante um longo período de tempo, pois isto poderá causar manchas e formação de ferrugem no seu lava-louças.
- Certifique-se de que não coloca esponjas ou bases de limpeza molhadas na superfície do seu lava-louças. Estes itens podem causar ferrugem e manchas na superfície do seu lava-louças.
- Use água quente com sabão e um pano macio e húmido para limpar a superfície do produto. Seque com um pano limpo.
- Não coloque panelas ou utensílios quentes na superfície do seu lava-louças, deixe arrefecer primeiro.
- Os lava-loiças podem ser danificados se forem mal manuseados. Tenha cuidado, para evitar/minimizar a possibilidade de deixar cair objetos no lava-loiça. Considere colocar um material de amortecimento no escoador ou na pia quando manusear tais objetos.
- Use um apoio ou tapete para evitar o contacto direto de objetos muito quentes com a superfície do lava-loiça.
- Em conformidade com a norma 1935/2004/CE

IMPORTANTE - GUARDE PARA FUTURAS REFERÊNCIAS: A LER COM ATENÇÃO

Condições de garantia

Na Cooke &Lewis empenhamo-nos especialmente na seleção cuidada de materiais de elevada qualidade e utilizamos técnicas de fabrico que nos permitem criar gamas de produtos que incorporam design e durabilidade. Este é o motivo pelo qual disponibilizamos uma garantia de 15 anos que abrange defeitos de fabrico do nosso lava-louças.

Este lava-louças dispõe de uma garantia de 15 anos a partir da data de aquisição se comprado em loja ou da data de entrega se comprado online, para uma utilização doméstica normal (não profissional ou comercial). Só pode apresentar uma reclamação ao abrigo desta garantia mediante apresentação do recibo de venda ou da fatura de compra. Guarde o comprovativo de compra num local seguro.

A garantia cobre falhas e defeitos do produto, desde que o lava-louças tenha sido utilizado para os efeitos a que se destina e sujeito a instalação, limpeza, cuidado e manutenção em conformidade com a prática padrão e as informações constantes acima e no manual do utilizador. Esta garantia não cobre defeitos e danos causados por desgaste natural do lava-louças, nem danos que possam resultar de utilização indevida, instalação ou montagem defeituosas, negligência, acidentes ou modificações do produto. A garantia limita-se às peças identificadas como avariadas. Não abrange, em caso algum, custos auxiliares (deslocação, mão-de-obra) e danos diretos e indiretos. O lava-louças será substituído se apresentar algum defeito.

Os direitos no âmbito desta garantia têm força executiva em Portugal. As questões relativas à garantia devem ser esclarecidas junto de uma loja afiliada ao distribuidor onde adquiriu o lava-louças. A garantia complementa e não afeta os seus direitos legais.

O distribuidor é responsável por quaisquer defeitos de conformidade do lava-louças de acordo com os termos da lei relativa a garantias (Decreto-Lei N.º 67/2003), aditado pelo Decreto-Lei N.º 84/2008.

TR Başlamadan önce...

- İçeriklere zarar verebileceği için kutuları bıçakla açmayınız.
- Acele etmeyin, ilk önce talimatları okuyun ve başlamadan önce sıralamayla ilgili bilgi edininiz.
- Kaybolmamaları için teçhizatı bir kabın içerisine boşaltın veya çantalarında tutunuz.
- Montaja başlamadan önce tüm yerel yönetmeliklere uygun olacak şekilde montaj öncesi elektrik prizi, gaz ve su şebekelerinin yeniden konumlandırılması çalışmalarının uygun yetkili bir kişi tarafından gerçekleştirildiğinden emin olunuz.
- Listelenen parçaların hepsinin elinizde bulunduğundan emin olun. Bileşenler gizlenmiş olabileceği için tüm ambalajı kontrol edin. Tüm parçaları bulana kadar ambalajı imha etmeyiniz.
- Başlamaya hazır olduğunuzda doğru aletleri elinizde bulundurduğunuzdan, bol miktarda yerinizin ve montaj için kuru bir alanın bulunduğundan emin olunuz.
- Sadece evsel kullanıma yöneliktir.
- DİKKAT: Ürüne zarar verebileceği için sabitleyicileri fazla sıkmayınız.
- Bu talimatların dikkate alınmaması kişisel yaralanmalar ile ürün ve mülk hasarına sebep olabilir.
- Bu ürünün montajıyla ilgili herhangi bir şüpheniz varsa teknik açıdan yetkili bir kişiye danışınız.

Güvenlik

- DİKKAT: Lavabo kenarları keskin olabilir, dikkatle kullanın. Hasar görmüş bir lavaboyu monte etmeyin. Dikkatli bir şekilde kontrol ediniz.
- Lavabonun alt kısmında çalışırken veya borular ile diğer malzemeleri keserken koruyucu gözlük takınız.
- DİKKAT: Kullanım öncesinde daima ürünün güvenli bir şekilde sabitlendiğinden emin olunuz.
- DİKKAT: Statik elektrik çarpması riskini önlemek için lavabo toprağa bağlanmalıdır. Şüphenizin olması durumunda uzman bir elektrik tesisatçısına danışınız.
- Bazı parçalar küçük çocuklar için tehlikeli olabilir.
- Tüm parçaları ulaşılamayacak bir yerde muhafaza edin ve çocukları montaj alanında gözetimsiz bırakmayınız.
- Elektrikli aletleri çalıştırırken daima uygun kişisel koruyucu donanım kullanınız.

Bakım ve Servis

- Eviyelerin, bir sünger ve biraz sabunlu su veya sıradan temizlik ürünleri ile temizlenmesi kolaydır.
- Asla eviyeyi çizebilecek herhangi türde bir aşındırıcı ürün veya ovma ürünü ve ped kullanmayın. Oksidasyonu önlemek için klor kullanmayın ve eviyede ıslak metal nesneler bırakmayın.
- Ürün üzerinde çözücü, bulaşık süngeri, aşındırıcı, çamaşır suyu, asit, güçlü deterjan, agresif kimyasal temizleyiciler veya çözücü tipi temizleme solüsyonları kullanmayın.
- Meyve, salata sosları veya sirke gibi asitli yiyecek/içeceklerin eviyenizin yüzeyinde uzun süre kalmasına izin vermeyin. Uzun vadeli asit teması eviyenin yüzeyine zarar verecektir.
- Eviyede sabun veya temizleyicilerin kurumasına izin vermeyin. Sabundaki zararlı kimyasallardan kurtulmak için düzenli olarak duruladığınızdan emin olun.
- Eviyenizi kesme tahtası olarak kullanmayın. Bıçaklar gibi keskin nesneler lavaboya zarar verebilir.
- Eviyenizin lekelenmesine ve paslanmasına neden olabileceği için çelik veya demir tencereleri/pişirme kaplarını uzun süreliğine eviyenin içerisinde bırakmayın.
- Islak süngerleri veya temizleme matlarını eviyenizin yüzeyinden başka bir yere koyduğunuzdan emin olun. Bu nesneler eviyenizin yüzeyinde paslanma ve lekelenme meydana getirebilir.
- Ürünün yüzeyini temizlemek için ılık sabunlu su ve yumuşak nemli bir bez kullanın. Temiz bir bezle kurulayın.
- Eviyenizin yüzeyine sıcak tavaları veya mutfak takımlarını yerleştirmeyin, ilk önce soğumalarını bekleyin.
- Mutfak lavabolari sert kullanılırsa hasar görebilirler ve lavaboya herhangi bir obje düşürme ihtimalinden kaçınmak/en aza indirgemek için dikkat edilmelidir. Eviye üzerinde bu tür bir obje ile çalışırken eviye ve damlalık yüzeyine darbe emici bir malzeme konulması önerilir.x
- Çok sıcak nesnelerin lavabo yüzeyi ile doğrudan temas etmesini önlemek için sacayağı veya keçe kullanın.
- 1935/2004/EC'ye uygunluk

ÖNEMLİ – BU BİLGİLERİ DAHA SONRA KULLANMAK ÜZERE SAKLAYIN: DİKKATLE OKUYUN

Garanti koşulları

Cooke & Lewis markası için yüksek kaliteli malzemeler seçmeye ve tasarımla dayanıklılığı bir arada sunan ürün yelpazeleri oluşturmamızı sağlayan üretim tekniklerini kullanmaya özen gösteriyoruz. Bu nedenle Lavabomuzdaki üretim hatalarına karşı 15 yıllık garanti süresi sunuyoruz. Bu Lavabo, evde normal kullanım için (profesyonel veya ticari olmayan) mağazadan satın alındıysa satın alım tarihinden (internetten satın alındıysa teslimat tarihinden) itibaren 15 yıllık garanti kapsamındadır. Bu garanti kapsamında yalnızca fişinizi veya faturanızı sunarak şikayette bulunabilirsiniz. Lütfen ürünü satın aldığınıza ilişkin kanıtı güvenli bir yerde saklayın.

Bu garanti; Lavabonun amacına uygun kullanılmış olması ve montajının, temizliğinin, bakımının ve muhafazasının yukarıda ve kullanıcı kılavuzunda yer alan bilgiler uyarınca ve standart uygulamaya göre yapılmış olması şartıyla ürün arızalarını ve kusurlarını kapsar. Bu garanti; hatalı kullanım, hatalı kurulum veya montaj, ihmal ve ürünün hatalı şekilde değiştirilmesinden doğan ve Lavabonun normal aşınması ve eskimesi nedeniyle oluşan kusurları ve hasarları kapsamaz. Garanti, sadece kusurlu olduğu kabul edilen parçalarla sınırlıdır. Ek maliyetleri (taşıma, işçilik), doğrudan ve dolaylı hasarları hiçbir surette kapsamaz. Lavabo kusurluysa değiştirilir.

Bu garanti kapsamındaki haklar, Türkiye'de geçerlidir. Garantiye ilişkin sorular, Lavaboyu satın aldığınız distribütörün ilişkili olduğu mağazaya yönlendirilmelidir. Garanti, temel haklarınıza ilave olarak verilir ve temel haklarınızı etkilemez.

Manufacturer • Fabricant • Producent Producător • Fabricante:
UK Manufacturer:
Kingfisher International Products Limited,
3 Sheldon Square, London, W2 6PX,
United Kingdom

EU Manufacturer:
Kingfisher International Products B.V.
Rapenburgerstraat 175E
1011 VM Amsterdam
The Netherlands
www.kingfisher.com/products

EN www.diy.com
www.screwfix.com
www.screwfix.ie
To view instruction manuals online, visit www.kingfisher.com/products

FR www.castorama.fr
www.bricodepot.fr
Pour consulter les manuels d'instructions en ligne, rendez-vous sur le site www.kingfisher.com/products

PL www.castorama.pl
Aby zapoznać się z instrukcją obsługi online, odwiedź stronę www.kingfisher.com/products

RUS **Импортер:**
ООО «Касторама РУС»
Дербеневская наб., дом 7, стр 8,
Россия, Москва, 115114
www.castorama.ru
Изготовитель для России:
ЮКИНОКС КИТЧЕН СИСТЕМС КО. ЛТД
Адрес:
Меркез Дистрикт. Зафер Стрит И9213ИП:81850
Гумусова-ДЮЗДЖЕ / ТУРЦИЯ
Онлайн-версии руководств по эксплуатации доступны на странице www.kingfisher.com/products

RO www.bricodepot.ro
Pentru a consulta manualele de instrucţiuni online, vizitaţi www.kingfisher.com/products

ES www.bricodepot.es
Para consultar los manuales de instrucciones en línea, visite www.kingfisher.com/products

PT www.bricodepot.pt
Para consultar manuais de instruções online, visite www.kingfisher.com/products

TR **Ithalatçı Firma:**
KOÇTAŞ YAPI MARKETLERİ TİC. A.Ş.
Taşdelen Mah. Sırrı Çelik Bulvarı No:5
34788 Taşdelen/Çekmeköy/İSTANBUL
Tel: +90 216 4300300
Faks: +90 216 4844313
www.koctas.com.tr
Kullanım kılavuzuna internet üzerinden ulaşmak için www.kingfisher.com/products adresini ziyaret edin

Yetkili servis istasyonları ve yedek parça temini için aşağıda yer alan Koçtaş Müşteri Hattı ve Koçtaş Genel Müdürlük irtibat bilgilerinden faydalanınız.

KOÇTAŞ MÜŞTERİ HİZMETLERİ
0850 209 50 50