PT

TITAN

Plaina desengrossadora combinada 1500 W

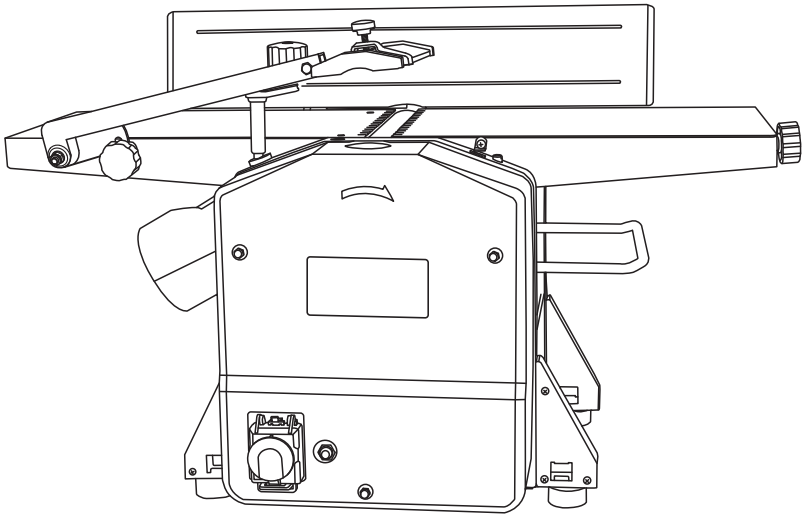

TTB579PLN

Código EAN: 5059340253091

AVISO: Leia o manual de instruções antes de começar a utilizar o produto.

BX220IM

Instruções originais_MNL_TTB579PLN_PT_V01_20220101

Para **começar...**

Estas instruções são para a sua segurança. Antes de começar a usar o produto, leia o manual de instruções atentamente e guarde-o para futura referência.

Para **começar...** 02

O seu produto 03
Informação técnica e **legal** 04
Antes de **começar** 14

Com mais **detalhe...** 20

Funções do produto 21
Limpeza e **manutenção** 29
Resolução de **problemas** 36
Reciclagem e **Meio Ambiente** 39
Garantia 40
Declaração UE de **Conformidade** 41

O seu produto

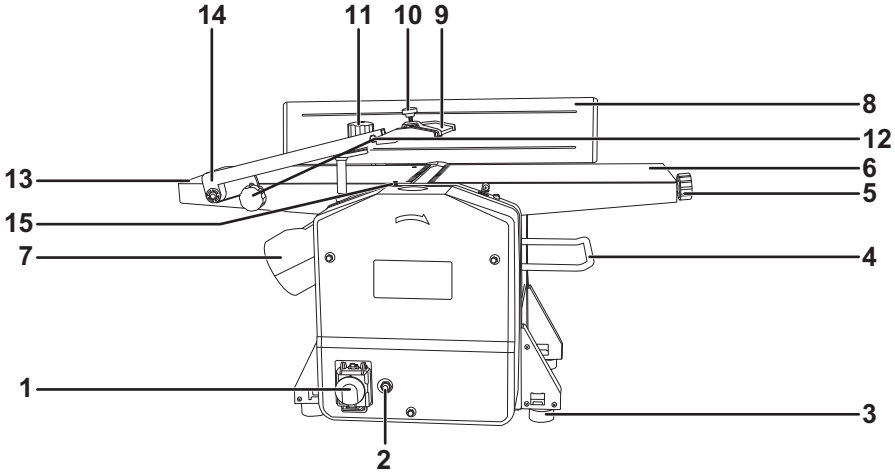

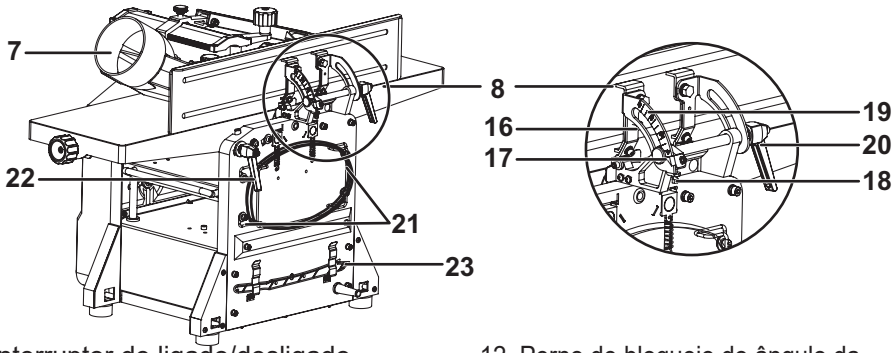

1. Interruptor de ligado/desligado
2. Interruptor de sobrecarga
3. Pés de borracha (antivibração)
4. Raíl de extensão da desengrossadora
5. Manípulo de controlo da profundidade de corte (modo aplainamento)
6. Mesa de entrada ajustável (modo aplainamento)
7. Adaptador do porto de extração
8. Guia paralela
9. Proteção da lâmina
10. Manípulo de bloqueio da proteção da lâmina
11. Manivela de ajuste da altura (modo desengrosso)
12. Perno de bloqueio do ângulo da proteção da lâmina
13. Mesa de saída fixa (modo aplainamento)
14. Conjunto do braço de proteção da lâmina
15. Interruptor de bloqueio de segurança
16. Bloqueio do ângulo 45°
17. Protección inferior del disco
18. Bloqueio do ângulo 0°
19. Ângulo guia
20. Alavanca de bloqueio
21. Suportes do cabo
22. Manípulo de bloqueio da mesa de entrada
23. Bastão auxiliar

Especificações técnicas

Geral

> **Tensão estipulada**	:	220-240V~ 50Hz
> **Potência estipulada**	:	1500W
> **Velocidade estipulada em vazio, no**	:	$9000min^{-1}$
> **Largura máxima de aplainamento**	:	204mm
> **Comprimento mínimo da peça de trabalho na entrada**	:	200mm
> **Profundidade máxima de corte (Plaina)**	:	3mm
> **Profundidade máxima de corte (Desengrossadora)**	:	2mm
> **Altura de aplainamento**	:	5-120mm (Desengrossadora)
> **Velocidade de alimentação**	:	6m/min (Desengrossadora)
> **Dimensões mesa**	:	740x212mm (Plaina)
	:	270x204mm (Desengrossadora)
> **Peso líquido**	:	26.5kg

Nível de emissão de ruído em conformidade com EN 61029	Nível de Pressão sonora ponderada, L_{pA} : 92.9dB(A)
	Nível de Potência sonora ponderada, L_{WA} : 105.9dB(A)
	Incerteza K_{pA} e K_{WA} : 3dB(A)

O equipamento destina-se a ser usado apenas com uma capacidade de corrente >= 100A por fase com uma tensão nominal de 400/230V.

A seguinte informação aplica-se apenas a usuários profissionais,mas é uma boa prática para qualquer usuário:

AVISOS DE SEGURANÇA ADICIONAIS PARA O PÓ DE CONSTRUÇÃO

Os trabalhadores da construção pertencem a um grupo de risco devido ao pó que respiram porque o pó de sílica não só é incómodo, mas também um verdadeiro risco para os pulmões.
A sílica é um mineral natural presente em grandes quantidades em areia, arenitas e granito, sendo também usualmente encontrado em materiais de construção como o cimento ou a argamassa. A sílica transforma-se num pó muito fino (conhecido como sílica cristalina respirável ou RCS) durante as ações de corte, perfuração e afiação.
A inalação de partículas de sílica cristalina finas poderá provocar:
- Cancro do pulmão,
- Silicose,
- Transtorno Pulmonar Obstrutivo Crónico (TPOC).

A inalação de partículas de pó finas provenientes da madeira poderá provocar asma. O risco de doenças pulmonares está diretamente relacionado com

a inalação regular de pó da construção durante um período de tempo longo e não numa ocasião esporádica.
Para proteger os pulmões, definiu-se o limite de quantidade de pó inalado (chamado de limite de exposição no local de trabalho ou LEP) durante um normal dia de trabalho. Este limite pode ser comparado com uma pitada de sal e é o limite máximo legal que pode ser inalado depois da realização de determinados controles.

Como reduzir a quantidade de pó?

1. Reduzir a quantidade do corte utilizando peças com tamanhos mais adequados.
2. Utilizar uma ferramenta menos potente, por exemplo, uma cortadora de blocos e não uma afiadora.
3. Modificar o método de trabalho, por exemplo, utilizar uma pistola de pregos para pendurar suportes de cabos em vez de perfurar orifícios.

Por favor, trabalhe sempre com equipamento de proteção individual adequado, utilize proteção respiratória contra o pó que filtre as partículas microscópicas e utilize sempre um dispositivo para aspiração do pó.

⚠ **AVISO: As partículas geradas pelas ações de lixamento, serragem, amolamento, perfuração e outros trabalhos de construção contêm químicos passíveis de provocar cancro, defeitos congénitos ou danos reprodutivos.** Alguns exemplos destes produtos químicos são:

- Chumbo proveniente de tintas à base deste químico.
- A sílica cristalina dos tijolos, cimento e de outros produtos de alvenaria.
- Arsénico e crómio da madeira tratada quimicamente.

O risco da exposição a estes químicos varia, dependendo do número de vezes que o trabalho se realiza. De forma a reduzir a exposição a estes produtos químicos o utilizador deverá:

- Trabalhar num lugar bem ventilado.
- Trabalhar com um equipamento de proteção adequado, como a máscara anti-pó que filtre as partículas microscópicas.

VIBRAÇÃO

A Diretiva Europeia de Agentes Físicos (vibração) foi elaborada para reduzir as lesões resultantes da Síndrome de vibração mão/braço aos utilizadores de ferramentas elétricas. Esta diretiva exige que os fabricantes de ferramentas elétricas e os respetivos fornecedores indiquem os valores do resultado do teste de vibração de forma a permitir que os utilizadores apliquem as medidas necessárias relativas ao período durante o qual a ferramenta poderá ser utilizada em segurança numa base diária e possam escolher a ferramenta mais adequada.

VER A SECÇÃO DE ESPECIFICAÇÕES TÉCNICAS NESTE MANUAL DE INSTRUÇÕES PARA OS NÍVEIS DE VIBRAÇÃO DA SUA FERRAMENTA

Os valores de emissão de vibração declarados deverão ser utilizados como valores mínimos e como guia atual do nível de vibração.

O valor total de vibração declarado foi medido de acordo com um método de ensaio normalizado e poderá ser utilizado para comparar uma ferramenta com outra.
O valor total de vibração declarado também poderá ser utilizado numa análise preliminar da exposição.

AVISO: As emissões de vibrações e de ruído durante o uso atual da ferramenta podem diferir do valor total declarado dependendo do:

- Como a ferramenta é utilizada e o modo em que os materiais são cortados ou perfurados.
- O bom estado da ferramenta e da realização de uma manutenção adequada sobre a mesma.
- A utilização de acessórios adequados para a ferramenta e a garantia de que os mesmos estão afiados e em bom estado.
- O aperto das superfícies de sujeição.
- Se a ferramenta é usada de acordo com o previsto relativamente ao seu desenho e estas instruções.

Durante o uso desta ferramenta, ocorrem vibrações mão/braço. Adote as práticas de trabalho corretas para reduzir a exposição às vibrações. Esta ferramenta poderá provocar síndrome de vibração mão-braço se não for manipulada adequadamente.

AVISO: Identifique as medidas de segurança para proteger o operador que estão baseadas numa estimativa da exposição nas condições reais de uso (tendo em conta todas as partes do ciclo de funcionamento, tal como o tempo em que a ferramenta está desligada, os momentos em que está a funcionamento lento, para além do tempo de arranque).

Nota:

- A utilização de outras ferramentas reduzirá o período total de utilização desta ferramenta por parte do utilizador.
- De maneira a minimizar o risco de exposição às vibrações. Utilize SEMPRE lâminas, pontas e cinzéis que estejam devidamente afiados.
- Mantenha a ferramenta de acordo com as instruções presentes neste manual e se for aplicável, certifique-se que as partes são sempre devidamente lubrificadas (se aplicável).
- Evite utilizar a ferramenta quando a temperatura seja igual ou inferior a 10°C.

Caso pretenda trabalhar com uma ferramenta que emita fortes vibrações, divida o trabalho ao longo de vários dias.

Vigilância de saúde

Todos os funcionários devem de estar incluídos no plano de vigilância da saúde da entidade patronal que ajuda a identificar possíveis doenças relacionadas com a vibração ainda num estado inicial, evitar a progressão da doença e ajudar os mesmos a permanecerem nos postos de trabalho.

Símbolos

Nestas instruções, no produto e na placa de características encontrará, entre outros, os seguintes símbolos e abreviações. Familiarize-se com estes símbolos e abreviações para reduzir os riscos de lesões pessoais ou danos materiais.

V~	Volt	Hz	Hertz
W	Potência de entrada	kg	Quilograma
m/min	Metros por minuto	dB(A)	Decibel (Ponderado-A)
Min^{-1}	Por minuto		
yyWxx	Código de fabrico; ano de fabrico (20yy) e semana de fabrico (Wxx).		

Precaução/Aviso

Utilize proteção auditiva

Leia o manual de instruções

Utilize proteção visual

Utilize luvas de proteção

Utilize máscara anti-pó

Desligue e desconecte o aparelho da fonte de alimentação antes de efetuar qualquer operação de montagem, limpeza, regulação, manutenção ou antes de armazenar ou transportar o produto.

Este produto cumpre com as diretivas europeias aplicáveis e foi realizado um método de avaliação de acordo com estas diretivas.

Símbolo REEE. Os produtos elétricos usados não devem ser eliminados com o lixo doméstico. Deposite-os no local adequado para esse efeito. Contacte com a autoridade local ou com o estabelecimento onde adquiriu o produto para mais informação sobre como eliminá-lo corretamente.

TTB579PLN Designação da ferramenta (**TTB** – TITAN, **PLN** – Plaina desengrossadora combinada, **579** - Número da versão)

Avisos de segurança

INSTRUCCIONES GENERALES DE SEGURIDAD

AVISO: Durante a utilização de ferramentas elétrica devem-se adotar sempre os cuidados básicos de segurança, para evitar o risco de um incêndio, choque elétrico ou de lesões pessoais. Por favor, leia integralmente as instruções e guarde-as

1. **A zona de trabalho deverá estar sempre ordenada**
> As superfícies de trabalho que estejam desordenadas são propícias a causar lesões.
2. **As zonas de trabalho deverão ser avaliadas**
> O utilizador não deverá de expor a ferramenta à chuva.
> A ferramenta não deverá ser usada em locais húmidos ou molhados.
> A área de trabalho deverá estar bem iluminada.
> Uma ferramenta nunca deverá de ser utilizada na presença de líquidos ou gazes inflamáveis.
3. **O utilizador deverá sempre proteger-se contra descargas elétricas**
> O corpo do utilizador não deverá contactar com uma superfície que esteja conectada a terra (p.e. tubos, aquecedores, fornos ou frigoríficos).
4. **As pessoas deverão manter-se afastadas da zona de trabalho**
> O utilizador deverá de proibir que qualquer pessoa e em especial crianças que não estejam a utilizar a ferramenta a toquem ou toquem no respetivo cabo de extensão, bem como deverá de proibir a permanência de pessoas alheias ao trabalho, na zona de trabalho.
5. **As ferramentas que estiverem inativas deverão de ser armazenadas**
> O utilizador deverá de armazenar as ferramentas que não estiverem em uso em locais secos, altos, fechados e fora do alcance das crianças.
6. **Não forçar a ferramenta**
> Uma ferramenta realizará um trabalho com melhor qualidade e num modo mais seguro se for utilizada na velocidade para a qual foi concebida.
7. **O utilizador deverá de utilizar sempre a ferramenta correta**
> O utilizador deverá inibir-se de utilizar ferramentas e/ou acessórios em trabalhos que requeiram ferramentas mais ou menos potentes.
> As ferramentas que forem utilizadas deverão de ser adequadas para o trabalho que realizarem, por exemplo, o utilizador não deverá de usar uma serra circular para cortar os ramos de árvores ou troncos.
8. **Vista-se de forma correta**
> O utilizador deverá inibir-se de vestir roupa larga ou utilizar joias porque qualquer um destes exemplos poderá prender-se nas partes que se movimentem.
> Recomenda-se o uso de sapatos anti-deslizantes quando os trabalhos se realizarem no exterior.
> Se tiver os cabelos compridos, estes deverão ser atados ou tapados de forma correta.
9. **Recomenda-se a utilização de acessórios de proteção**
> Recomenda-se a utilização de proteção ocular.
> Recomenda-se a utilização de uma máscara anti-poeiras se o trabalho a realizar pelo utilizador gerar pó.
10. **Conectar o aparelho a um equipamento de aspiração de pó**
> Se a ferramenta estiver equipada com conexões para a aspiração do pó e para um saco de resíduos, o utilizador deverá assegurar-se de que as conecta e utiliza corretamente.
11. **Não maltratar o cabo elétrico.**
> O cabo não deverá ser puxado bruscamente para que o aparelho se desconecte da tomada de corrente. O cabo deverá ser afastado de fontes de calor, óleos e rebordos afiados.
12. **Segurar o material com o qual se trabalhará**

> Sempre que seja possível, o utilizador deverá de utilizar pinças ou uma prensa para sujeitar a peça de trabalho, estes exemplos são mais seguros que as mãos.

13. Não tentar trabalhar numa posição de difícil acesso

> O utilizador deverá de manter os pés corretamente apoiados e o corpo equilibrado.

14. As ferramentas deverão ser corretamente mantidas

> Para um melhor rendimento e maior segurança, uma ferramenta de corte deverá estar afiada e limpa.

> As instruções de lubrificação e substituição de acessórios deverão ser seguidas.

> Inspecionar os cabos da ferramenta periodicamente e quando estes estiverem danificados, deverão ser reparados pelo fabricante, pelo serviço técnico do mesmo ou por um profissional qualificado.

> Inspecionar periodicamente as extensões e substitui-las quando estejam danificadas.

> As pegas deverão manter-se secas, limpas e sem restos de óleo ou gordura.

15. Desconectar as ferramentas

> As ferramentas deverão desligar-se da fonte de alimentação quando não estejam em utilização, antes da respetiva manutenção ou antes da substituição de um acessório como são as lâminas, brocas ou serras.

16. Retirar chaves de ajuste e chaves inglesas

> O utilizador deverá de comprovar que as chaves de ajuste e inglesas se retiram da ferramenta antes de iniciar o funcionamento da mesma

17. Evitar um arranque acidental

> Antes de se conectar o cabo de alimentação, comprovar que o interruptor está na posição "OFF" (Desligado).

18. Utilizar cabos extensíveis para exteriores

> Quando a ferramenta se utilizar no exterior, deverão utilizar-se apenas cabos extensíveis que sejam adequados para usar no exterior e que sejam comercializadas para tal finalidade.

19. Estar atento

> O utilizador deverá de prestar atenção ao que faz, utilizar o senso comum e não trabalhar com a ferramenta quando estiver cansado.

20. Identificar as partes danificadas

> Antes de voltar a utilizar a ferramenta, esta deverá ser cuidadosamente avaliada para se determinar que vai funcionar devidamente e que está apta para a função que lhe estará destinada.

> Examinar as alinhações e fixações das partes móveis, uma quebra nas mesmas, a montagem e outras condições que possam afetar o seu funcionamento.

> Uma proteção ou outra parte que esteja danificada deverá ser reparada convenientemente ou substituída pelo serviço técnico autorizado, a menos que outra coisa seja indicada neste manual.

> Fazer substituir os interruptores defeituosos pelo serviço técnico autorizado.

> A ferramenta não deverá ser usada se o interruptor não liga e desliga.

21. Aviso

> O uso de qualquer acessório ou complemento diferente do recomendado neste

manual de instruções poderá produzir o risco de danos pessoais.

22. Entregar a ferramenta para reparação a um profissional qualificado

> Esta ferramenta elétrica cumpre com os requisitos de segurança relevantes. As reparações deste aparelho apenas deverão ser realizadas por pessoas qualificadas e usando peças de reposição originais porque de outro modo se poderá produzir um considerável perigo para o utilizador.

23. Se a substituição do cabo de alimentação é necessária, ela deve ser efectuada pelo fabricante ou seu agente para evitar un perigo.

24. Para as ferramentas com alimentação de água:

> Para as ferramentas munidas de um RCD: Nunca utilizar a ferramenta sem o RCD entregue com a ferramenta.

> Para as ferramentas utilizadas em combinação com um transformador de isolamento: Nunca utilizar a ferramenta sem o transformador fornecido com ela ou do tipo especificado nestas instruções.

> A substituição da ficha ou do cabo de alimentação deve ser sempre efectuada pelo fabricante ou pela sua organização de reparação.

> Manter as peças da ferramenta ao abrigo da água e afastar as pessoas da zona de trabalho.

25. Manter as mãos afastadas

> Mantenha sempre as mãos afastadas das lâminas de corte. Utilize os blocos para empurrar fornecidos ou outra ferramenta adequada para controlar a peça de trabalho.

> Ignorar isto pode resultar em lesões pessoais graves.

CONSELHO PARA A SAÚDE

Aviso! Durante os trabalhos de perfuração, lixamento, serragem e afiado podem produzir-se partículas que dependendo do tipo de materiais sobre os quais se trabalha podem ser nocivos para si (p.ex. chumbo das tintas antigas brilhantes). Você deverá ter em conta os materiais sobre os quais estiver a trabalhar e para reduzir o risco de exposição, você deverá de:

- Trabalhar em áreas ventiladas.
- Utilizar equipamento de proteção individual, utilizar uma máscara anti-poeiras concebida para a filtração de partículas microscópicas.

INSTRUÇÕES DE SEGURANÇA ESPECÍFICAS

Atenção! As ferramentas para trabalhar a madeira podem ser perigosas se não forem utilizadas de forma correta. Por esta razão, respeite sempre todas as instruções de segurança mencionadas neste manual.

> Nunca trabalhe sem os dispositivos de proteção prescritos para a operação prevista e não realize nenhuma modificação na ferramenta que ponha em risco a sua segurança.

> As crianças e os jovens não devem operar esta máquina. Esta regra não se aplica a jovens maiores de 16 anos que receberam formação ou que estão supervisados por um profissional.

> Antes de começar a trabalhar, comprove que todos os dispositivos de segurança e de operação estão fixos firmemente. Qualquer peça danificada deve ser substituída ou reparada corretamente.

> Coloque a máquina numa superfície firme e plana para que esta não balance e para que a mesa permaneça horizontal.

> Nunca trabalhe com peças demasiado grandes ou pequenas para a capacidade da ferramenta.
> Antes de aplainar, comprove que a peça de trabalho não contém objetos metálicos ou pedras. Retire-os, se aplicável.
> Ao aplainar, comprove que a parte do mecanismo de corte que não está a uso está protegida pela proteção da lâmina.
> Ao aplainar peças de madeira finas, deve usar os dispositivos adequados para garantir que estas peças estão bem colocadas e são guiadas corretamente.
> O dispositivo anticontragolpe da plaina deve ser revisado regularmente para garantir que está em boas condições de trabalho. As travas do dispositivo anticontragolpe devem mover-se livremente e devem cair com seu próprio peso quando são levantadas. A ponta das travas deve permanecer afiadas.
> Não comece a aplainar sem que o mecanismo de corte tenha atingido a sua velocidade máxima.
> Ao aplainar, coloque-se sempre a um lado da máquina e afastado da zona que está diretamente em frente ou de trás do mecanismo de corte.
> Mantenha sempre as suas mãos afastadas do mecanismo de corte ou da zona de projeção de aparas enquanto a máquina estiver a funcionar.
> Manter uma velocidade de avanço uniforme ao aplainar aumenta o ciclo de vida das lâminas de corte e reduz o risco de acidentes.
> As lâminas de aplainar embotadas devem ser afiadas ou substituídas a tempo, uma vez que estas não só aumentam o risco de um contragolpe como também sobrecarregam o motor desnecessariamente.
> O serrim criado durante o aplainamento pode obstruir o campo de visão do operador e prejudicar a sua saúde em determinadas circunstâncias.
> A máquina deve estar conectada a uma unidade de extração de pó com uma velocidade de ar de pelo menos de 20 m/s (65.6 pés/seg.), exceto se trabalhar numa zona ao ar livre ou bem ventilada.
> O nível de pressão acústica no lugar de trabalho normalmente supera os 85 dB (A). Pelo que, os utilizadores devem usar protetores auditivos.
> As reparações da plaina desengrossadora devem ser efetuadas apenas por um técnico qualificado.
> Utilize apenas acessórios ou peças de reposição originais. Caso contrario, o fabricante não oferece nenhuma garantia nem se responsabiliza por qualquer lesão pessoal.
> A limpeza regular da máquina é um fator de segurança importante. Antes de efetuar a limpeza, comprove sempre que a plaina está desligada e desconectada da fonte de alimentação.

INSTRUÇÕES DE SEGURANÇA ADICIONAIS PARA PLAINAS DESENGROSSADORAS COMBINADAS

⚠ **AVISO!** Antes de conectar a ferramenta a uma fonte de alimentação, comprove que a tensão da rede elétrica é a mesma que a indicada na placa de características da ferramenta. Uma fonte de alimentação com uma tensão elétrica superior ou inferior à indicada para a ferramenta pode provocar

lesões graves ao utilizador e também danos da ferramenta. Em caso de dúvida, não conecte a ferramenta à rede elétrica. Desligue sempre a máquina e retire a ficha da tomada antes de realizar qualquer procedimento de ajuste ou manutenção, incluindo a substituição das lâminas.

> Se for necessário um cabo de extensão elétrica, comprove que tem o mesmo valor de intensidade de corrente e uma secção transversal suficientemente grande para a plaina desengrossadora combinada. Revise o cabo de extensão elétrico para comprovar que está em boas condições e não apresenta danos.
> Comprove que retirou todos os objetos estranhos, como pregos e parafusos, da peça de trabalho ante de começar.
> Antes de cada utilização, retire da zona de trabalho todos os panos, cabos, cordas ou qualquer outro objeto suscetível de ser arrastado para dentro do mecanismo de corte.
> As peças de trabalho danificadas ou contaminadas podem causar riscos não desejados. As partes de metal imersas na peça de trabalho podem muito perigosas e devem ser retiradas antes de cada utilização.
> Utilize equipamentos de proteção pessoal, como óculos ou viseira de proteção, proteção auditiva, máscaras anti-pó e vestuário de proteção.
> Verifique e comprove que todos os parafusos de aperto estão bem apertados antes de utilizar a ferramenta.
> Comprove que o extrator de pó está colocado no seu lugar antes de começar a operação.
> Não force a peça de trabalho contra a máquina. Deixe que a máquina aplique a velocidade de avanço automática correta.
> Mantenha os rolos de avanço livres de aparas e serrim. Se houver obstrução do seu movimento, pode ocorrer um contragolpe.
> A máquina está indicada apenas para aplainar madeira. Nunca a utilize para cavidades, espigas ou molduras.
> Não utilize a máquina para aplainar madeira com numerosos nós ou nós soltos.
> Não permaneça de pé em frente à máquina durante o funcionamento; coloque-se a um lado.
> Comprove que as lâminas estão colocadas corretamente antes de começar a operação.
> Tenha cuidado ao manusear as lâminas e o mecanismo de corte. Utilize luvas de proteção. As lâminas estão afiadas e podem cortar facilmente as mãos desprotegidas.
> Deixe que a máquina atinga a velocidade máxima antes de introduzir uma peça de trabalho.
> Comprove que as lâminas estão bem fixas.
> Verifique a quantidade de corte da lâmina antes de usar a máquina.
> Nunce tente efetuar um corte grosso de uma só passagem.
> Evite cortar perpendicularmente ao veio da madeira.

> Utilize um bloco para empurrar para manter as suas mãos afastadas das lâminas, sobretudo para o aplainamento de peças de madeira finas. Não tente introduzir peças de trabalho que são mais curtas do que o comprimento mínimo indicado nos dados técnicos da ferramenta.
> Avance com o material contra o mecanismo de corte deslizando-o ao longo da mesa. Jamais o coloque diretamente sobre o mecanismo de corte.
> Nunca deixe a máquina ajustada para um corte groso, reduza sempre para o corte mínimo.
> Utilize apenas lâminas indicadas para esta máquina.
> Retifique os elementos defeituosos, incluindo as proteções e o mecanismo de corte, assim que forem detetados.
> A máquina está equipada com um interruptor de bloqueio de segurança. Apenas funcionará depois de montar o extrator de pó e de fechar o interruptor. Comprove que montou a máquina toda ou esta não funcionará.
> ⚠ **ATENÇÃO:** monte sempre o extrator de pó à máquina para a segurança da máquina.
> Se as aparas ou fragmentos da peça de trabalho bloquearem as lâminas durante o corte, pare imediatamente o funcionamento da máquina desconectando-a da fonte de alimentação e retirando o objeto estranho com as mãos (use luvas de proteção). A seguir, antes de conectar a máquina à fonte de alimentação e continuar o trabalho, comprove que a lâmina ou qualquer outra parte da máquina não apresenta danos.
> Pode utilizar um aspirador como sistema adicional para eliminar o pó à volta da lâmina.
> No entanto, se a máquina estiver danificada, não a utilize e peça a um técnico que a repare.
> Preste sempre atenção à sua postura corporal. Nunca incline a sua cabeça para a frente da peça de trabalho. Utilize luvas de proteção e um bastão auxiliar para empurrar a peça de trabalho. Empurre a tábua ou a peça de madeira seguindo a direção da seta indicada na máquina. Não se estique para ampliar o seu campo de ação e mantenha sempre o equilíbrio.
> ⚠ **Aviso!** As tábuas ou peças de madeira podem esconder partes de metal (p. ex.: pregos) havendo uma probabilidade de que estas sejam projetadas e lesionem o utilizador.
> Inspecione sempre a peça de trabalho e retire os objetos estranhos antes de colocá-la na máquina. Utilize sempre óculos de proteção ou qualquer outra peça de vestuário de proteção para evitar qualquer risco no caso de um contacto acidental entre um objeto estranho e a lâmina.

Para começar...

Desembalagem

> Retire todos os acessórios da embalagem e coloque-os numa superfície plana e estável.
> Retire todos os materiais de embalagem e dispositivos de transporte, se aplicável.
> Comprove que a ferramenta está em bom estado e completa com os acessórios. Não utilize a ferramenta no caso de faltar algum acessório ou se estiver danificada e contacte com o estabelecimento onde adquiriu o produto. A utilização de um produto incompleto ou danificado representa um perigo para as pessoas e para a propriedade.
> Certifique-se de que tem todos os acessórios necessários para a montagem e utilização da ferramenta. Isto também se aplica para o equipamento de proteção individual.

A plaina desengrossadora combinada inclui os seguintes artigos:

Pés de borracha [3] x 04

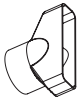
Adaptador porto extração [7] x 01

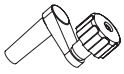
Manivela de ajuste da altura [11] x 01

Manípulo de bloqueio da mesa de entrada [22] x 01

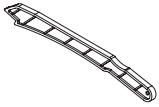
Bastão auxiliar [23] x 01

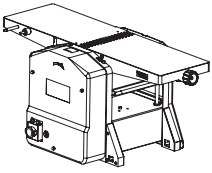
Montagem plaina desengrossadora [24] x 01

Arruelas planas [25] x 04

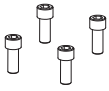
Perno hexagonal M8 x 20 [26] x 04

Placa de proteção de segurança [27] x 01

Unidade da guia paralela [28] x 01

Arruelas de pressão M6 [29] x 02

Pernos hexagonais M6 x 25 [30] x 02

Arruelas planas grandes M6 [31] x 02

Braço da proteção com a unidade de proteção da lâmina [32] x 01

Porca de bloqueio M6 [33] x 01

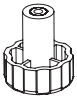
Manípulo de bloqueio [34] x 01

Arruela [35] x 01

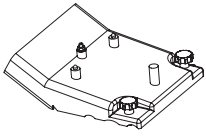
Porto de extração de pó [36] x 01

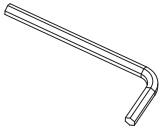
Chave sextavada 6 mm [37] x 01

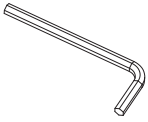
Chave sextavada 5 mm [38] x 01

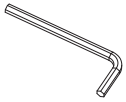

Chave sextavada 4 mm [39] x 01

Chave sextavada 3 mm [40] x 01

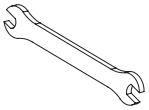

Chave de boca 8 x 10 mm [41] x 01

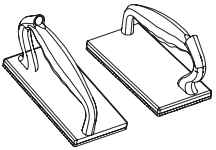

Bloco de empurre [42] x 02

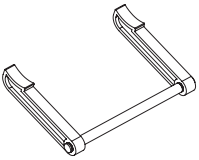

Bloco de ajuste da lâmina [43] x 01

Você precisará de

(itens não fornecidos)
> Equipamento de proteção individual adequado
> Chave de fendas plana
> Esquadro combinada

(itens fornecidos)
> Chave sextavada de 3, 4, 5 e 6 mm (4 pzs)
> Chave de boca 8 x 10 mm (1 pz)
> Bloco de ajuste da lâmina (1 pz)

AVISO: Não conecte a ferramenta à fonte de alimentação sem esta estar completamente montada. O incumprimento deste aviso pode resultar num arranque acidental e possíveis lesões graves.

Colocação dos pés de borracha (antivibração)

> Coloque, com cuidado, a unidade da plaina desengrossadora (24) de baixo para cima, tendo atenção para não danificar a mesa de entrada e de saída.
> Coloque as arruelas M8 (25) nos pernos hexagonais M8 x 20 mm (26) e pressione ambos através dos orifícios dos pés de borracha (3).
> Coloque os pés/pernos nos orifícios proporcionados (1 em cada esquina da máquina).
> Fixe-os usando a chave hexagonal de 6 mm fornecida.

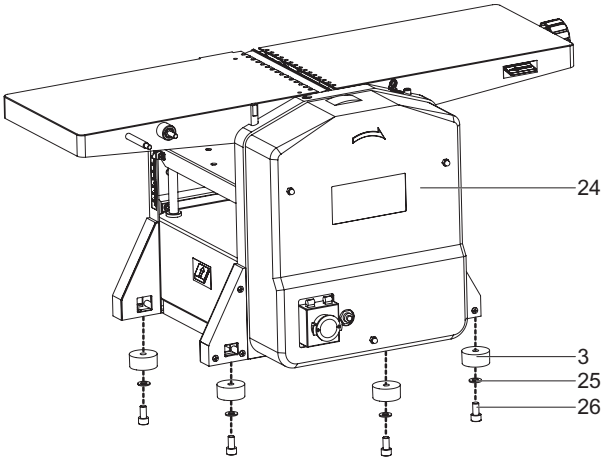

Fig. 1

Colocação da guia paralela

> Localize os dois orifícios de montagem (44) da guia paralela situados num dos lados da mesa de saída (13).
> A seguir, coloque a placa de proteção de segurança (27).
> Alinhe os dois orifícios de montagem da unidade da guia paralela (28) com os orifícios situados na mesa de saída.

NOTA: A aba (45) na placa de proteção de segurança (24) deve estar colocada na parte de detrás da guia paralela (8).

> Coloque as arruelas de pressão M6 (29) e os pernos hexagonais M6 x 25 mm (30) através dos dois orifícios e aperte-os com a chave hexagonal de 5mm.

NOTA: Não aperte demasiado os pernos uma vez que pode causar um dano não desejado na mesa de saída de alumínio. Aperte-os apenas até que a guia paralela esteja fixa.

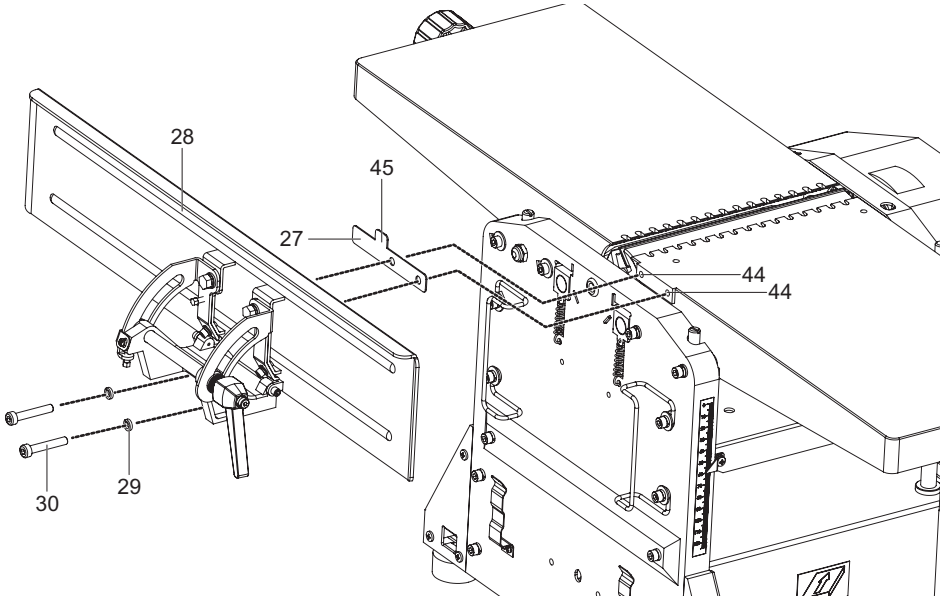

Fig. 2

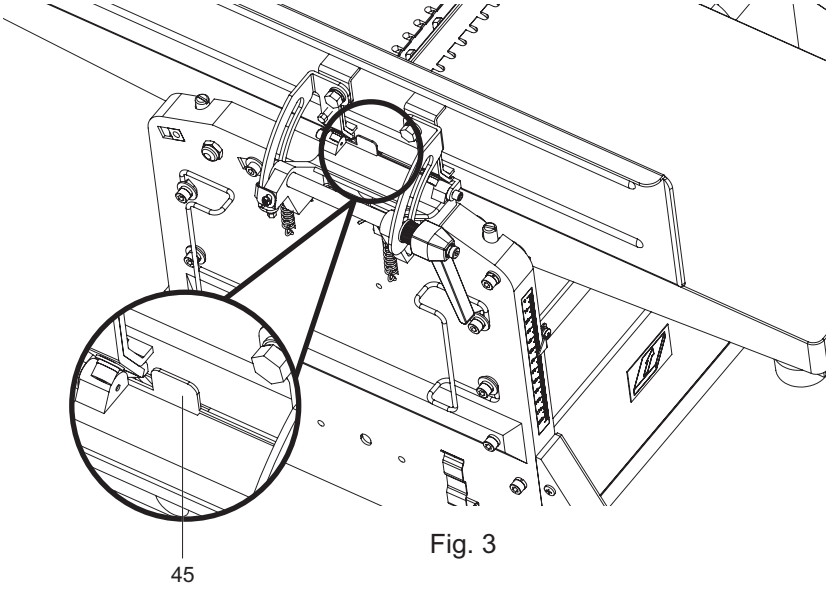

Fig. 3

Colocação da proteção da lâmina

> Familiarize-se com a cavilha pivotante da proteção da lâmina (46) e o eixo do manípulo limitador da proteção da lâmina (47) situados num dos lados da mesa de saída (13) da plaina.
> Coloque o braço da proteção com a unidade de proteção da lâmina (32) e uma arruela plana grande 6 (31) na cavilha pivotante e no eixo do manípulo limitador da proteção da lâmina.
> Aperte a porca de bloqueio M6 (33) com a chave de 10 mm (41) fornecida.
> Coloque uma arruela plana grande 6 (31) no eixo do manípulo limitador da proteção da lâmina e gire o manípulo de bloqueio (48) para a direita.

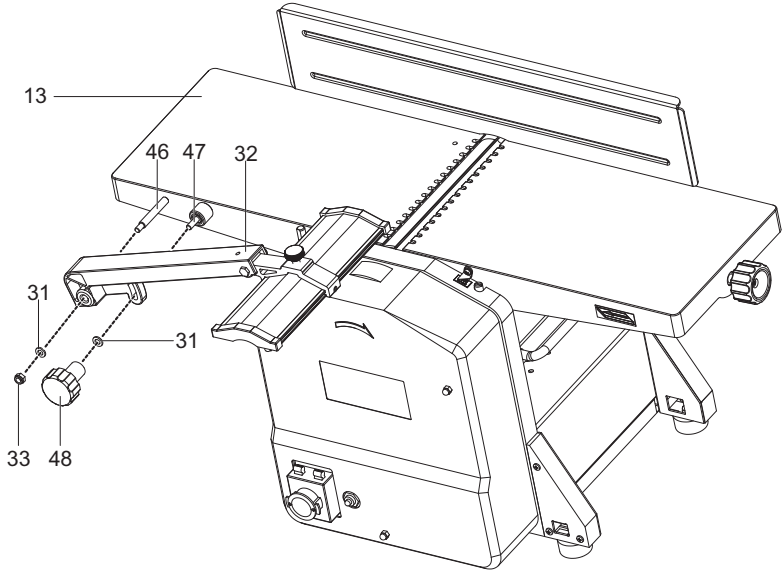

Fig. 4

Colocação da manivela de ajuste da altura

> Coloque a manivela de ajuste da altura (11) no seu eixo.

NOTA: Desaperte e retire o manípulo de bloqueio (48) e levante a unidade de proteção da lâmina (32) antes de ajustar a manivela de ajuste da altura (11). A seguir, volte a apertar o manípulo de bloqueio.

NOTA: Mantenha o braço da manivela colocado na parte exterior da mesa fixa (mesa de saída) ou retire a manivela de ajuste da altura para aplainar.

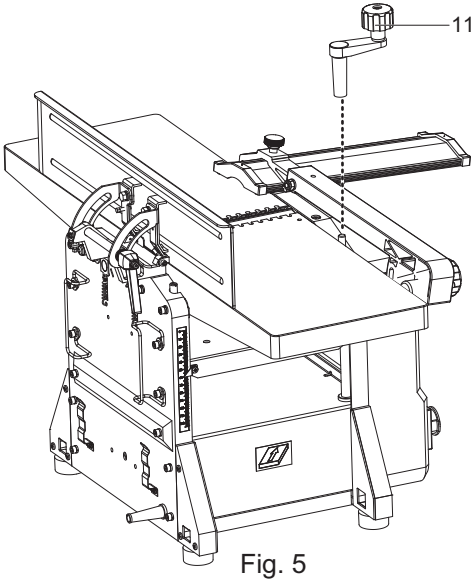

Fig. 5

Colocação do manípulo de bloqueio da mesa de entrada

> Desaperte o perno hexagonal M5 x 25 (49) com a chave hexagonal de 4 mm (39) fornecida e retire-o juntamente com a arruela plana 5 (50) da parte traseira da máquina. (Fig. 6)

> Coloque a arruela (35) no manípulo de bloqueio da mesa de entrada (22) e fixe-o à parte traseira da máquina.

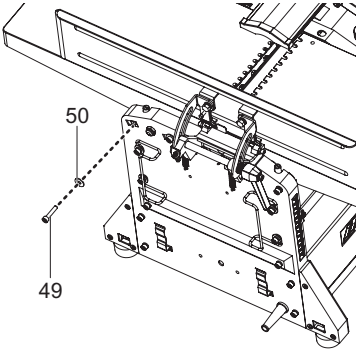

Fig. 6

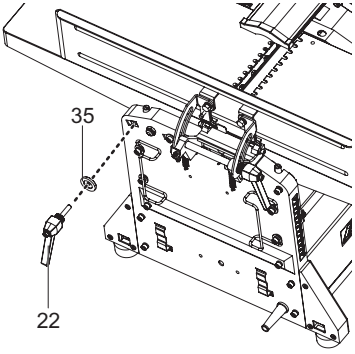

Fig. 7

Com mais detalhe...

Com mais detalhe...

Funções do **produto** 21

Limpeza e **manutenção** 29

Resolução de **problemas** 36

Reciclagem e **Medio Ambiente** 39

Garantia 40

Declaração UE de **conformidade** 41

Importante: Esta plaina desengrossadora combinada de 1500W está indicada especificamente para operações de aplainamento e desengrosso de madeira sólida. Este produto não deve ser utilizado para trabalhar com materiais de outro tipo ou que são nocivos para a saúde. Para operações de desengrosso, a superfície de contacto da peça de trabalho deve ser plana.

Se se trabalha com peças de trabalho maiores ou mais pesadas, será necessário fixar a máquina firmemente à sua bancada ou mesa de trabalho. A máquina não está indicada para funcionar em espaços exteriores quando chove ou sob condições de humidade. Qualquer outro tipo de utilização para além das mencionadas será considerada inapropriada para a utilização prevista da máquina. O fabricante não será responsável pelos danos ou lesões resultantes de tais utilizações; o risco será exclusivamente da responsabilidade do utilizador.

Por questões de segurança, é imperativo ler todo o manual de instruções antes da primeira utilização e respeitar todas as instruções nele incluídas.

O interruptor ligar/desligar (1) da máquina está situado no lado esquerdo por debaixo da tampa amarela. Para ligar a máquina: Levante a tampa amarela e pressione o botão verde “1”. Para desligar a máquina: Pressione o botão vermelho “0” ou feche firmemente a tampa. O interruptor pode ser bloqueado para evitar que a máquina se ligue inadvertidamente ao descer a tampa amarela.

Esta máquina está equipada com um interruptor de sobrecarga (2) para proteger o funcionamento do motor. Em caso de uma sobrecarga do motor, a máquina parará automaticamente. Após algum tempo, o interruptor de sobrecarga pode ser reativado.

Aviso: O uso de qualquer ferramenta elétrica implica a projeção de objetos estranhos para os olhos, provocando lesões graves nos mesmos. Use sempre óculos de segurança. Também se recomenda a utilização de proteção auditiva, sobretudo se se usa a plaina por um período de tempo longo.

Para a sua segurança, leia todas as instruções de segurança neste manual e cumpra com todas as precauções antes e durante o funcionamento da plaina desengrossadora combinada.

Antes de cada uso:

- Comprove que todas as partes móveis estão desobstruídas.
- Comprove que todas as lâminas estão alinhadas e encaixadas corretamente no mecanismo de corte (consulte a seção de manutenção deste manual).
- Não conecte a plaina desengrossadora combinada sem que o interruptor esteja na posição "desligado".
- Depois de ligar a máquina, deixe que o mecanismo de corte atinja a velocidade máxima antes de começar a operação.
- Mantenha as mãos afastadas de todas as partes móveis.
- Não force o corte. Abrandar ou parar o mecanismo de corte sobrecarregará o motor e reduzirá significativamente o ciclo de vida do motor.
- Use madeira seca de qualidade. As lâminas durarão mais e os cortes serão mais suaves com madeira de boa qualidade.
- Não puxe com peça de trabalho para trás quando avança sobre o mecanismo

de corte em direção à mesa de entrada.
- Apoie a peça de trabalho adequadamente em todo o instante durante a operação e mantenha o controlo da mesma.
- Tome precauções contra o contragolpe e não permita que ninguém permaneça parado ou atravessado na linha de rotação do mecanismo de corte. O contragolpe ou os resíduos serão projetados nessa direção.
- Substitua ou afie as lâminas quando se danificam ou se desgastam.
- Sempre que possível, utilize os blocos para empurrar fornecidos para avançar com a peça de trabalho através do mecanismo de corte.

Modo aplainamento:

1) Ajuste da guia paralela

> Gire a alavanca de bloqueio do ângulo da guia (20) para a esquerda para desapertá-la. (Fig. 8)
> Utilize a guia do ângulo (19) e o indicador do ângulo para ajustar a guia para o ângulo desejado. (Fig. 8)
> Aperte a alavanca de bloqueio (20) novamente para fixar a guia paralela (8). (Fig. 9)

NOTA: Existem limitadores de ângulo a 45° e 0° para facilitar o ajuste da guia paralela nestes dois ângulos populares.

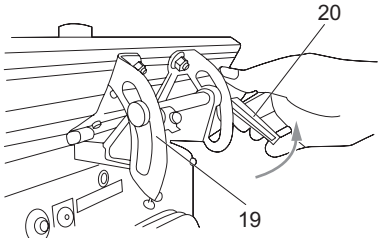

Fig. 8

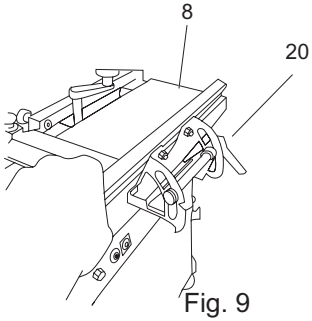

Fig. 9

2) Colocação do porto de extração

O porto de extração de pó (36) é também um dos dispositivos de segurança da plaina desengrossadora combinada. Quando colocado corretamente, o porto de extração cobre a parte inferior do mecanismo de corte e ativa um dos interruptores de bloqueio de segurança que permitem que a máquina funcione de forma segura.
> Gire a manivela de ajuste da altura (11) para a esquerda para descer a mesa da plaina. (Fig. 10)

> Continue a girar a manivela até que a mesa de desengrosso atinja o seu ponto mais baixo.
> Na parte inferior da mesa de desengrosso existem três orifícios de montagem para os respetivos três pontos de montagem na unidade do porto de extração. (Fig. 11)
> Tenha atenção à “aba” (51) já que esta é o ponto que ativa o interruptor de bloqueio de segurança (52) e permite que a plaina desengrossadora funcione de forma segura. (Fig. 12 e 13)
> Tenha o cuidado de garantir que esta “aba” fica na posição correta enquanto coloca o porto de extração do pó.
> Segure a unidade do porto de extração de pó (36) aproximadamente a 45° e deslize-a para o seu sitio na mesa de desengrossar. (Fig. 14)
> Desaperte a porca (53) com a chave de 10 mm fornecida e, a seguir, retire-a juntamente com a arruela plana 8 (54). (Fig. 12)
> Comprove que estes três pontos de montagem se alinham com os seus respetivos orifícios na mesa de desengrosso e coloque o porto de forma plana contra a mesa.
> Fixe o porto de extração colocando a arruela plana 8 (54) e a porca (53) no ponto de montagem central (roscado) e, a seguir, aperte a porca (53).
> Gire a manivela de ajuste da altura (11) para a direita para subir a mesa de desengrosso. Isto fixará o porto de extração no seu sitio e ativará o interruptor de bloqueio de segurança.

Atenção: Não fixe demasiado o porto de extração. Se aplicar demasiada força à manivela de ajuste da altura, o porto de extração irá para além da sua posição ótima, e o interruptor de bloqueio de segurança se desativará e o motor não funcionará.

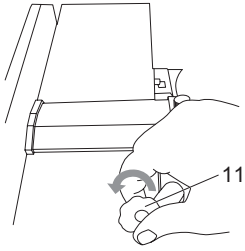

Fig. 10

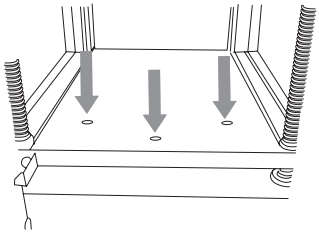

Fig. 11

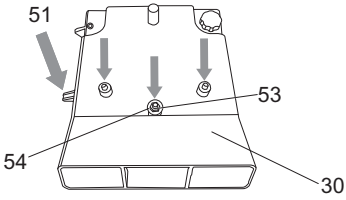

Fig. 12

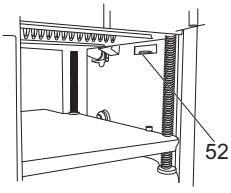

Fig. 13

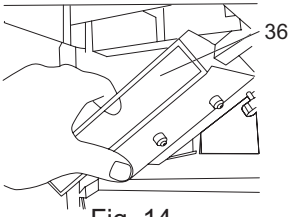

Fig. 14

> Quando colocado corretamente, o porto de extração deveria estar como se indica na Fig. 15.
> Para finalizar, coloque o adaptador do porto de extração (7) deslizando-o simplesmente sobre o porto de extração tal como se indica na Fig. 16.

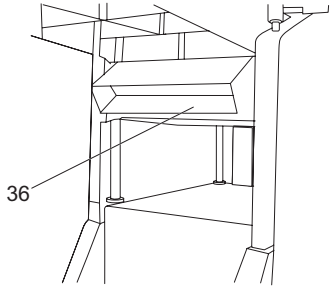

Fig. 15

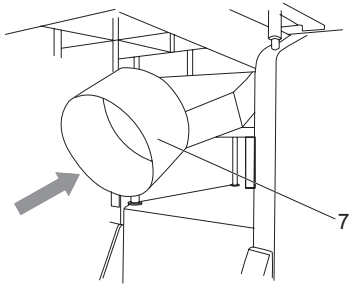

Fig. 16

3) Ajuste da proteção da lâmina

> Desaperte o manípulo de bloqueio da proteção da lâmina (10).
> Retire a proteção da lâmina (9).
> Coloque a peça de trabalho contra a guia paralela (8).
> Deslize a proteção da lâmina (9) em direção à peça de trabalho (deixando uma pequena folga de uns milímetros).
> Aperte o manípulo de bloqueio da proteção da lâmina (10) novamente para fixá-lo.

Atenção: Quando a máquina não estiver a uso e retire a ficha da tomada. A proteção da lâmina (9) deve ser colocada de forma a cobrir toda a unidade do mecanismo de corte para reduzir o risco de lesões.

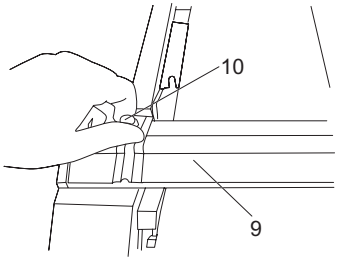

Fig. 17

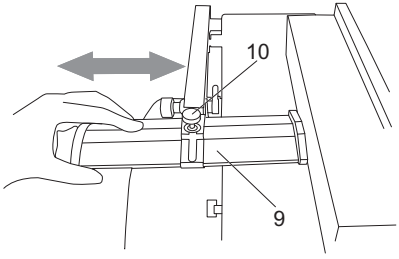

Fig. 18

4) Ajustar a profundidade de corte

A profundidade de corte é a quantidade de material que se retira da peça de trabalho de uma só passagem por cima do mecanismo de corte. A profundidade é definida pelo movimento ascendente ou descendente da mesa de entrada em relação com a mesa de saída (mesa fixa).

NOTA: O corte máximo de 3 mm apenas deve ser utilizado em madeira suave. A plaina desengrossadora combinada dará um acabamento de qualidade bastante melhor com madeira duras, como o carvalho, se for retirado menos material de cada passagem.

> Desaperte o manípulo de bloqueio da mesa de entrada (22).
> Gire o manípulo de controlo da profundidade de corte (5) para a direita para reduzir a profundidade de corte ou para a esquerda para aumentar a profundidade de corte.
> A escala à esquerda da mesa de entrada indica a quantidade de material que será retirado por cada passagem.
> O número 1 corresponde-se aproximadamente a 1 mm; o número 2 corresponde-se aproximadamente a 2 mm, etc.
> Aperte o manípulo de bloqueio da mesa de entrada.

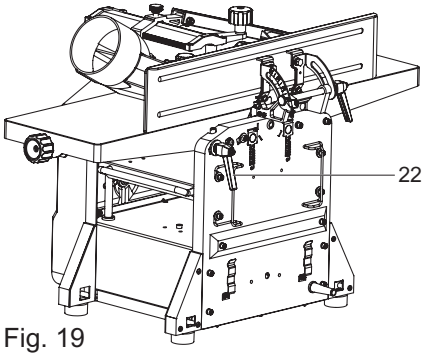

Fig. 19

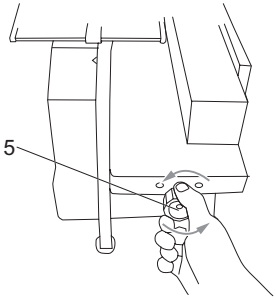

Fig. 20

5) Realizar uma passagem com a peça de trabalho

A plaina desengrossadora combinada pode ser operada de forma segura uma vez que se tenham realizado todos os ajustes necessários.
> Comprove que o mecanismo de corte não contém objetos estranhos (incluindo a peça de trabalho a ser aplainada).
> Conecte a plaina desengrossadora combinada à fonte de alimentação.
> Ligue a plaina no botão verde “1".
> Deixe que a plaina atinga a velocidade máxima.

> Coloque a peça de trabalho sobre a mesa de entrada e comprove que a peça de trabalho se mantém paralela à mesa de entrada durante toda a passagem.
> Lentamente, empurre a peça de trabalho para a frente (sobre o mecanismo de corte).

Atenção: É mais seguro (sobretudo quando se usa peças de trabalho finas/ pequenas) utilizar os blocos para empurrar (42) fornecidos.

> Repita estes passos até que a quantidade de material desejado tenha sido retirada.

NOTA: Mantenha uma pressão firme e uniforme sobre a peça de trabalho à medida que esta passe pela mesa de entrada e continue a empurrá-la para a frente até que a parte traseira de peça de trabalho passe pelo mecanismo de corte.

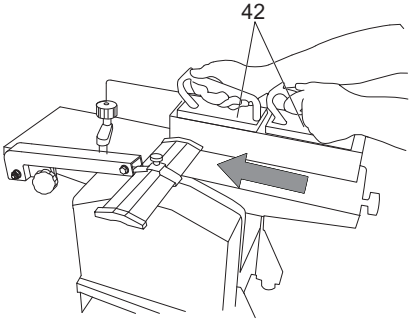

Fig. 21

Modo desengrosso:

1) Ajuste da guia paralela

> Desaperte o manípulo de bloqueio da proteção da lâmina (10), girando-o para a esquerda. (Fig. 22)
> Deslize a proteção da lâmina (9) para fora até ao fim. (Fig. 23)

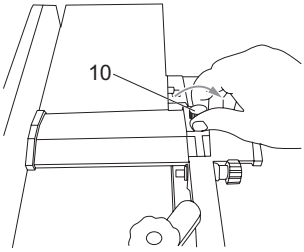

Fig. 22

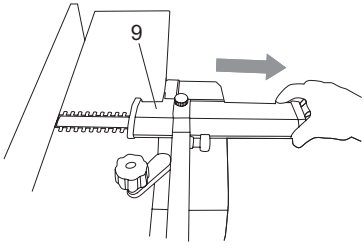

Fig. 23

2) Colocação do porto de extração

Existem dois orifícios na mesa de saída da plaina: 1 orifício roscado (55) para montar o porto de extração; e 1 orifício roscado (56) para fixar o porto de extração, como indicado na Fig. 24. Estes orifícios funcionam conjuntamente com os elementos de fixação do porto de extração.

> Coloque o parafuso de montagem (57) do porto de extração no orifício da cavilha de montagem (55) na mesa de saída. A seguir, aperte o manípulo de bloqueio (58).
> Coloque o parafuso de montagem (59) do porto de extração no orifício da cavilha de montagem (56) na mesa de saída. A seguir, aperte o manípulo de bloqueio (60).
> Comprove que a “aba” (61) encaixa sobre o segundo interruptor de bloqueio de segurança (62). O interruptor emitirá um "clique" à medida que o parafuso é apertado.
> Deslize o adaptador do porto de extração (7) sobre o porto de extração. (Fig. 27)

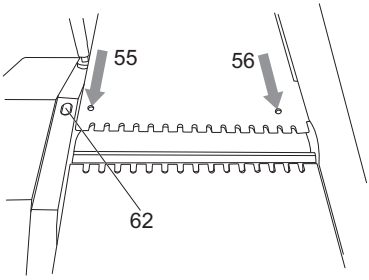

Fig. 24

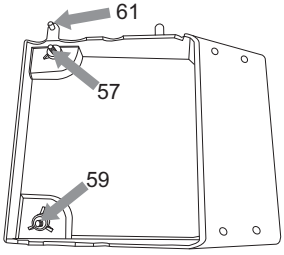

Fig. 25

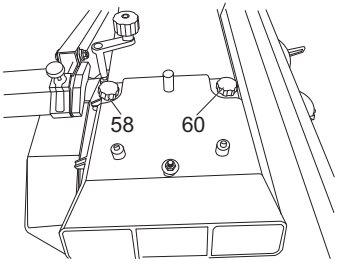

Fig. 26

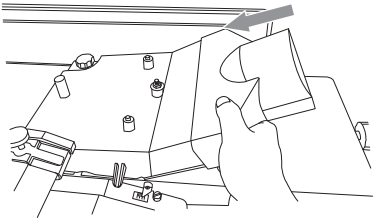

Fig. 27

3) Ajustar a profundidade de corte

A profundidade de corte é definida pelo movimento ascendente/ descendente da mesa de desengrosso em relação ao mecanismo de corte.

> Meça a peça de trabalho.
> Ajuste a profundidade de corte para uma medida ligeiramente superior à peça de trabalho, usando a escala à esquerda da mesa de entrada.
> Gire a manivela de ajuste da altura para a esquerda para descer a mesa de desengrosso ou para a direita para subi-la.
> Comprove que o mecanismo de corte não contém objetos estranhos (incluindo a peça de trabalho a ser desengrossada).
> Conecte a plaina desengrossadora à fonte de alimentação.
> Ligue a desengrossadora no botão verde “1”.
> Deixe que a plaina atinja a sua velocidade máxima.
> Coloque a peça de trabalho na mesa de entrada.
> Dê meia-volta à manivela de ajuste da altura (11) para a direita para levantar a mesa.
> Continue este processo até que a peça de trabalho entre em contacto com rolos de impulso da desengrossadora.
> Quando a peça de trabalho entra em contacto com os rolos, estes empurram a peça de trabalho através da máquina e sobre o mecanismo de corte.
> Continue este processo até que a peça de trabalho tenha a espessura desejada.

NOTA: As peças de trabalho mais compridas devem ser apoiadas quando estas saem da máquina para garantir um acabamento uniforme.

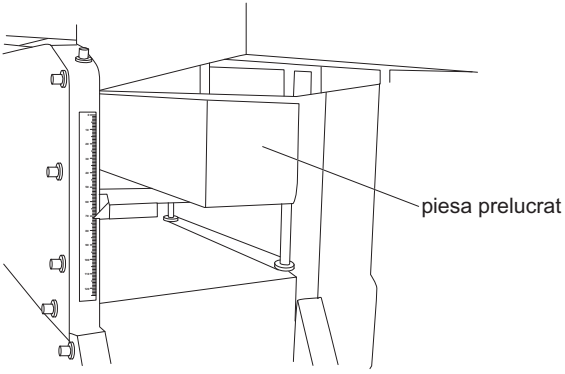

Fig. 28

As regras de ouro para a manutenção

AVISO: Desligue sempre a ferramenta, retire a ficha da tomada e deixe-a arrefecer antes de realizar qualquer procedimento de inspeção, manutenção ou limpeza.

> Mantenha a ferramenta limpa. Limpe qualquer vestígio de sujidade depois de cada utilização e antes de guardar a ferramenta
> Uma limpeza cuidada e regular garante uma utilização segura e prolonga a vida útil do produto.
> Verifique, antes de cada utilização, se há acessórios desgastados ou danificados. Não utilize a ferramenta se esta tiver acessórios rotos ou desgastados.

AVISO: A manutenção e reparação devem ser efetuadas tal como se indica neste manual de instruções! Qualquer outro procedimento deve ser efetuado por um técnico qualificado.

Antes de cada uso:

> Verifique se a máquina apresenta partes danificadas e repare-as ou substitua-as, se for necessário.
> Comprove que todas as porcas, pernos, etc. estão bem fixos.
> Comprove que todas as partes móveis se podem mover livremente e que não estão presas antes de colocar a máquina em funcionamento.
> Retire todas as chaves e ferramentas de ajuste, e comprove que estas foram retiradas antes de colocar a máquina em funcionamento.

Durante o uso

> Verifique constantemente a presença de anomalias. Pare imediatamente o funcionamento se notar alguma anomalia física ou sonora e peça a um técnico qualificado que revise a máquina.
> Retire todas aparas acumuladas e preste especial atenção à volta da base da plaina desengrossadora, uma vez que a acumulação de resíduos obstruirá a entrada de ar frio no motor.

Com mais detalhe...

Após cada uso:

> Retire o porto de extração e retire as aparas, etc. O ar seco seria adequado para esta operação, mas uma escova suave também pode servir.

Atenção: Utilize sempre uma máscara anti-pó e proteção visual quando use ar seco.

> Retire todas as aparas, etc. da plaina desengrossadora.

> Retire todas as aparas, etc. à volta dos orifícios de entrada do motor. Se estes orifícios estiverem obstruídos, provocará o sobreaquecimento do motor reduzindo assim significativamente o seu ciclo de vida.

> Enrole o cabo de alimentação cuidadosamente à volta dos suportes do cabo. Isto reduzirá o risco de tropeçamento e/ou danos no cabo.

Após 10 horas de funcionamento

> Lubrifique os casquilhos e os veios roscados a cada 10 horas de utilização.

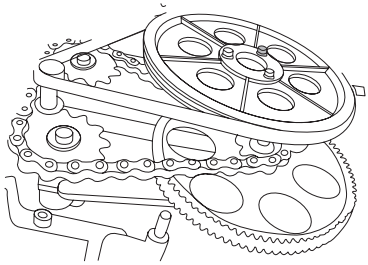

Fig. 29

Periodicamente

Com o tempo, a resina e outros contaminantes podem acumular-se nas mesas de entrada e de saída, como também na mesa de desengrosso e nos rolos de entrada e saída do material.

> Para garantir um avanço fácil e uniforme da peça de trabalho, as mesas e os rolos devem ser limpos periodicamente.

> Revise periodicamente para comprovar que as travas anticontragolpe (63) se movem livremente (devem cair com o seu próprio peso).

> Comprove que as pontas das travas anticontragolpe (63) não estão arredondadas.

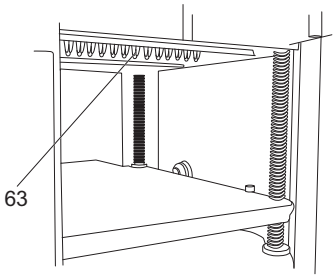

Fig. 30

Ajuste dos limitadores de ângulos da guia paralela

Os limitadores de ângulo a 0° e 45° são ajustados na fábrica para garantir a precisão, embora com o tempo possa ser necessário reajustá-los.

> Desaperte o manípulo de bloqueio do ângulo da guia.
> Coloque firmemente um esquadro na mesa da plaina.
> Coloque a guia paralela contra o esquadro para obter um ângulo de 90° entre a mesa e a guia.
> Desaperte a porca de bloqueio (64).
> Aperte / desaperte o perno de bloqueio do ângulo (18) até que encaixe contra o limitador do ângulo na guia do ângulo (19), ao mesmo tempo que se certifica que se mantém o ângulo 0°.
> Aperte a porca de bloqueio novamente para fixar firmemente o perno nessa posição.
> Desaperte o parafuso do indicador do ângulo (65) e coloque o indicador do ângulo a 0°.
> Para ajustar o limitador de ângulo para 45°, coloque a guia paralela de modo a que o ponteiro do ângulo indique 45°.
> Aperte a porca de bloqueio de 45° (66).
> Aperte / desaperte o perno de bloqueio do ângulo (16) até que encaixe contra o limitador do ângulo 45° na guia do ângulo.
> Volte a apertar a porca de bloqueio para fixar.

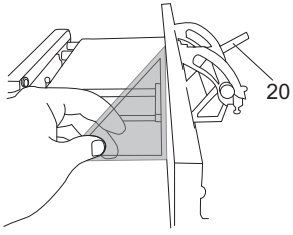

Fig. 31

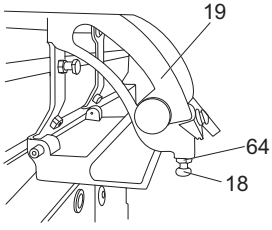

Fig. 32

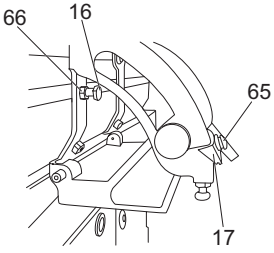

Fig. 33

Com mais detalhe...

Substituição das lâminas de corte:

1) Retirada da lâmina

Atenção: Não toque nas pontas das lâminas para não magoar-se.

> Retire a guia paralela
> Desaperte o manípulo de bloqueio da proteção da lâmina girando-o para a esquerda. A seguir, deslize a proteção da lâmina afastando-a o máximo possível do mecanismo de corte.
> Gire o mecanismo de corte para que uma das lâminas fique exposta no espaço livre entre as mesas de entrada (6) e de saída (13).
> Desaperte os seis parafusos tensionadores da lâmina (67), girando-os para a esquerda com a chave de 8 mm. (Fig. 34)
> Quando todos os parafusos estiverem desapertados, poderá retirar facilmente a lâmina juntamente com o mecanismo de fixação da lâmina. (Fig. 15)

NOTA: Lembre-se da orientação correta da lâmina para assegurar que a lâmina nova é colocada corretamente.

Atenção: Tenha cuidado para não perder as molas tensionadoras da lâmina do mecanismo de corte quando retira todo o conjunto da lâmina

> Todas as peças devem ser bem limpas (incluindo o mecanismo de corte) quando são retiradas da máquina.

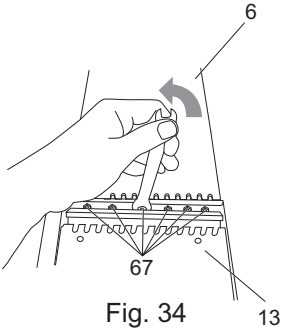

Fig. 34

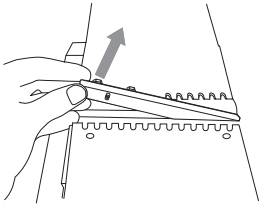
Fig. 35

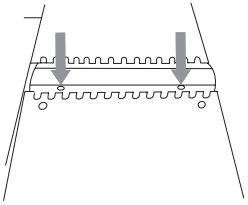
Fig. 36

2) Colocação das lâminas

> Coloque a lâmina corretamente no dispositivo de fixação.
> Deslize os dois componentes para dentro do mecanismo de corte, tendo cuidado para colocá-los na direção correta, etc.
> Centre a unidade da lâmina lateralmente.
> Coloque o bloco de ajuste da lâmina (43) sobre o mecanismo de corte.
> Puxe o bloco de ajuste para trás para que este encaixe na extremidade frontal da mesa de saída da plaina.
> Empurre firmemente o bloque de ajuste ao mesmo tempo que o mantém firme contra a borda da mesa de saída. Isto fará com que a lâmina se coloque no seu sítio.
> Mantenha o bloco de ajuste pressionado e aperte os seis parafusos tensionadores da lâmina.
> Uma vez terminado, gire o mecanismo de corte para expor a segunda lâmina e repita o mesmo processo para substituir a outra lâmina.

NOTA: Quando termine com este procedimento, comprove que o mecanismo de corte da lâmina gira livremente com a mão antes de reconectar a máquina à fonte de alimentação. Coloque novamente todas as proteções imediatamente após completar este procedimento.

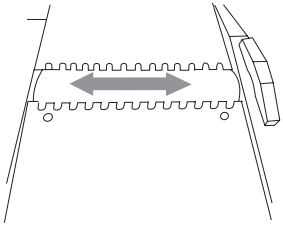

Fig. 47

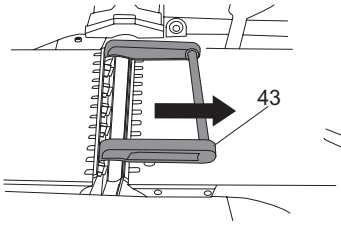

Fig. 38

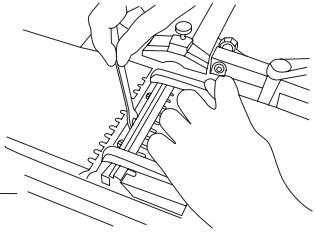

Fig. 39

Substituição da escova do motor

Atenção: Esta operação deve ser realizada apenas por um técnico qualificado.

> Coloque cuidadosamente a plaina desengrossadora combinada de lado.
> Isto exporá o motor da máquina.
> Coloque uma chave de parafusos plana (não fornecida) na ranhura da tampa da escova do motor.

Com mais detalhe...

> Gire a chave de parafusos para a esquerda até que possa retirar a tampa. Tenha cuidado ao retirar a tampa uma vez que há uma mola sob pressão que fixa a escova no seu sítio.
> Retire a escova e verifique o seu comprimento; se for necessário substituir a escova, coloque uma nova e aperte a tampa para fixá-la na sua posição.

Se a escova não estiver desgastada, mas fica presa dentro do recetáculo, isto pode dever-se a uma acumulação de carbono que deve ser limpo. A melhor forma de limpar o carbono é aplicar ar seco à pressão no interior do recetáculo. No entanto, também pode usar uma escova dura pequena ou escovilhão para o mesmo trabalho. A escova também terá que ser limpa uma vez que parte do resíduo acumulado pode ficar agarrado à escova.

Atenção: Ao retirar ou limpar as escovas utilize proteção visual e máscara anti-pó, sobretudo se usar ar seco a pressão. Limpe o substitua as escovas numa zona bem ventilada e comprove que as pessoas presentes na zona também usam os equipamentos de proteção adequados.

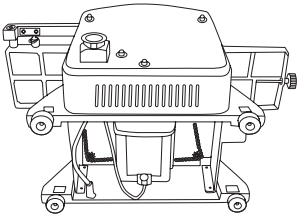
Fig. 40

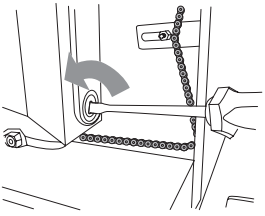
Fig. 41

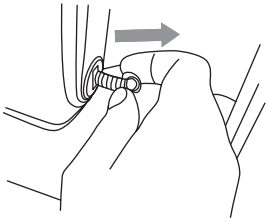
Fig. 42

Cabo de alimentação

> Se o cabo de alimentação estiver danificado, ele deverá ser substituído pelo fabricante ou seu agente para evitar um perigo.

Reparações

> Esta ferramenta não contém nenhum acessório que possa ser reparado pelo utilizador da ferramenta. Contacte um técnico qualificado para que revise e repare a ferramenta.

Armazenamento

> Limpe o produto tal como foi indicado antes..
> Guarde a ferramenta e os seus acessórios num local seco e protegido de temperaturas frias extremas.
> Guarde sempre a ferramenta num local fora do alcance das crianças. A temperatura ideal do local de armazenamento deve situar-se entre os 10°C e 30°C.
> Recomenda-se que guarde a ferramenta na embalagem original ou tapá-la com um pano para protegê-la do pó.

Transporte

> Desligue a ferramenta e retire a ficha da tomada antes de transportá-la a qualquer lugar.
> Proteja a ferramenta de qualquer impacto ou vibração forte que possa ocorrer durante o transporte em veículos.
> Prenda a ferramenta para evitar que se deslize ou caia.

Resolução de problemas

As supostas avarias são frequentemente devidas a causas que o próprio utilizador pode resolvê-las. Como tal, o utilizador deve revisar o produto usando esta secção. Em muitos casos o problema pode ser resolvido rapidamente.

AVISO: Realize apenas os passos descritos nestas instruções! Se não puder resolver o problema, contacte o serviço técnico ou em técnico qualificado para realizar qualquer procedimento adicional de inspeção, manutenção ou reparação.

Atenção: A resolução de problemas aumenta o risco para o utilizador devido ao facto de as proteções/tampas de segurança terem sido retiradas. Por isto, é especialmente importante que sejam tomadas todas as medidas necessárias para um trabalho seguro.

Problema	Causa possível	Solução
1. A máquina não funciona	1.1 Falha na tensão elétrica 1.2 Fusível queimado 1.3 O interruptor de sobrecarga disparou 1.4 Falha no interruptor Ligar/Desligar 1.5 Desgaste das escovas de carbono 1.6 Falha no motor. 1.7 Cabo de alimentação danificado 1.8 O interruptor de bloqueio de segurança não está corretamente ativado.	1.1 Revise a fonte de alimentação 1.2 Revise o fusível e substitua-o se necessário 1.3 Deixe a máquina arrefecer e volte a ativar o interruptor. 1.4 Revise e substitua se necessário 1.5 Revise e substitua se necessário 1.6 Revise e substitua se necessário 1.7 Revise e substitua se necessário 1.8 Comprove que o porto de extração está bem colocado
2. Redução da velocidade enquanto a máquina está em funcionamento	2.1 Profundidade de corte excessiva 2.2 Velocidade de avanço demasiado rápida 2.3 Lâminas embotadas	2.1 Reduza a profundidade de corte 2.2 Reduza a velocidade de avanço 2.3 Substitua / afie as lâminas

Problema	Causa possível	Solução
3. O motor para quando funciona em vazio	3.1 Falha da fonte de alimentação 3.2 O motor superou os ciclos de carga 3.3 Falha no motor 3.4 Falha no interruptor Ligar/Desligar	3.1 Revise a fonte de alimentação 3.2 Deixe o motor arrefecer e ative o interruptor de sobrecarga 3.3 Revise e substitua se necessário 3.4 Revise e substitua se necessário
4. O motor para quando funciona com carga	4.1 O motor excedeu o seu ciclo de carga e o interruptor de sobrecarga disparou 4.2 Excesso de profundidade de corte pelo que o interruptor de carga disparou 4.3 Velocidade de avanço demasiado rápido pelo que o interruptor de carga disparou 4.4 As lâminas estão desgastadas pelo que o interruptor de carga disparou	4.1 Deixe o motor arrefecer e ative o interruptor de sobrecarga 4.2 Deixe o motor arrefecer e ative o interruptor de sobrecarga. Reduza a profundidade de corte 4.3 Deixe o motor arrefecer e ative o interruptor de sobrecarga. Reduza a velocidade de avanço 4.4 Substitua ou afie as lâminas. Deixe o motor arrefecer e ative o interruptor de sobrecarga
5. Peça de trabalho com acabamento imperfeito	5.1 Lâminas danificadas ou embotadas. 5.2 Velocidade de avanço irregular 5.3 Velocidade de avanço demasiado rápida	5.1 Substitua / afie as lâminas 5.2 Garanta um avanço constante da peça de trabalho enquanto aplaina 5.3 Reduza a velocidade de avanço
6. Porto de extração obstruído ao desengrossar (sem extração externa)	6.1 Excesso da profundidade de corte 6.2 Madeira demasiado húmida	6.1 Reduza a profundidade de corte 6.2 Deixe que a madeira seque

Problema	Causa possível	Solução
7. Porto de extração obstruído ao aplainar (sem extração externa)	7.1 Excesso da profundidade de corte 7.2 Velocidade de avanço demasiado rápida 7.3 Madeira demasiado húmida	7.1 Reduza a profundidade de corte 7.2 Reduza a velocidade de avanço 7.3 Deixe que a madeira seque

Reciclagem e Meio Ambiente

> Os resíduos de equipamentos elétricos e eletrónicos não devem ser eliminados com o lixo doméstico. Deposite-os no local adequado para esse efeito.
Para mais informações, Contacte com a autoridade local ou com o estabelecimento onde adquiriu o produto.

Garantia

Empenhamo-nos especialmente na seleção cuidada de materiais de elevada qualidade e utilizamos técnicas de fabrico que nos permitem criar produtos que incorporam design e durabilidade. Este produto TITAN Plaina desengrossadora combinada 1500 W tem uma garantia do fabricante de 2 anos contra defeitos de fabrico, a partir da data de compra (se comprado na loja) ou data de entrega (se comprado online), sem custo adicional para uso doméstico normal (não profissional ou comercial).
Para apresentar uma reclamação ao abrigo desta garantia, é necessário apresentar a prova de compra (tal como um recibo, uma fatura de compra ou outra prova admissível em conformidade com a lei em vigor). Mantenha o comprovativo de compra num lugar seguro.
Para esta garantia se aplicar, o produto comprado tem de ser novo; não se aplica a produtos em segunda mão ou a produtos de exibição. Salvo disposição em contrário na lei em vigor, a garantia de qualquer produto de substituição expira no final do período da garantia do produto original.
Esta garantia cobre defeitos e falhas de produto, desde que o produto tenha sido utilizado para o fim a que se destina e tenha sido sujeito à instalação, limpeza, manutenção e a cuidados de acordo com as informações contidas nestes termos e condições, no manual do utilizador e na prática padrão, desde que a mesma não contrarie o manual de utilizador.
Esta garantia não cobre defeitos e danos causados pelo desgaste normal, nem danos que possam resultar de utilização indevida, instalação ou montagem incorreta, negligência, acidentes, utilizações indevidas ou modificações do produto. Salvo disposição em contrário na lei em vigor, esta garantia não abrange, em caso algum, custos auxiliares (expedição, deslocação, custos de desinstalação e reinstalação, mão-de-obra, etc), ou danos diretos e indiretos.
Esta garantia não cobre defeitos causados ou como resultado de:
• Uso e desgaste normal
• Negligência, uso incorreto ou excessivo
• Tentativas de reparação efetuadas por pessoas que não sejam um agente autorizado
• Danos estéticos
• Danos causados por objetos ou substâncias estranhas ou acidentes.
• Danos acidentais ou modificação
• Incumprimento das diretrizes do fabricante
• Perda dos bens
Se o produto apresentar algum defeito, iremos, dentro de um prazo razoável, reparar-lo ou substituir-lo.
Os direitos no âmbito desta garantia têm força executiva no país onde adquiriu este produto. As questões relativas à garantia devem ser esclarecidas na loja onde adquiriu o produto. A garantia complementa e não afeta os seus direitos legais.
Se adquiriu este produto em Portugal - o distribuidor é responsável por quaisquer defeitos de conformidade do produto de acordo com os termos da lei relativa a garantias (Decreto-Lei N.º 67/2003), aditada pelo Decreto-Lei N.º 84/2008.

Declaração UE de Conformidade

CE

(EN) EU DECLARATION OF CONFORMITY
(FR) DÉCLARATION UE DE CONFORMITÉ
(PL) DEKLARACJA ZGODNOŚCI UE
(RO) DECLARAȚIA DE CONFORMITATE UE
(ES) DECLARACIÓN UE DE CONFORMIDAD
(PT) DECLARAÇÃO DE CONFORMIDADE UE

Product/ Produit/ Produkt/Produsul/Produkt/Producto/Produto

- 1500W Planer Thicknesser / Raboteuse dégauchisseuse 1500W / Strugarko-grubościówka 1500W / Maşină de rindeluit şi degroşat 1500W / Cepilladora-regruesadora 1500 W / Plaina desengrossadora combinada 1500 W
- TTB579PLN
- Serial number range 000001 to 999999

Name and address of the manufacturer or his authorised representative:
Nom et adresse du fabricant ou de son mandataire:
Nazwa i adres producenta lub jego upoważnionego przedstawiciela:
Denumirea și adresa producătorului sau a reprezentantului său autorizat:
Nombre y dirección del fabricante o de su representante autorizado:
Nome e endereço do fabricante ou do respetivo mandatário:

Kingfisher International Products B.V.,
Rapenburgerstraat 175E,
1011 VM Amsterdam,
The Netherlands

This declaration of conformity is issued under the sole responsibility of the manufacturer.
La présente déclaration de conformité est établie sous la seule responsabilité du fabricant.
Niniejsza deklaracja zgodności wydana zostaje na wyłączną odpowiedzialność producenta.
Prezenta declarație de conformitate este emisă pe răspunderea exclusivă a producătorului.
La presente declaración de conformidad se expide bajo la exclusiva responsabilidad del fabricante.
A presente declaração de conformidade é emitida sob a exclusiva responsabilidade do fabricante.

Object of the declaration/Objet de la declaration/Przedmiot deklaracji/
Obiectul declarației/Objeto de la declaración/Objeto da declaração

Product/Produit/Produkt/Produsul/ Producto/ Produto	Model/Modèle/Model/ Modelul/Modelo/ Modelo	EAN
1500W Planer Thicknesser Raboteuse dégauchisseuse 1500W Strugarko-grubościówka 1500W Maşină de rindeluit şi degroşat 1500W Cepilladora-regruesadora 1500 W Plaina desengrossadora combinada 1500 W	TTB579PLN	5052931253685 5059340253091

The object of the declaration described above is in conformity with the relevant Union harmonisation legislation:
L'objet de la déclaration décrit ci-dessus est conforme à la législation d'harmonisation de l'Union applicable:
Wymieniony powyżej przedmiot niniejszej deklaracji jest zgodny z odnośnymi wymaganiami unijnego prawodawstwa harmonizacyjnego:
Obiectul declarației descris mai sus este în conformitate cu legislația relevantă de armonizare a Uniunii:
El objeto de la declaración descrita anteriormente es conforme con la legislación de armonización pertinente de la Unión:
O objeto da declaração acima descrito está em conformidade com a legislação de harmonização da União aplicável:

2006/42/EC as amended Machinery Directive
2014/30/EU as amended Directive Electromagnetic compatibility
2011/65/EU as amended Directive Restriction of the use of certain hazardous substances in electrical and electronic equipment
2006/42/CE telle que modifiée Directive sur les machines
2014/30 / UE telle que modifiée Directive Compatibilité électromagnétique
2011/65/UE telle que modifiée Directive relative à la limitation de l'utilisation de certaines substances dangereuses dans les équipements électriques et électroniques
2006/42/WE w zmienionej dyrektywie maszynowej
2014/30 / UE ze zmianami Dyrektywa Kompatybilność elektromagnetyczna
2011/65 / UE ze zmianami Dyrektywa Ograniczenie stosowania niektórych niebezpiecznych substancji w sprzęcie elektrycznym i elektronicznym

Declaração UE de Conformidade

2006/42/CE, astfel a fost modificată Directiva privind echipamentele
2014/30/UE, astfel a fost modificată Directiva privind compatibilitatea electromagnetică
2011/65/UE, astfel a fost modificată Directiva privind limitarea utilizării anumitor substanțe periculoase în echipamentele electrice și electronice
Directiva sobre maquinaria modificada 2006/42/CE
2014/30/UE modificada Directiva Compatibilidad electromagnética
2011/65/UE modificada Directiva Restricción del uso de determinadas sustancias peligrosas en equipos eléctricos y electrónicos
2006/42/CE como diretiva de máquinas alteradas
2014/30/UE como alteração da compatibilidade eletromagnétic
2011/65/UE como restrição diretiva alterada da utilização de certas substâncias perigosas em equipamentos elétricos e eletrónicos

References to the relevant harmonised standards used or references to the other technical specifications in relation to which conformity is declared:
Références des normes harmonisées pertinentes appliquées, y compris la date de celles-ci, ou des autres specifications techniques, y compris la date de celles-ci, par rapport auxquelles la conformité est déclarée:
Odwołania do odnośnych norm zharmonizowanych, które zastosowano, wraz z datą normy, lub do innych specyfikacji technicznych, wraz z datą specyfikacji, w odniesieniu do których deklarowana jest zgodność:
Trimiteri la standardele armonizate relevante folosite, inclusiv data standardului, sau trimiteri la celelalte specificații tehnice, inclusiv data specificațiilor, în legătură cu care se declară conformitatea:
Referencias a las normas armonizadas pertinentes utilizadas, incluidas las fechas de las normas, o referencias a las otras especificaciones técnicas, incluidas las fechas de las especificaciones, respecto a las cuales se declara la conformidad:
Referências às normas harmonizadas aplicáveis utilizadas, incluindo a data da norma, ou às outras especificações técnicas, incluindo a data da especificação, em relação às quais é declarada a conformidade:

EN 61029-1:2009/A11:2010
EN 61029-2-3:2011
EN 55014-1:2017/A11:2020
EN 55014-2: 2015
EN 61000-3-2:2014
EN IEC 61000-3-2:2019
EN 61000-3-11:2000

Where applicable, the notified body TUV SUD Product Service GmbH, Ridlerstraße 65 • 80339 Munich • Germany. Number : 0123, performed EC-Type Examination Certificate and issued the certificate: M6A 180794667079
Le cas échéant, l'organisme notifié TUV SUD Product Service GmbH, Number : 0123, Ridlerstraße 65 • 80339 Munich • Germany, a effectué EC-Type Examination Certificate et a établi le certificate: M6A 180794667079
W stosownych przypadkach jednostka notyfikowana TUV SUD Product Service GmbH, Ridlerstraße 65 • 80339 Munich • Germany, Number : 0123, przeprowadziła EC-Type Examination Certificate i wydała certyfikat: M6A 180794667079
După caz, organismul notificat TUV SUD Product Service GmbH, Ridlerstraße 65 • 80339 Munich • Germany, Number : 0123, a efectuat EC-Type Examination Certificate și a emis certificatul: M6A 180794667079
Si procede, el organismo notificado TUV SUD Product Service GmbH, Ridlerstraße 65 • 80339 Munich • Germany, Number : 0123, ha efectuado EC-Type Examination Certificate y expide el certificado: M6A 180794667079
Se for esse o caso, o organismo notificado: TUV SUD Product Service GmbH, Ridlerstraße 65 • 80339 Munich • Germany, Number : 0123, efetuou EC-Type Examination Certificate e emitiu o certificado: M6A 180794667079

Authorized Signatory and technical file holder/ Signataire et responsable de la documentation technique autorisé/ Podmiot uprawniony do wystawienia i adres przechowywania dokumentacji technicznej/Semnatar autorizat și deținătorul dosarului ethnic/Firmante autorizado y titular del expediente técnico/Signatário autorizado e detentor da ficha técnica:

Kingfisher International Products B.V.,
Rapenburgerstraat 175E,
1011 VM Amsterdam,
The Netherlands

David Awe
Group Quality Director

On: 01/01/2022

Manufacturer • Fabricant • Producent • Producător • Fabricante:

UK Manufacturer
Kingfisher International Products Limited,
3 Sheldon Square
London
W2 6PX
United Kingdom

EU Manufacturer
Kingfisher International Products B.V.
Rapenburgerstraat 175E
1011 VM Amsterdam
The Netherlands

PT www.bricodepot.pt

Para consultar manuais de instruções online, visite www.kingfisher.com/products

---