ES

Soporte Para Sierras Ingletadoras

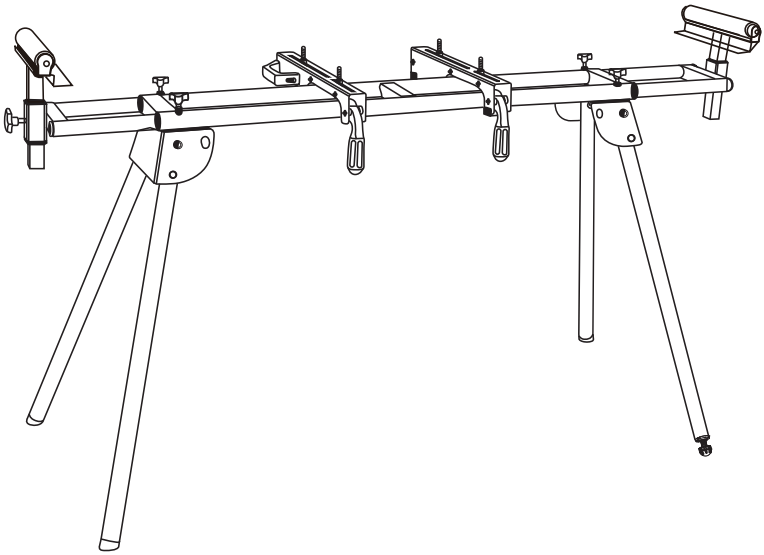

MMST150

Código EAN: 3663602628231

ADVERTENCIA: Lea el manual de instrucciones antes de utilizar el soporte para sierras ingletadoras

BX220IM

Instrucciones originales _MNL_MMST150_ES_V01_200807

ES

Garantía

En MacAllister tenemos especial cuidado en seleccionar materiales de alta calidad y usar técnicas de fabricación que nos permiten crear gamas de productos que incorporan diseño y durabilidad. Es por eso que ofrecemos una garantía de 2 años contra defectos de fabricación en nuestras herramientas eléctricas.
Esta herramienta eléctrica tiene una garantía de 2 años a partir de la fecha de compra, si se ha comprado en tienda, ha sido entregada o ha sido comprada online. Únicamente puede hacerse una reclamación de acuerdo a esta garantía si se presenta el recibo o factura de compra. Por favor, mantenga su comprobante de compra en un lugar seguro.
Esta garantía cubre defectos y mal funcionamiento del producto siempre que la herramienta haya sido utilizada para el propósito para el cual fue diseñada y sujeta a una instalación, limpieza, cuidado y mantenimiento de acuerdo con la práctica habitual y con la información contenida arriba y en el manual de instrucciones. Esta garantía no cubre defectos y daños causados por o como resultado de:

- Uso y desgaste normal
- Sobrecarga, mal uso o negligencia
- Intentos de reparación realizados por personas no autorizadas
- Daños estéticos
- Daños causados por objetos extraños, sustancias o accidentes
- Daños accidentales o modificación
- Incumplimiento en seguir las pautas del fabricante
- Pérdida de los bienes

Esta garantía está limitada a piezas reconocidas como defectuosas. No cubre, en ningún caso, los costos complementarios (desplazamiento, mano de obra) ni los daños directos e indirectos.
Si la herramienta eléctrica MacAllister es defectuosa durante el período de garantía, nos reservamos el derecho, a nuestra discreción, de reemplazar el artículo con un producto de calidad y funcionalidad equivalentes o proceder a su reembolso.
Esta garantía solo se aplica en el país de compra o entrega y no es transferible a otro país. Esta garantía no es transferible a ninguna otra persona o producto. La ley local pertinente se aplicará a esta garantía.
Las consultas relacionadas con esta garantía deben dirigirse a una de las tiendas del distribuidor donde compró la herramienta eléctrica.
Todos los gastos relacionados (envío, instalación incorrecta) así como cualquier daño directo e indirecto relacionado están excluidos de la garantía.
Ista garantia é adicional e não afeta o seus direitos legais. El distribuidor será responsable de cualquier defecto de conformidad del Soporte Para Sierras Ingletadoras de acuerdo con lo establecido en los artículos 114 a 124 del Real Decreto Legislativo 1/2007, de fecha 16 de noviembre, que aprueba el texto consolidado de la Ley de Protección General al Consumidor y al Usuario y otras leyes complementarias.

PUNTO DE SEGURIDAD ADICIONALES PARA SU SOPORTE DE SIERRA INGLETADORA

La operación segura de este accesorio requiere que lea y comprenda este manual del operador, el manual del operador de la sierra.
a) Este electrodoméstico no debe ser utilizado por personas (incluidos niños) con capacidades físicas, sensoriales o mentales reducidas, o por falta de experiencia y conocimiento, a menos que una persona responsable de su supervisión o instrucciones sobre el uso del electrodoméstico la seguridad. Los niños deben ser supervisados para asegurarse de que no jueguen con el aparato.
b) Conozca su accesorio. Lea el manual del operador con cuidado. Conozca sus aplicaciones y limitaciones, así como los riesgos potenciales específicos relacionados con este accesorio
c) No conecte a la fuente de alimentación hasta que el montaje esté completo. El incumplimiento puede ocasionar un arranque accidental y una posible lesión personal grave.
d) Si falta alguna pieza, no utilice esta herramienta hasta que se reemplacen las piezas faltantes.
e) Este soporte está diseñado para usarse con sierras de inglete y sierras de inglete deslizantes con un diámetro de cuchilla no mayor de 374 mm.
f) El peso máximo de la sierra ingletadora y la pieza de trabajo juntas no debe exceder los 150 kg.
g) No modifique ni use este soporte para ningún propósito para el que no esté destinado.
h) Asegúrese siempre de que la sierra ingletadora esté montada de forma segura y estable antes de enchufar la sierra ingletadora.
i) Este soporte está diseñado para ser utilizado en una superficie plana y estable. No use el producto en una superficie irregular o inestable. Asegúrese de dejar espacio suficiente para manejar y soportar adecuadamente la pieza de trabajo.
j) Siga cuidadosamente las instrucciones de montaje de la herramienta y asegúrese de que la herramienta esté bien sujeta.

k) Para reducir el riesgo de lesiones debido a que la sierra ingletadora se mueve o se cae del soporte, siempre verifique que todos los pernos de montaje y tuercas estén bien apretados antes de mover el soporte o usar la herramienta.
l) No levante ninguna parte de la sierra de ingletes que esté unida al soporte.
m) No se suba, se siente o se pare en este soporte.
n) No use ningún accesorio o accesorio no recomendado por el fabricante de esta herramienta. El uso de accesorios o accesorios no recomendados puede ocasionar lesiones personales graves.
o) Cuando realice el mantenimiento, use solo piezas de repuesto idénticas. El uso de cualquier otra pieza puede crear un peligro o causar daños al producto.
p) No deje en ningún momento que los líquidos de frenos, la gasolina, los productos a base de petróleo o los aceites penetrantes entren en contacto con las piezas de plástico. Los productos químicos pueden dañar, debilitar o destruir el plástico, lo que puede ocasionar lesiones personales graves.
q) Guarde estas instrucciones. Consúltelos con frecuencia y úselos para instruir a otras personas que puedan usar este accesorio. Si le presta este accesorio a alguien, préstele también estas instrucciones para evitar el mal uso del producto y posibles lesiones.
r) Antes de mover la base de la sierra ingletadora, retire todas las piezas de trabajo, desconecte la alimentación de la sierra ingletadora y bloquee la hoja de sierra ingletadora en la posición hacia abajo.

Kingfisher International Products B.V.
Rapenburgerstraat 175E 1011 VM Amsterdam The Netherlands

SIMBOLURI

Para reducir el riesgo de lesiones, el usuario debe leer el manual de instrucciones.

Advertencia

Utilice protección auditiva

Utilice gafas de protección

Utilice mascarilla para el polvo

MMST150 Designación de la herramienta (**M** - MAC , **MST** - Soporte Para Sierras Ingletadoras, **150** - Capacidad kg)

LISTA DE COMPONENTES

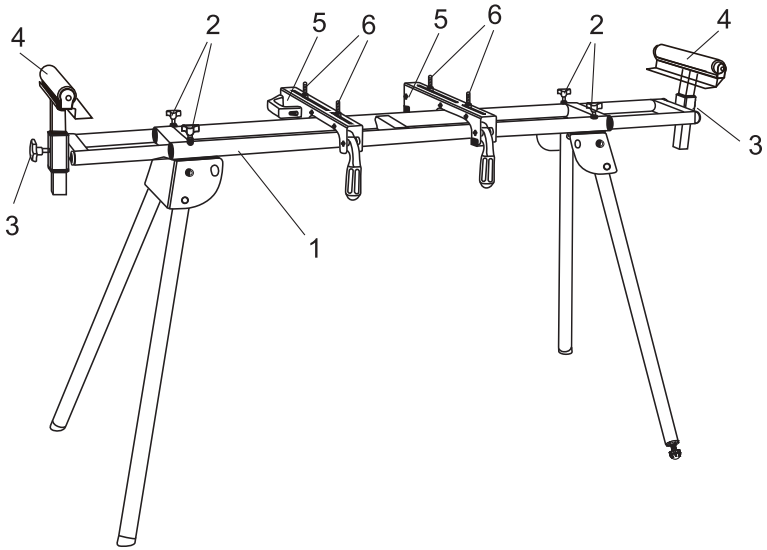

1. SOPORTE
2. PERILLA DE AJUSTE DE LA EXTENSIÓN
3. PERILLA DE AJUSTE DE LA ALTURA
4. SOPORTE DE MONTAJE
5. SOPORTE DE MONTAJE
6. PERNO, TUERCA Y ARANDELA M6

***No todos los accesorios mostrados están incluidos en el producto estándar.**

Kingfisher International Products B.V.
Rapenburgerstraat 175E 1011 VM Amsterdam The Netherlands

DATOS TÉCNICOS

Dimensiones (1160-1980) x 620 x (890-1000) mm.

Peso neto	13,5 кг
Altura	825 mm +/- 10 mm
Longitud	1160-1980 mm +/- 20 mm
Carga máxima	150 kg
Tamaño de montaje máximo	< 374 mm

ACCESORIOS

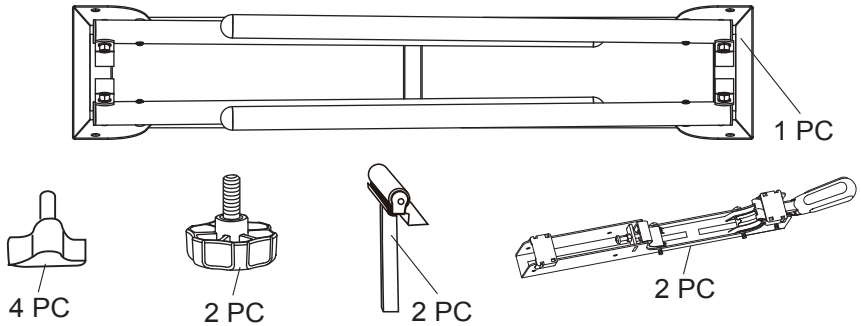

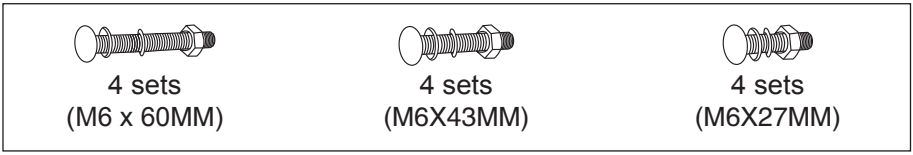

Usted necesitará (no suministrado)

Destornillador de estrella – PH2	1
Llave inglesa – 10 mm	1

Le recomendamos que compre sus accesorios en la misma tienda en la que adquirió este producto. Use accesorios de buena calidad marcados con una marca reconocida. Elija el tipo de accesorio en función del trabajo que desea realizar. Consulte el embalaje de los accesorios para más detalles. El personal de la tienda puede ayudarle y ofrecerle consejos.

INSTRUCCIONES DE FUNCIONAMIENTO

NOTA: Antes de utilizar la herramienta, lea detenidamente el manual de instrucciones y seguridad.

Preparación del soporte

1. Coloque la cara superior del soporte sobre el suelo con las patas plegadas arriba. Presione el pasador de bloqueo de la pata y gire la pata hacia arriba hasta que el pasador de bloqueo encaje en posición. (Ver Fig. 1)

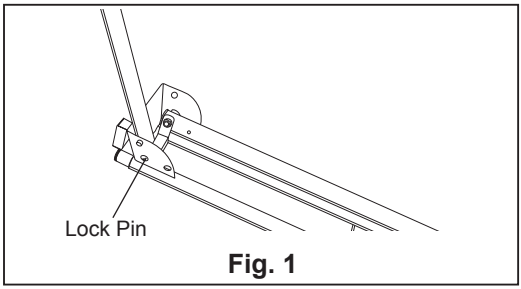

Fig. 1

2. Repita los mismos pasos con las tres patas restantes, y después, levante el soporte y colóquelo en posición vertical sobre las cuatro patas.

ADVERTENCIA: Asegúrese de que el soporte es estable y de que todos los pasadores de bloqueo están encajados.

Para instalar el soporte de trabajo

1. Deslice el riel del soporte de la pieza de trabajo (4) a través del orificio en la parte superior del encaje de montaje del soporte de la pieza de trabajo.
2. Inserte la perilla de ajuste de la altura (3) a través del pequeño orificio que hay en un lado del encaje de montaje del soporte de la pieza de trabajo y apriétela para fijarla. (Ver Fig. 2)

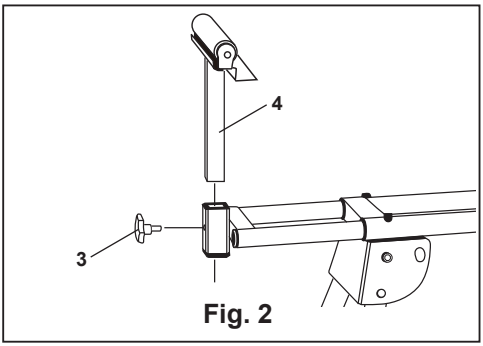

Fig. 2

Kingfisher International Products B.V.
Rapenburgerstraat 175E 1011 VM Amsterdam The Netherlands

Colocación de la sierra ingletadora en el soporte para sierras ingletadoras

1. Desconecte la sierra ingletadora de la toma de alimentación y bloquee el brazo de la sierra en la posición más baja. Coloque un apoyo de montaje debajo de la sierra ingletadora, alineando los orificios de montaje en la base de la sierra ingletadora con la ranura en la parte superior del apoyo de montaje.
2. Fije el perno hacia arriba a través del apoyo de montaje y del orificio de montaje de la base de la sierra.
3. Asegúrelo en su lugar con una arandela plana. Apriete la arandela y la tuerca; repita los mismos pasos en el otro extremo del apoyo de montaje. (Ver Fig. 3)

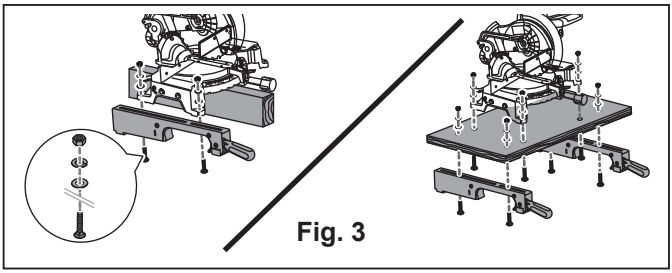

Fig. 3

ADVERTENCIA: Tras asegurarse de que ambos apoyos de montaje son paralelos entre sí, apriete las cuatro tuercas para fijarlos en posición. Seleccione la longitud correcta de los pernos para su sierra ingletadora. Los pernos suministrados con este soporte tienen una longitud de 60/43/27 mm.

Montaje de la sierra de ingletes en el soporte

Use las asas ubicadas en la parte posterior de los apoyos de montaje como ayuda para instalar o retirar el montaje de la sierra ingletadora y los encajes de soporte.

1. Levante la sierra y los dos apoyos de montaje, permitiendo que el conjunto se incline ligeramente hacia su cuerpo. Mientras aún está inclinado hacia usted, enganche el borde frontal de los apoyos de montaje en el riel frontal del soporte. Baje los apoyos de montaje para permitir que el borde posterior de los apoyos de montaje se asienta completamente sobre el riel posterior. (Ver Fig. 4)

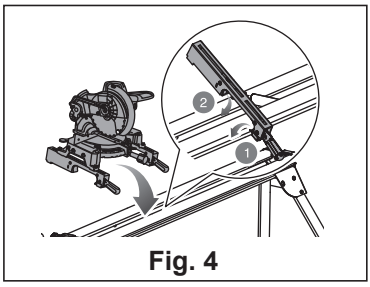

Fig. 4

2. Bloquee los apoyos de montaje en su posición bajando las palancas de bloqueo. (Ver Fig. 5)

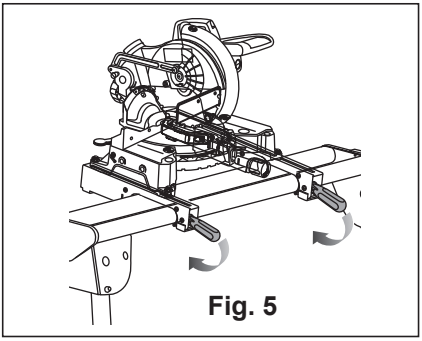

Fig. 5

ADVERTENCIA: Continúe sujetando los apoyos de montaje con una mano hasta que haya bloqueado ambas palancas.

1. Verifique la posición y ajústela, si es necesario, para asegurarse de que el peso de la sierra ingletadora está uniformemente repartido sobre los rieles.
2. Asegúrese de que la sierra ingletadora está completamente asentada y bloqueada en posición; después, apriete firmemente las cuatro tuercas que sujetan la sierra a los apoyos de montaje.

Para mover el conjunto del soporte de la sierra

Levante las palancas de bloqueo para desbloquear la sierra y los apoyos de montaje.

Sujete las asas situadas a cada lado del montaje y levántelo del riel trasero del soporte para desacoplarlo.

Con el montaje ligeramente inclinado hacia usted, levante la parte delantera del conjunto para desacoplarlo del riel delantero del soporte. (Ver Fig. 6)

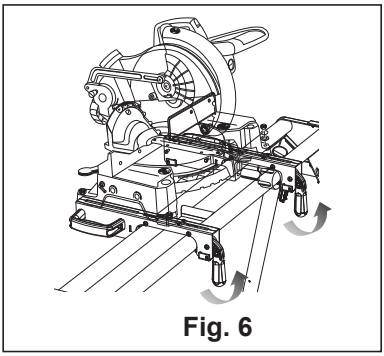

Fig. 6

Kingfisher International Products B.V.
Rapenburgerstraat 175E 1011 VM Amsterdam The Netherlands

Uso de los raíles de extensión

Utilice los rieles de extensión cuando trabaje con piezas de trabajo más grandes. Afloje la perilla de ajuste de la extensión (2). Extienda el raíl hasta la posición deseada y después, apriete la perilla de ajuste de la extensión para fijarlo. (Ver Fig. 7)

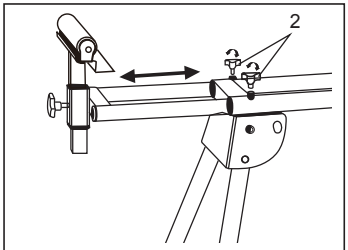

Fig. 7

Mantenimiento general

Evite el uso de disolventes cuando limpie las piezas de plástico.
La mayoría de los plásticos son susceptibles de ser dañados por varios tipos de solventes comerciales y pueden dañarse por su uso. Utilice paños limpios para eliminar la suciedad, el polvo, el aceite, la grasa, etc.

Después de su uso

Apague el producto, desconecte la clavija de la toma de alimentación y permita que se enfríe.
Revise, limpie y almacene el producto como se describe a continuación.

Las reglas de oro para el cuidado

Mantenga el producto limpio. Retire los residuos después de cada uso y antes de almacenarlo.
Una limpieza regular y adecuada le ayudará a garantizar un uso seguro y prolongará la vida del producto.
Inspeccione el producto antes de cada uso en busca de piezas desgastadas o dañadas. No haga funcionar el producto si encuentra alguna pieza rota o desgastada

Limpieza general

Limpie el producto con un paño seco. Utilice un cepillo para las zonas de difícil acceso.
Limpie especialmente los orificios de ventilación después de cada uso con un paño y un cepillo.
Retire la suciedad persistente con aire a presión (máx. 3 bar).
Revise el producto en busca de piezas desgastadas o dañadas. Repare los daños tal y como se describe en este manual de instrucciones o contacte con un servicio técnico autorizado para que repare el producto antes de volver a utilizarlo.

ADVERTENCIA: No utilice productos químicos, alcalinos, abrasivos u otros detergentes agresivos o desinfectantes para limpiar este producto ya que podrían dañar su superficie.

Reparaciones

Este producto no contiene ninguna pieza reparable por el usuario. Contacte con un servicio técnico autorizado o con un profesional cualificado para que lo revise y repare.

Almacenamiento

1. Apague el producto y desconéctelo de la toma de alimentación.
2. Limpie el producto como se ha descrito anteriormente.
3. Almacene el producto y sus accesorios en un lugar seco y libre de heladas.
4. Almacene siempre el producto en un lugar fuera del alcance de los niños. La temperatura ideal de almacenamiento está entre los 10°C y los 30° C.
5. Se recomienda usar el embalaje original para almacenar el producto o cubrirlo con un paño o cubierta adecuada para protegerlo del polvo.

Transporte

1. Apague el producto y desconéctelo de la toma de alimentación antes de transportarlo a cualquier lugar.
2. Coloque las protecciones de transporte, si es el caso.
3. Transporte siempre el producto por su empuñadura.
4. Proteja el producto de cualquier fuerte impacto o elevadas vibraciones que pueden darse durante el transporte en vehículos.
5. Asegure el producto para evitar que se deslice o caiga

Ajuste de los apoyos de montaje (si aplica)

Use una llave inglesa para aflojar ligeramente la tuerca.
Gire el tornillo con un destornillador de estrella. Gire en sentido horario si el conjunto del apoyo de montaje necesita ser apretado o en sentido antihorario si necesita soltarse.
Instale uno de los apoyos de montaje en los rieles del soporte para sierra ingletadora y baje la palanca de bloqueo para revisar el ajuste.
Cuando se haya conseguido la posición correcta, apriete la tuerca para asegurar el montaje.
Repita los mismos pasos con el segundo apoyo de montaje. (Ver Fig. 8)

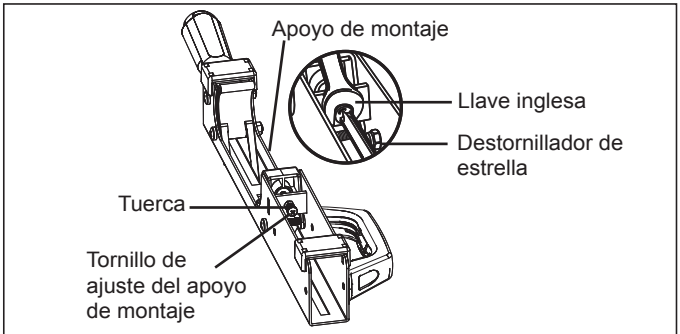

Fig. 8

Kingfisher International Products B.V.
Rapenburgerstraat 175E 1011 VM Amsterdam The Netherlands

Utilice la perilla para ajustar la altura de las patas en caso de que el soporte trabaje sobre una superficie irregular.

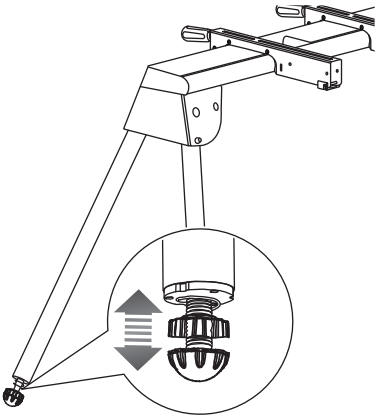

Fig. 9

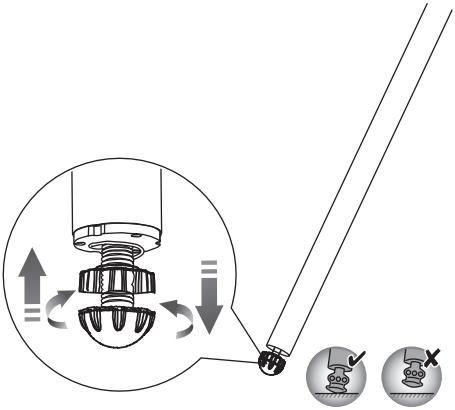

Fig. 10

ES

Manufacturer, Fabricant, Producent, Producător, Fabricante:

UK Manufacturer:
Kingfisher International Products Limited
3 Sheldon Square
London
W2 6PX
United Kingdom

EU Manufacturer:
Kingfisher International Products B.V.
Rapenburgerstraat 175E 1011 VM Amsterdam
The Netherlands

ES www.bricodepot.es

Para consultar los manuales de instrucciones en línea, visite www.kingfisher.com/products

---