1	2	3	4	5
20/12/17 Greg	22/12/17 Greg	05/01/18 Greg	22/01/18 Greg	24/01/18 Alphai

Brand: Colours
Brand Contact: Coralie Lobry
Vendor: Light Engine
Page Size: A3

colours

EAN: 3663602762904 (EU) / 3663602762829 (UK)
EAN: 3663602762928

C2KC-5M / C2KC-2.5M

Hailey

V10118

EN IMPORTANT - Please read carefully the separate safety guide before use.

FR S'il vous plaît lire attentivement le guide de sécurité séparé avant utilisation.

PL Proszę dokładnie zapoznać się z oddzielną instrukcji bezpieczeństwa przed użyciem.

DE Bitte lesen Sie die separaten Sicherheits Sie vor Gebrauch.

RUS Пожалуйста, внимательно прочитайте отдельное руководство по технике безопасности перед использованием.

RO Vă rugăm să citii cu atenie ghidul de siguranță separat înainte de utilizare.

ES Por favor, lea atentamente la guía de seguridad separado antes de su uso.

PT Por favor, leia atentamente o guia de segurança separado antes de usar.

TR Kullanımdan önce dikkatle ayrı emniyet kılavuzunu okuyun lütfen.

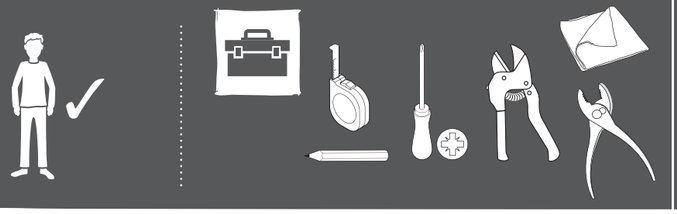

EAN: 3663602762256

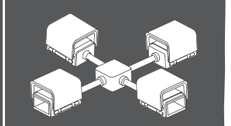

EAN:
3663602762904 (EU) / 3663602762829 (UK)

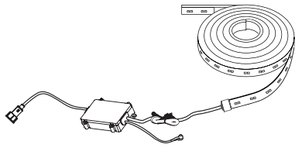

[01] x 1
5 m

[02] x 1

[04] x 1

[05] x 16

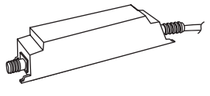

[03] x 1
EAN: 3663602762300 (EU)
EAN: 3663602762287 (UK)

[A] x 38

EAN:
3663602762928
(Optional)

[06] x 1
2,5 m

[07] x 1
EAN: 3663602762232

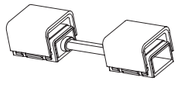

[08] x 1
EAN: 3663602762249

[05] x 9

[A] x 18

EN Installation
DE Installation
ES Instalación
FR Installation
RUS Установка
PT Instalação
PL Instalacja
RO Instalare
TR Montaj

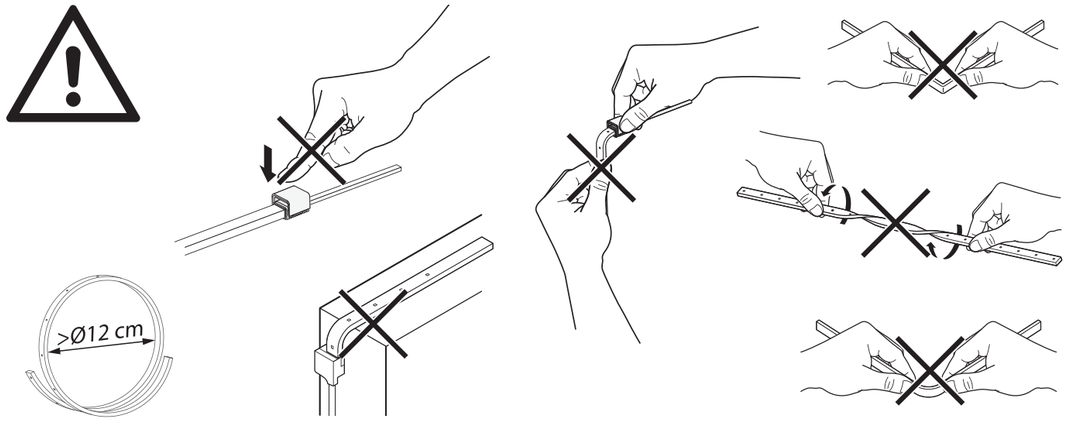

EN	This product can be extended up to max. 10 m	FR	Ce produit peut être allongé jusqu'à 10 m max.	PL	Produkt można wydłużyć maks. do 10 m
DE	Dieses Produkt kann erweitert werden auf bis zu max. 10 m	RUS	Макс. размер изделия в разложенном состоянии: 10 м	RO	Acest produs poate fi extins până la max. 10 m
ES	Este producto se puede alargar hasta un máximo de 10 m	PT	Este produto pode ser estendido até 10 m no máximo	TR	Bu ürün maks. 10 m'ye kadar uzatılabilir

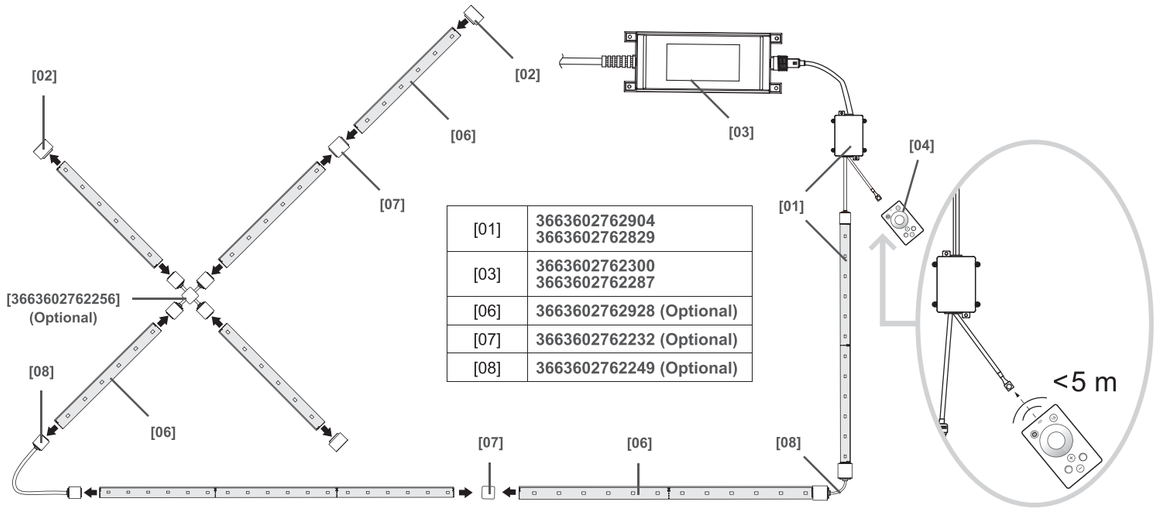

[01]	3663602762904 3663602762829
[03]	3663602762300 3663602762287
[06]	3663602762928 (Optional)
[07]	3663602762232 (Optional)
[08]	3663602762249 (Optional)

Optional / Optionnel / Opcjonalny / Fakultativ / Дополнительная / Opțiune / Opcional / İsteğe bağlı

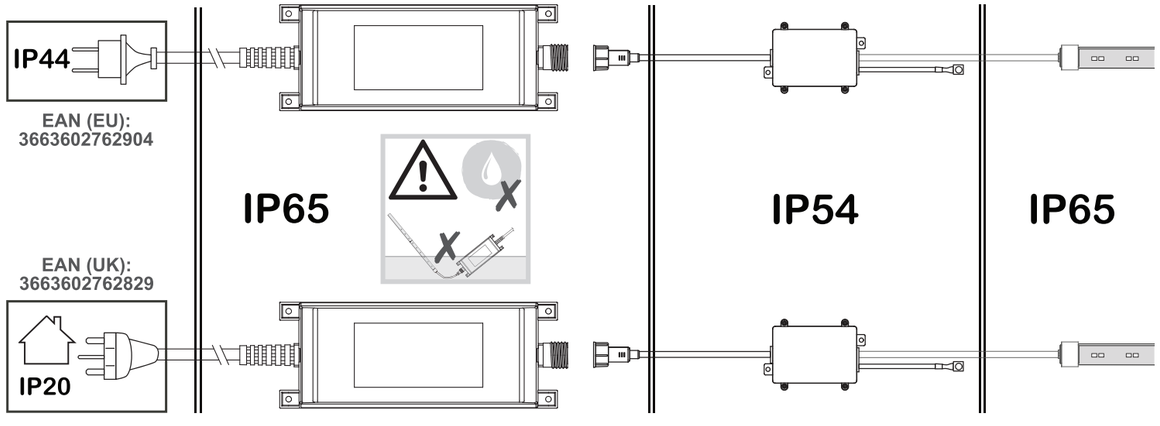

01

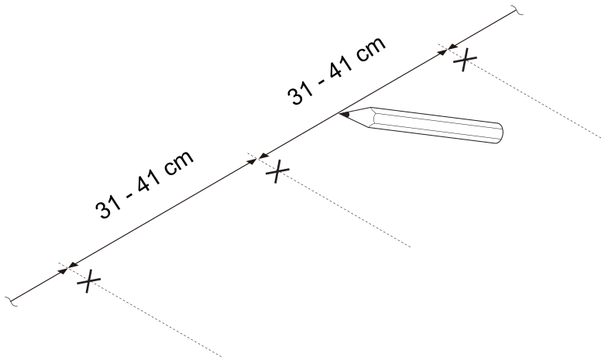

02

[01] x 1

[05] x 16

[A] x 32

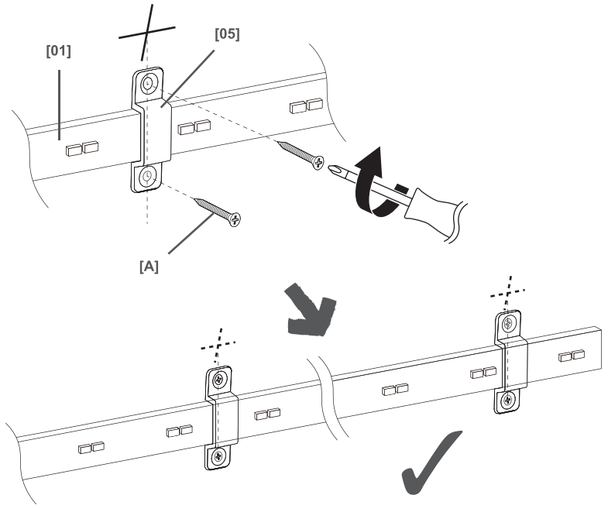

03

[02] x 1

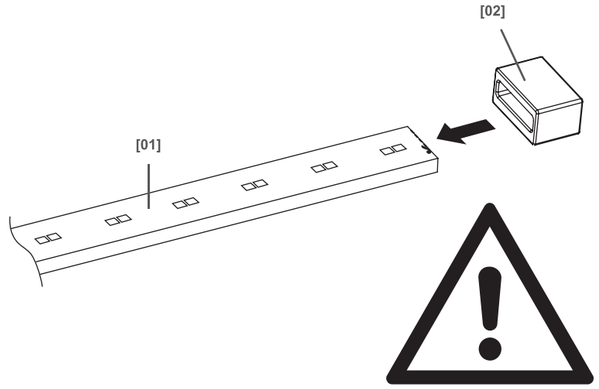

04

[03] x 1

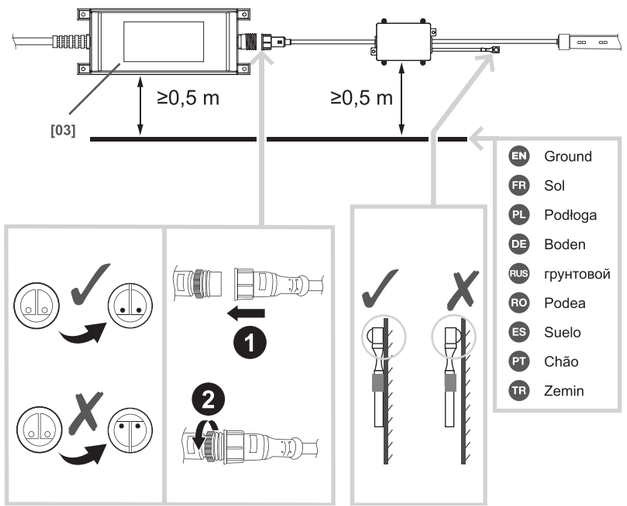

05

[A] x 6

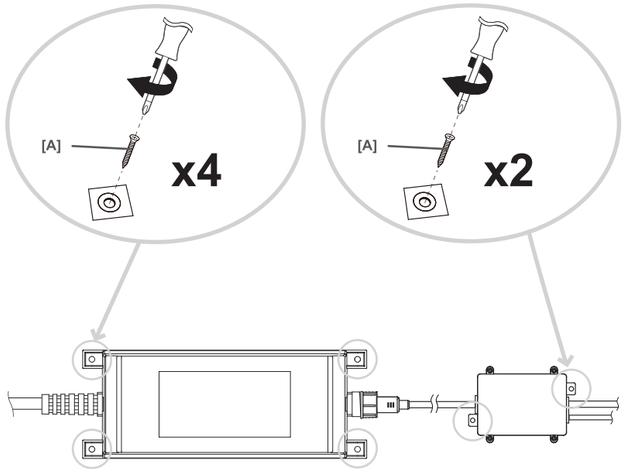

06

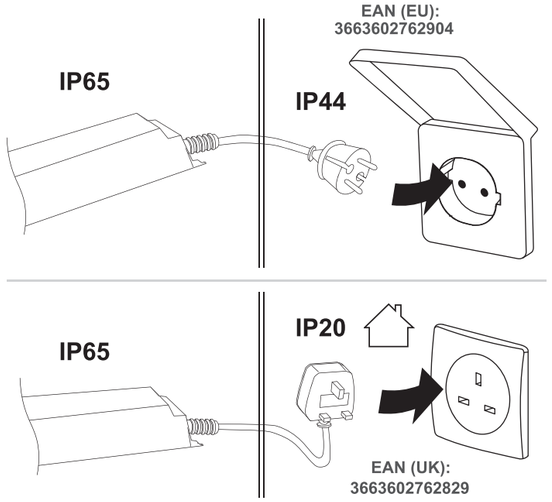

EN Interconnection
DE Zusammenschaltung
ES Interconexión
FR Interconnexion
RUS Объединение
PT Interligação
PL Połączenie elementów
RO Interconectare
TR Ara bağlantı

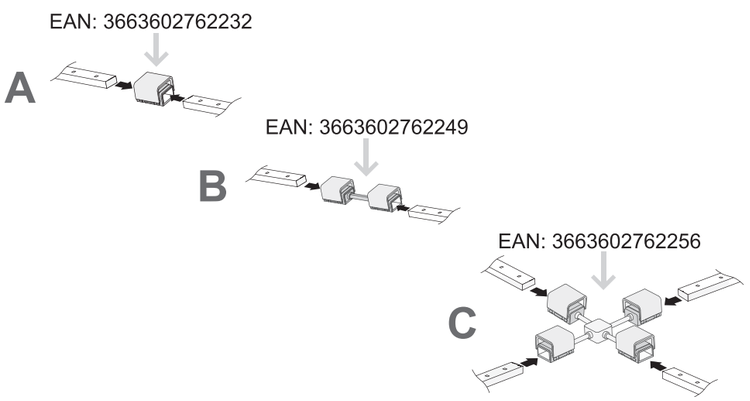

01

[06] x 1

[07] x 1

[08] x 1

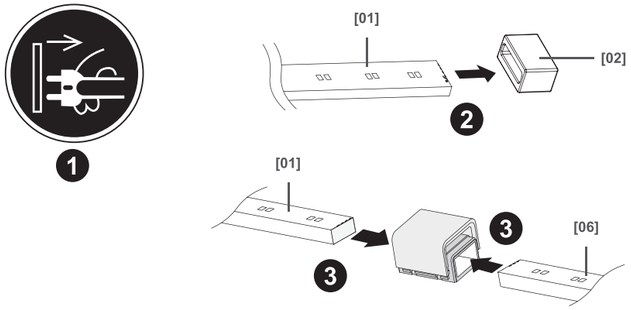

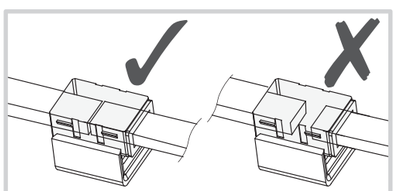

02

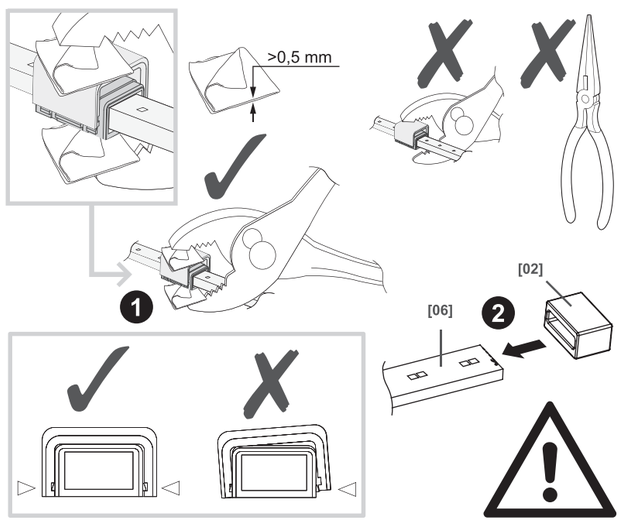

EN Cutting strip
DE Streifen zuschneiden
ES Tira de corte
FR Découpage
RUS Обрезка ленты
PT Cortar a tira
PL Taśma do cięcia
RO Tăierea benzii
TR Şeridi kesme

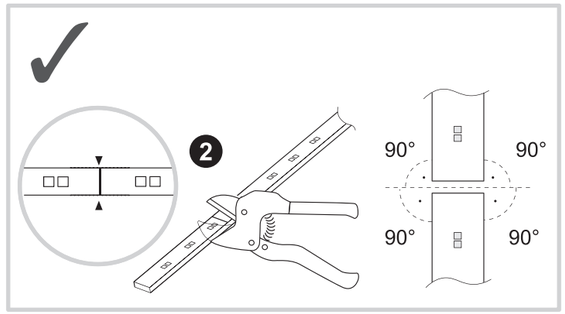

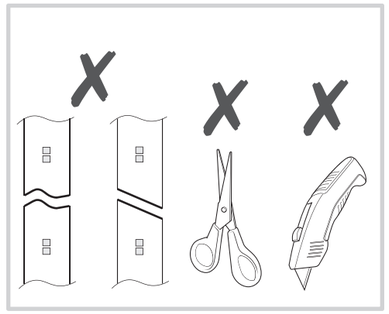

EN Maintenance
DE Wartung
ES Mantenimiento
FR Maintenance
RUS Обслуживание
PT Manutenção
PL Konserwacja
RO Întreţinere
TR Onarım

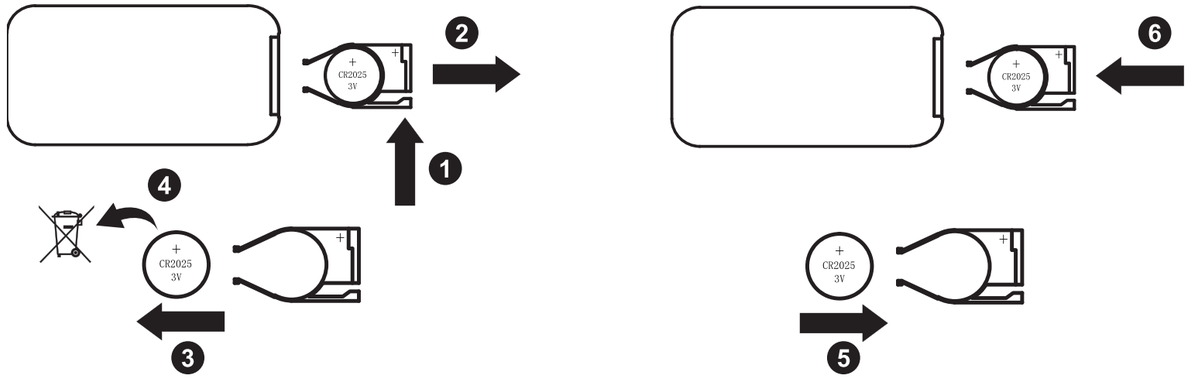

EN Care
DE Pflege
ES Cuidados
FR Entretien
RUS Уход
PT Cuidados
PL Pielęgnacja
RO Îngrijire
TR Bakım

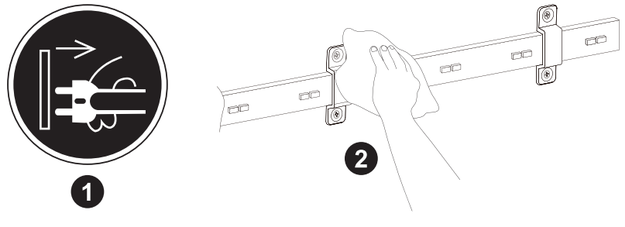

EN Use
DE Benutzung
ES Uso
FR Utilisation
RUS Использование
PT Utilização
PL Użytkowanie
RO Utilizare
TR Kullanım

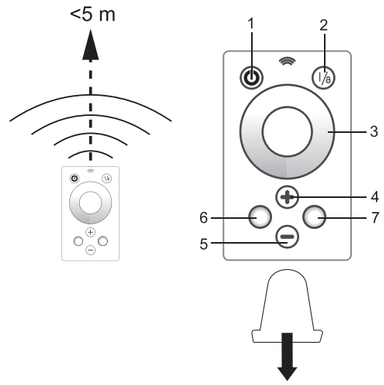

EN **1.** OFF **2.** ON / Unlock remote (Note: The remote will be locked when it is idle), **3.** Set the colour temperature, **4.** Adjust the brightness (**16** steps increasing), **5.** Adjust the brightness (**16** steps reducing), **6.** Cold white, **7.** Warm white

FR **1.** OFF **2.** ON/ Déverrouillage de la télécommande (Remarque: La télécommande se vérrouille lorsqu'elle est inactive), **3.** Définir la température de couleur, **4.** Ajuster la luminosité (**16** étapes d'augmentation), **5.** Ajuster la luminosité (**16** étapes de diminution, **6.** Lumière froide, **7.** Lumière chaude

PL **1.** Wył **2.** ON / odblokowanie pilota (Uwaga: Pilot zostanie zablokowany, gdy będzie bezczynny), **3.** Ustawianie temperatury koloru, **4.** Regulacja jasności (wzrost w **16** krokach), **5.** Regulacja jasności (redukcja w **16** krokach), **6.** Biały zimny, **7.** Biały ciepły

DE **1.** Aus **2.** EIN / Fernbedienung entsperren (Hinweis: Die Fernbedienung wird gesperrt, wenn sie inaktiv ist), **3.** Einstellen der Farbtemperatur, **4.** Anpassen der Helligkeit (**16** Stufen zum Erhöhen), **5.** Anpassen der Helligkeit (**16** Stufen zum Verringern), **6.** Kaltweiß, **7.** Warmweiß

RUS **1.** Выкл **2.** Включение/разблокирование пульта ДУ (Примечание. В режиме ожидания пульт ДУ блокируется.), **3.** Настройка температуры цвета, **4.** Увеличение яркости (**16** шагов), **5.** Уменьшение яркости (**16** шагов), **6.** Холодный белый, **7.** Теплый белый

RO **1.** Oprit **2.** ON / Deblocare telecomandă (Notă: Telecomanda va fi blocată când este nefolosită), **3.** Reglarea temperaturii culorii, **4.** Reglarea luminozităţii (creştere în **16** trepte), **5.** Reglarea luminozităţii (micşorare în **16** trepte), **6.** Alb rece, **7.** Alb cald

ES **1.** Apagado **2.** ENCENDIDO / Desbloquear mando a distancia (Nota: El mando a distancia se bloquea cuando está inactivo), **3.** Ajustar la temperatura del color, **4.** Ajustar el brillo (aumenta **16** pasos), **5.** Ajustar el brillo (disminuye **16** pasos), **6.** Blanco frío, **7.** Blanco cálido

PT **1.** Desligado **2.** LIGADO/Desbloquear remoto (Nota: o comando é bloqueado quando está inativo), **3.** Definir a temperatura da cor, **4.** Ajustar o brilho (**16** passos para aumentar), **5.** Ajustar o brilho (**16** passos para reduzir), **6.** Branco frio, **7.** Branco quente

TR **1.** Kapali **2.** AÇIK / Uzaktan açma (Not: Rölantide olduğunda uzaktan kumanda kilitlenecektir), **3.** Renk sıcaklığını ayarlama, **4.** Parlaklığı ayarlama (**16** kademeli artırma), **5.** Parlaklığı ayarlama (**16** kademeli azaltma), **6.** Soğuk beyaz, **7.** Sıcak beyaz

EN

Manufacturer: Kingfisher International Products Limited,
3 Sheldon Square, London, W2 6PX,
United Kingdom

Distributor: B&Q plc, Chandlers Ford, Hants, SO53 3LE
United Kingdom, www.diy.com
SFD Limited, Trade House, Mead Avenue,
Yeovil, BA22 8RT, United Kingdom

DE

Hersteller: Kingfisher International Products Limited,
3 Sheldon Square, London, W2 6PX,
United Kingdom

Screwfix Direct Limited
Mühlheimer Straße 153
63075 Offenbach/Main
www.screwfix.de

ES

Fabricante: Kingfisher International Products Limited,
3 Sheldon Square, London, W2 6PX,
United Kingdom

Distribuidor: Euro Depot España, S.A.U. c/ La Selva,
10 - Edificio Inblau A 1a Planta
08820-El Prat de Llobregat
www.bricodepot.es

FR

Fabricant: Kingfisher International Products Limited,
3 Sheldon Square, London, W2 6PX,
United Kingdom

Distributeur: Castorama France C.S. 50101 Templemars
59637 Wattignies CEDEX www.castorama.fr
BRICO DÉPÔT 30-32 rue de la Tourelle
91310 Longpont-sur-Orge France
www.bricodepot.com

RUS

Импортер:
ООО "Касторама РУС" Дербеневская наб.,
дом 7, стр 8 Россия, Москва, 115114
www.castorama.ru

Изготовитель для России: Хойчжоу Лайт Энджин Лимитед

Адрес: №9 Юаньхой Роуд, Чэньцзян, Чжункай Хай-Тек Индастриал Девелопмент Зоун, Хойчжоу, Гуандун Провинс, КНР

Соответствует техническим регламентам Евразийского таможенного союза.

PT

Fabricante: Kingfisher International Products Limited,
3 Sheldon Square, London, W2 6PX,
United Kingdom

Distribuidor: Brico Depot Portugal SA Rua Castilho,
5 - 1 esquerdo, sala 13 1250-066 Lisboa
www.bricodepot.pt

PL

Producent: Kingfisher International Products Limited,
3 Sheldon Square, London, W2 6PX,
United Kingdom

Dystrybutor: Castorama Polska Sp. z o.o.
ul. Krakowiaków
78, 02-255 Warszawa
www.castorama.pl

RO

Producător: Kingfisher International Products Limited,
3 Sheldon Square, London, W2 6PX,
United Kingdom

Distribuitor: SC Bricostore România SA Calea Giulesti 1-3,
Sector 6, Bucuresti România
www.bricodepot.ro

TR

Ithalatçı Firma: KOÇTAŞ YAPI MARKETLERİ TİC. A.Ş.
Taşdelen Mah. Sırrı Çelik Bulvarı No: 5
34788 Taşdelen/Çekmeköy/İSTANBUL
Tel: +90 216 4300300
Faks: +90 216 4844313
www.koctas.com.tr

Yetkili servis istasyonları ve yedek parça temini için aşağıda yer alan Koçtaş Müşteri Hattı ve Koçtaş Genel Müdürlük irtibat bilgilerinden faydalanınız.

KOÇTAŞ MÜŞTERİ HİZMETLERİ
0850 209 50 50
AEEE Yönetmeliğine Uygundur.
Made in China

RO

Siguranţa

- ☑ Aceste instrucţiuni sunt pentru siguranţa dumneavoastră.Vă rog să citiţi cu atenţie aceste instrucţiuni înainte de instalarea produsului şi să le păstraţi pentru referinţe ulterioare.
- ☑ Verificaţi prezenţa tuturor componentelor.
- ☑ Înlăturaţi întregul ambalaj, pungi etc de pe produs.
- ☑ Stabiliţi zona cea mai potrivită pentru instalarea produsului dumneavoastră.
- ☑ ATENŢIE: Gradul de protecţie IP este garantat doar atunci când produsul este montat şi etanşat corect.
- ☑ Evitaţi amplasarea produsului într-un mediu coroziv.
- ☑ Consultaţi mereu desenul de instalare atunci când fixaţi produsul,
- ☑ Asiguraţi-vă că nu perforaţi vreo ţeavă sau cablurile principale de sub suprafaţa de montare în timpul realizării găurilor pentru instalare
- ☑ IMPORTANT: Punctele de fixare alese trebuie să poată să susţină întreaga greutate a produsului
- ☑ Atenţie: Cablul de alimentare trebuie să fie bine fixat, pentru a evita pericolul de electrocutare (evitaţi formarea de bucle care atârnă, deoarece există pericolul ca acestea să fie agăţate/prinse în ceva).
- ☑ Acest produs este tăiat şi poate fi conectat. Asiguraţi-vă că urmaţi marcajul cu „foarfecă" pentru a tăia şi consultaţi întotdeauna ilustraţia de instalare pentru a asambla.
- ☑ Acest produs poate fi extins până la max. 10 m
- ☑ Niciodată nu plasaţi obiecte pe produs şi nici nu agăţaţi nimic de produs
- ☑ Cablul sau cordonul flexibil extern al acestui corp de iluminat nu poate fi înlocuit; în cazul în care cablul se deteriorează, corpul de iluminat trebuie aruncat.
- ☑ Bateriile care nu sunt de tipul reîncărcabil nu se vor reîncărca. În cazul în care bateriile au curs, scoateţi-le din compartimentul bateriilor cu ajutorul unei lavete. Terminalele de alimentare nu trebuie scurtcircuitate. Nu se vor amesteca baterii noi cu baterii vechi sau de tipuri diferite. Bateriile consumate trebuie scoase din aparat. Bateriile trebuie îndepărtate înainte de aruncarea corpului de iluminat.
- ☑ Atenţie: Nu depăşiţi puterea totală a unităţii de acţionare a LED-ului în timpul interconectării.
- ☑ Atunci când produsul nu luminează după instalare:
  > Verificaţi să nu existe pană de curent
  > Verificaţi ca toate conexiunile să fie securizate
- ☑ Dacă aveţi dubii despre instalarea /utilizarea acestui produs, consultaţi un electrician calificat.
- ☑ Mereu deconectaţi produsul cel puţin 10 minute permiţând răcirea înaintea activităţilor de mentenanţă sau activităţilor de ajustare.
- ☑ Se recomandă programarea unor intervenţii regulate de întreţinere, pentru a menţine curăţenia suprafeţei.
- ☑ Nu conectaţi lanţul la alimentare cât timp se află în ambalaj.
- ☑ AVERTISMENT - ACEASTĂ GHIRLANDĂ NU TREBUIE UTILIZATĂ FĂRĂ CA TOATE GARNITURILE SĂ SE AFLE LA LOCUL LOR.
- ☑ Nu interconectaţi porţiuni din această ghirlandă cu porţiuni ale altei ghirlande provenite de la alt producător.
  Interconectarea se va efectua doar prin intermediul conectorilor furnizaţi.
  Orice capete deschise trebuie etanşate înainte de utilizare.

Date tehnice

Tip bec:	LED (6 W/m) Sursa de iluminat inclusă în acest corp de iluminat nu se poate înlocui; la sfârşitul vieţii sursei de iluminat trebuie să înlocuiţi întregul corp de iluminat. Nu priviţi spre sursa de iluminat.
Baterie:	1 x 3 V (CR2025). Înlocuiţi doar cu acelaşi tip de baterie sau cu unul echivalent.
	Tensiunea de intrare: 220-240 V~, 50 Hz Tensiunea de ieşire: 24 V DC, 2,5 A / 60 W
	Conform cu toate cerinţele directivelor europene relevante.
	Produs clasa II -Dublu izolat - împământarea nu este necesară.
	Produs clasa III - Proiectat pentru a fi instalat utilizând prize speciale SELV (Separated or Safety Extra-Low Voltage)
	Doar pentru utilizarea în interiorul clădirilor.
IP20	Protejat împotriva accesului degetelor
IP44 IP54	Rezistent la stropire
IP65	Rezistent la jeturi de apă
	Deşeurile produselor electrice nu trebuie să fie eliminate împreună cu deşeurile menajere. Vă rog să eliminaţi deşeurile menajere în locurile special amenajate. Contactaţi autorităţile locale sau magazinul de unde aţi achiziţionat produsul pentru detalii referitoare la reciclare.
	Bateriile trebuie să fie eliminate în mod corespunzător.
	Acest produs nu este potrivit pentru reglarea intensităţii luminoase.
xxWyy	xx-an; yy-săptămână din an

ES

Seguridad

- ☑ Estas instrucciones son para su seguridad. Por favor, léalas por completo antes de proceder a la instalación y consérvelas para futura referencia.
- ☑ Compruebe el paquete y asegúrese de que contiene todos los componentes enumerados.
- ☑ Retire el embalaje del producto.
- ☑ Decida el lugar donde va a colocar el producto.
- ☑ PRECAUCIÓN: IP está garantizado cuando el producto está correctamente instalado y sellado.
- ☑ Evite siempre situar el producto en ambientes corrosivos.
- ☑ Consulte siempre el esquema de montaje para orientarse del producto.
- ☑ Taladre los agujeros con cuidado de no dañar tuberías ni cables de suministro eléctrico que haya bajo la superficie.
- ☑ IMPORTANTE: El(los) punto(s) de fijación seleccionados deben ser capaces de sostener el peso completo de la instalación.
- ☑ Precaución: Asegúrese de colocar el cable de modo que no presente ningún peligro (evite que el cable forme bucles colgantes que pueden engancharse o arrastrase con algún objeto).
- ☑ Este producto se puede cortar y conectar. Asegúrese de seguir la marca de las tijeras al cortar y consulte siempre el diagrama de pasos de instalación para realizar el montaje.
- ☑ Este producto se puede alargar hasta un máximo de 10 m.
- ☑ Nunca cuelgue ni coloque nada sobre el producto.
- ☑ El cable flexible externo de esta luminaria no se puede sustituir; si el cable está dañado, la lámpara se debe desechar.
- ☑ Las pilas no recargables no deben recargarse. Si presentan fugas, extráigalas del compartimento de la batería utilizando un trapo. Los terminales de alimentación no deben cortocircuitarse. No se deben mezclar diferentes tipos de pilas ni pilas nuevas y usadas. Las pilas agotadas deben extraerse del aparato. La batería debe retirarse de la luminaria antes de desecharla.
- ☑ Precaución: No sobrepase la potencia total del controlador LED durante la interconexión.
- ☑ Si el producto no se ilumina despues de la instalación:
  > Asegúrese de que hay corriente
  > Asegúrese de que todas las conexiones son correctas
- ☑ Si tiene alguna duda acerca del montaje/el uso de este producto, consulte a un electricista cualificado.
- ☑ Desconecte el producto de la red eléctrica como mínimo 10 minutos antes de realizar cualquier mantenimiento o ajuste, para asegurar la refrigeración.
- ☑ Se recomienda tener un programa de cuidado y mantenimiento regular para mantener en buen estado la superficie.
- ☑ No conecte la cadena a la fuente de alimentación mientras esté en el embalaje.
- ☑ ADVERTENCIA: ESTA CADENA DE ILUMINACIÓN NO DEBE UTILIZARSE SIN QUE TODAS LAS JUNTAS ESTÉN INSTALADAS.
- ☑ No empalme piezas de esta cadena de iluminación con piezas de una cadena de iluminación de otro fabricante.
  La conexión debe realizarse solamente mediante los conectores suministrados.
  Cualquier extremo abierto debe cerrarse antes de su uso.

Datos técnicos

Tipo de bombeta:	LED (6 W/m) La fuente de luz de estas luminarias no es reemplazable, cuando la fuente de luz llega al final de la vida, toda la instalación luminaria debe ser reemplazada. No debe mirar fijamente la fuente de luz en funcionamiento.
Batería:	1 x 3 V (CR2025). Sustituir exclusivamente por el mismo tipo o uno equivalente.
	Entrada: 220-240 V~, 50 Hz Salida: 24 V DC, 2,5 A / 60 W
	En conformidad con todas las exigencias relevantes de la CE.
	Clase II - Doble aislamiento - No necesita toma de tierra.
	Clase III - La luminaria funciona con una fuente de tensión SELV.
	Para uso exclusivo en espacios interiores.
IP20	Protege contra el acceso de un dedo
IP44 IP54	Resistente a salpicaduras
IP65	Resistente a chorros de agua
	Los productos eléctricos usados no deben incluirse en los desperdicios domésticos. Por favor, utilice las instalaciones a su disposición para un tratamiento específico de los mismos. Pregunte a las autoridades locales o a su minorista cómo puede reciclar.
	Las baterías deben reciclarse o eliminarse de manera adecuada.
	Este producto no es apto para regular la intensidad de la luz.
xxWyy	xx-año; yy-semana del año

PT

Segurança

- ☑ Estas instruções servem para sua segurança. Por favor, leia-as com atenção antes da instalação e guarde-as para futuras referências.
- ☑ Verifique a caixa e certifique-se de que tem todas as peças listadas.
- ☑ Retire todo o material de empacotamento, de embrulho, etc., do produto.
- ☑ Escolha um local adequado para o seu produto.
- ☑ ATENÇÃO: O IP é garantido quando o produto está corretamente instalado e vedado.
- ☑ Evite, sempre, que o produto esteja localizado num ambiente corrosivo.
- ☑ Consulte sempre o esboço de instalação para informações quanto ao produto.
- ☑ Tenha cuidado para não perfurar tubagens ou cabos de alimentação por detrás da superfície durante a preparação dos orifícios de fixação.
- ☑ IMPORTANTE: Os pontos de fixação selecionados têm de ser capazes de suportar o peso por completo da instalação de iluminação.
- ☑ Atenção: Certifique-se que o cabo disposto de modo a que não represente perigo (evite que fique suspenso onde seja suscetível de ser puxado/ficar preso).
- ☑ Este produto é cortado e conectável. Certifique-se de que segue a marcação da "tesoura" para cortar e consulte sempre o esquema do passo de instalação para efetuar a montagem.
- ☑ Este produto pode ser estendido até 10 m no máximo
- ☑ Nunca coloque nada em cima do produto nem suspenda nada em nenhuma parte deste produto.
- ☑ O cabo flexível externo ou fio deste candeeiro não pode ser substituído; se o fio estiver danificado, o candeeiro tem de ser destruído.
- ☑ As pilhas não recarregáveis não podem ser recarregadas. Retire-as do compartimento das pilhas com um pano caso exista uma fuga. Os terminais de alimentação não podem entrar em curto-circuito. Diferentes tipos de pilhas ou pilhas novas e usadas não devem ser misturadas. As pilhas sem carga devem ser removidas do aparelho. A bateria tem de ser removida do candeeiro antes de o deitar fora.
- ☑ Atenção: Nunca exceder o valor de saída total do controlador LED durante a interligação.
- ☑ Quando o produto não acende após a instalação:
  > Certifique-se de que não há qualquer falha de eletricidade.
  > Certifique-se de que todas as ligações estão corretas.
- ☑ Se tiver dúvidas quanto à instalação/utilização deste produto, consulte um eletricista qualificado.
- ☑ Desligue sempre o produto da alimentação pelo menos 10 minutos antes de proceder à manutenção ou ajuste, para que este possa arrefecer.
- ☑ É recomendado ter um plano regular de cuidado e manutenção para manter a superfície em bom estado.
- ☑ Não ligue a cadeia à alimentação enquanto o produto ainda estiver na embalagem.
- ☑ AVISO - ESTA CORRENTE DE ILUMINAÇÃO NÃO PODE SER UTILIZADA SEM QUE TODAS AS JUNTAS ESTEJAM NO DEVIDO LUGAR.
- ☑ Não interligue partes desta cadeia de iluminação com peças de cadeia de iluminação de outro fabricante.
  A interligação deve ser feita apenas através da utilização dos conectores fornecidos. Quaisquer extremidades abertas têm de ser vedadas antes da utilização.

Dados técnicos

Tipo de lâmpada:	LED (6 W/m) A fonte de luz destas luminárias não é substituível; quando chegar ao fim da sua vida útil, toda a instalação debe ser substituída. Não olhe fixamente para a fonte de luz em funcionamento.
Bateria:	1 x 3 V (CR2025). Substitua apenas pelo mesmo tipo ou equivalente.
	Entrada: 220-240 V~, 50 Hz Saída: 24 V DC, 2,5 A / 60 W
	Em conformidade com todas as exigências relevantes da CE.
	Classe II isolamento duplo - não requer fio terra.
	Produto de classe III - Criado para ser alimentado a partir de uma fonte de alimentação SELV (Voltagem extra-baixa segura ou separada).
	Para uso exclusivo em espaços interiores.
IP20	Protegido contra o acesso de um dedo
IP44 IP54	Resistente a salpicos
IP65	Resistente a jatos de água
	Os produtos elétricos não devem ser incluídos com os demais dejetos domésticos. Por favor, utilize as instruções a sua dispocição para um tratamento específico dos mesmos. Pergunte às autoridades locais ou ao seu vendedor como se pode reciclar.
	As baterias devem ser recicladas ou eliminadas de maneira adequada.
	Este produto é apto para regular a intensidade da luz.
xxWyy	xx-ano; yy-semana do ano

TR

Güvenlik

- ☑ Bu talimatlar güvenliğiniz içindir. Lütfen montajdan önce talimatların tamamını okuyun ve gelecekte başvuru için saklayın.
- ☑ Paketi kontrol edin ve listede yer alan tüm parçaların paket içinde bulunduğundan emin olun.
- ☑ Üründen tüm paketleme, ambalaj vb. malzemeyi çıkarın.
- ☑ Ürününüzü yerleştirmek için uygun bir konum seçin.
- ☑ DİKKAT: Ürünün uygun şekilde monte edilip yapıştırılması durumunda IP garantilidir.
- ☑ Ürünü paslandırıcı ortamlarda bulundurmaktan daima kaçının.
- ☑ Ürünün yönü için daima montaj şemasına müracaat edin.
- ☑ Matkapla delik açarken duvarın arkasında yer alan boru ve kablolara hasar vermemeye dikkat edin.
- ☑ ÖNEMLİ: Seçilen bağlantı noktası/noktaları lamba bağlantısının tam ağırlığını destekleyebilmelidir.
- ☑ Dikkat: Kablonun yönlendirilmiş olduğundan ve böylece tehlike oluşturmayacağından emin olun (kablonun çekilebileceği/takılabileceği şekilde sallanmasını/dolanmasını önleyin).
- ☑ Bu ürün kesilerek tekrar bağlanabilir. Kesim yerini işaretleyen "Makasları" izlediğinizden emin olun ve montaj için daima montaj adımı çizimine başvurun.
- ☑ Bu ürün maks. 10 m'ye kadar uzatılabilir
- ☑ Asla ürünün üzerine bir şey koymayın veya herhangi bir bölümüne bir şey asmayın.
- ☑ Harici esnek kablo veya bu armatürün kablosu değiştirilemez. Kablo zarar görürse armatür imha edilmelidir.
- ☑ Yeniden şarj edilemeyen piller, şarj edilmemelidir. Pil sızıntısı varsa pilleri, pil bölümünden bir bez yardımıyla çıkarın. Besleme terminallerinde kısa devre yapılmamalıdır. Farklı türlerdeki piller veya yeni ve kullanılmış piller bir arada kullanılmamalıdır. Boş piller cihazdan çıkarılmalıdır.
- ☑ Dikkat: Bağlantı sırasında asla LED sürücüsünün toplam çıkışını aşmayın.
- ☑ Ürün montajdan sonra yanmıyorsa:
  > Elektrik arızası olmadığından emin olun
  > Tüm bağlantıların emniyete alındığından emin olun
- ☑ Bu ürünün montajı/kullanımı hakkında şüpheniz varsa, yetkili bir elektrikçiye danışın.
- ☑ Üründe bakım veya ayar yapmadan önce her zaman ürünün elektrik bağlantısını keserek en az 10 dakika soğumaya bırakın.
- ☑ Yüzeyin iyi bir durumda korunması için düzenli bir bakım programının izlenmesi önerilir.
- ☑ Zinciri ambalajındayken güç kaynağına bağlamayın.
- ☑ UYARI - BU AYDINLATMA ZİNCİRİ, TÜM CONTALAR YERİNDE OLMADAN KULLANILMAMALIDIR.
- ☑ Aydınlatma zincirinin parçalarını başka bir üreticinin aydınlatma zincirinin parçalarıyla bağlamayın.
  Ara bağlantılar, yalnızca temin edilen konektörler kullanılarak yapılmalıdır.
  Herhangi bir açık uç, kullanım öncesinde kapatılmalıdır.

Teknik veriler

Ampul Tipi:	LED (6 W/m) Armatürlerin ışık kaynağı değiştirilemez, ışık kaynağı ömrünün sonuna ulaştığında bütün armatür değiştirilir. Işık kaynağına uzun süre bakmayınız.
Pil:	1 x 3 V (CR2025). Yalnızca aynı veya eşdeğer tür ile değiştirin.
	Giriş: 220-240 V~, 50 Hz Çıkış: 24 V DC, 2,5 A / 60 W
	Tüm ilgili EC Direktif gereksinimlerine uygunluk.
	Sınıf II
	Sınıf III
	Sadece iç mekan kullanımı için uygundur.
IP20	Parmakla erişime karşı korumalıdır
IP44 IP54	Sıçramaya karşı korumalı
IP65	Su fışkırmasına karşı korumalı
	Kullanılmış elektrikli ürünler ve ev atıklarının birlikte atılmaması gerekir. Elektrikli/Elektronik ürünler veya pil içerisinde bulunan bazı kimyasallar sağlığa ve çevreye zararlı olabilir. Tesislerinin bulundugu yerlerde geri dönüsümünü saglayınız. Geri dönüsüm tavsiyesi için yerel yetkililer veya satıs noktasından bilgi alınız.
	Kullanılmış pilleri ev atıklarıyla birlikte atmayın. Geri dönüşüm tesislerinde değerlendirilmesini sağlayın.
	Bu ürün dimmer anahtarla kullanım için uygun değildir.
xxWyy	xx-yıl; yy-yılın haftası

colours

EAN: 3663602762904 (EU)
EAN: 3663602762829 (UK)
EAN: 3663602762928 (EU/UK)

C2KC-5M / C2KC-2.5M

Hailey

V10118

EN

Safety

- ☑ These instructions are for your safety. Please read through them thoroughly prior to installation and retain them for future reference.
- ☑ Check the pack and make sure you have all of the parts listed.
- ☑ Remove all packaging, wrap etc from the product.
- ☑ Decide on the appropriate location for your product.
- ☑ CAUTION: IP is guaranteed when the product is properly installed and sealed.
- ☑ Always avoid the product to be located at corrosive environment.
- ☑ Always refer to the installation drawing for the orientation of the product.
- ☑ Take care not to drill into any pipes or mains cables beneath the surface during mounting holes preparation.
- ☑ IMPORTANT: The fixing point(s) selected must be capable of supporting the full weight of the light fitting.
- ☑ Caution: Ensure the cable is routed so it does not present a hazard (avoid dangling loops where the cable is likely to be pulled/caught).
- ☑ This product is cut and connectable. Please make sure to follow the “Scissors” marking to cut and always refer to the installation step drawing to do the assembly.
- ☑ This product can be extended up to max. 10 m
- ☑ Never put anything on the product or hang anything on any part of this product.
- ☑ The external flexible cable or cord of this luminaire cannot be replaced; if the cord is damaged, the luminaire must be destroyed.
- ☑ Non-rechargeable batteries are not to be recharged. Remove them from the battery compartment with a cloth if battery is leaked. The supply terminals are not to be short-circuited. Different types of batteries or new and used batteries are not to be mixed. Exhausted batteries are to be removed from the appliance. The battery must be removed from the luminaire before it is scrapped.
- ☑ Caution: Never exceed the total output of the LED driver during interconnection.
- ☑ When the product does not light after installation:
  > Ensure there is no electricity failure
  > Ensure all the connections are secured
- ☑ If you have any doubt about installation/use of this product, consult a qualified electrician.
- ☑ Always disconnect the product from mains at least 10 minutes allowing to cool down before any maintenance or adjustment.
- ☑ It is recommended to have a regular schedule of care and maintenance to keep the surface condition well.
- ☑ Do not connect the chain to the supply while it is in the packing.
- ☑ WARNING – THIS LIGHTING CHAIN MUST NOT BE USED WITHOUT ALL GASKETS BEING IN PLACE.
- ☑ Do not interconnect parts of this lighting chain with parts of another manufacturer’s lighting chain.
  Interconnection shall be made only by the use of the supplied connectors.
  Any open ends must be sealed-off before use.

Technical Data

Bulb Type:	LED (6 W/m) The light source of this luminaire is not replaceable; when the light source reaches its end of life the whole luminaire shall be replaced. Do not stare at the operating light source.
Battery:	1 x 3 V (CR2025). Replace only with the same or equivalent type.
	Input: 220-240 V~, 50 Hz Output: 24 V DC, 2.5 A / 60 W
CE	Conformity with all relevant EC Directive requirements.
	Class II product - Double Insulated - No earth required.
III	Class III product - designed to be supplied from a SELV (Separated or Safety Extra-Low Voltage) power source.
	For indoor use only.
IP20	Protected against access with a finger
IP44 IP54	Splash-proof
IP65	Jet-proof
	Waste electrical products should not be disposed of with household waste. Please recycle where facilities exist. Check with your Local Authority or local store for recycling advice.
	Batteries must be recycled or throw away correctly.
	This product is not suitable for dimming.
xxWyy	xx-year; yy-week of the year

FR

Sécurité

- ☑ Les consignes suivantes visent à assurer votre sécurité. Veuillez les lire attentivement avant de procéder à l’installation et les conserver pour pouvoir vous y référer ultérieurement.
- ☑ Assurez-vous de la présence de toutes les pièces répertoriées.
- ☑ Retirez le produit de l’emballage.
- ☑ Choisissez l’emplacement approprié pour votre produit.
- ☑ ATTENTION : IP est garanti lorsque le produit est correctement installé et scellé.
- ☑ Évitez toujours d’installer le produit dans un environnement corrosif.
- ☑ Reportez-vous systématiquement au schéma d’installation.
- ☑ Lors du perçage, veillez à n’endommager aucun tuyau ou câble électrique.
- ☑ IMPORTANT : Les points de fixation sélectionnés doivent être capables de supporter le poids total de la lampe.
- ☑ Attention : assurez-vous que l’acheminement du câble ne présente aucun danger (évitez les boucles pendantes, où le câble risque d’être arraché/accroché).
- ☑ Ce produit peut être coupé et raccordé. Assurez-vous de suivre la marque représentant des ciseaux pour couper et référez-vous toujours au schéma d’installation pour le montage.
- ☑ Ce produit peut être allongé jusqu’à 10 m max.
- ☑ Ne placez ni n’accrochez jamais d’objet sur ce produit.
- ☑ Le câble souple externe ou le cordon de ce luminaire ne peut pas être remplacé ; si le cordon est endommagé, le luminaire doit être détruit.
- ☑ Les piles non rechargeables ne doivent pas être rechargées. En cas de fuite, retirez-les du compartiment des piles à l’aide d’un chiffon. Les bornes d’alimentation ne doivent pas être court-circuitées. Ne mélangez pas différents types de piles ou des piles neuves et usagées. Les piles déchargées doivent être retirées de l’appareil. Les piles doivent être retirées du luminaire avant sa mise au rebut.
- ☑ Avertissement : Ne jamais dépasser la puissance totale du transformateur LED pendant l’interconnexion.
- ☑ Si le produit ne s’allume pas après l’isntallation :
  > S’assurer qu’il n’y a pas de panne électrique
  > S’assurer que tous les branchements soient faits»
- ☑ En cas de doutes concernant le montage ou l’utilisation de ce produit, consultez un électricien professionnel.
- ☑ Toujours débrancher le produit au secteur au moins 10 minutes avant toute opération de maintenance ou de réglage, afin de s’assurer de son refroidissement.
- ☑ Il est recommandé d’effectuer un nettoyage et un entretien réguliers pour conserver un bon état de surface.
- ☑ Ne pas brancher la guirlande sur son alimentation lorsqu’elle est dans son emballage.
- ☑ Attention-cette guirlande lumineuse ne doit pas être utilisée sans que tous les joints d’étanchéité ne soient en place.
- ☑ Ne pas interconnecter des parties de cette guirlande lumineuse avec des parties d’une guirlande lumineuse provenant d’un autre fabricant.
  L’interconnexion ne doit être effectuée qu’avec les connecteurs fournis.
  Les extrémités ouvertes doivent être isolées avant utilisation.

Caractéristiques

Type d’ampoule :	LED (6 W/m) La source lumineuse de ce luminaire n’est pas remplaçable ; lorsque la source lumineuse atteint sa fin de sa vie, le luminaire entier doit être remplacé. Ne pas fixer la source lumineuse en fonctionnement.
Pile :	1 x 3 V (CR2025). À remplacer seulement par une pile de même type ou de type équivalent.
	Entrée : 220-240 V~, 50 Hz Sortie : 24 V DC, 2,5 A / 60 W
CE	Conforme à toutes les exigences des directives européennes.
	Produit de classe II - Double isolation - Le branchement au cable de terre n'est pas nécessaire.
III	Produit de classe III - Le luminaire fonctionne en très basse tension de sécurité (TBTS).
	Pour utilisation à l'intérieur uniquement.
IP20	Protège contre l'accès avec un doigt
IP44 IP54	Protégé contre les projections d’eau en tous sens
IP65	Protégé contre les jets provenant de toutes les directions
	Les produits éléctriques usagés ne doivent pas être jetés avec les ordures ménagères. Veuillez utiliser les aménagements spécifiques prévus pour les traiter. Renseignez-vous auprès des autorités locales ou du revendeur pour obtenir la marche à suivre en matière de recyclage.
	Les accumulateurs doivent être recycles ou jetés dans un point de collecte adéquat.
	Ce produit n’est pas conçu pour la l'utilisation d'un variateur d'intensité lumineuse.
xxWyy	xx-année ; yy-semaine de l’année

PL

Bezpieczeństwo

- ☑ Niniejsze instrukcje służą Twojemu bezpieczeństwu. Prosimy dokładnie je przeczytać przed instalacją i zachować do wglądu.
- ☑ Sprawdź opakowanie i upewnij się, że znajdują się w nim wszystkie części.
- ☑ Usuń całe opakowanie, folię itd.. z produktu.
- ☑ Wybierz miejsce na montaż urządzenia.
- ☑ PRZESTROGA: IP – gwarancja ma zastosowanie tylko wtedy, gdy produkt został prawidłowo zamontowany i zabezpieczony.
- ☑ Unikać montażu produktu w miejscach narażonych na korozję.
- ☑ Zawsze korzystaj z rysunków montażowych umieszczonych w instrukcji, aby mieć większy pogląd na temat produktu.
- ☑ Wywierć dziury, zwracając uwagę, aby nie uszkodzić rur lub kabli elektrycznych znajdujących się pod powierzchnią.
- ☑ WAŻNE: Wybrane miejsce(a) montażu musi być w stanie udźwignąć cały ciężar oprawy oświetleniowej.
- ☑ Przestroga: Upewnić się, że kabel jest poprowadzony w sposób nie stwarzający zagrożenia (unikać zawieszania kabla w sposób, który umożliwia jego pociągnięcie/zahaczenie).
- ☑ Produkt można przycinać i łączyć. Podczas cięcia należy zwrócić uwagę na oznakowanie „Nożyczki”, a podczas montażu zawsze postępować zgodnie z rysunkiem dotyczącym danego etapu.
- ☑ Produkt można wydłużyć maks. do 10 m
- ☑ Nigdy nie umieszczaj ani nie wieszaj na produkcie jakichkolwiek przedmiotów.
- ☑ Elastyczny przewód zewnętrzny lampy nie podlega wymianie; jeśli zostanie uszkodzony, należy oddać lampę na złom.
- ☑ Nie należy ładować baterii jednorazowego użytku. Jeśli doszło do wycieku baterii, należy wyjąć je z komory korzystając ze szmatki. Nie wolno zwierać styków zasilających. Nie wolno używać łącznie baterii różnego typu, ani baterii nowych z używanymi. Zużyte baterie należy wyjąć z urządzenia. Baterie należy wyjąć z lampy przed jej zezłomowaniem.
- ☑ Uwaga: Podczas podłączania elementów nigdy nie przekraczać łącznej mocy sterownika LED.
- ☑ Gdy produkt nie zaświeci się po instalacji, upewnij się że:
  > nie ma awarii instalacji elektrycznej,
  > wszystkie połączenia są prawidłowe i bezpiecznie wykonane
- ☑ Jeśli masz jakiekolwiek wątpliwości dotyczące montażu/użycia niniejszego produktu, skonsultuj się z wykwalifikowanym elektrykiem.
- ☑ Zawsze odłącz produkt od zasilania przed wykonaniem naprawy, konserwacji lub regulacji, minimum 10 minut przed wykonaniem tych czynności, aby produkt mógł się schłodzić.
- ☑ Zaleca się prowadzenie regularnego harmonogramu konserwacyjnego, aby utrzymywać powierzchnię w dobrym stanie.
- ☑ Nie podłączać łańcucha do zasilania, gdy znajduje się w opakowaniu.
- ☑ OSTRZEŻENIE: NIE WOLNO UŻYWAĆ ŁAŃCUCHA ŚWIETLNEGO, JEŚLI NIE ZAMONTOWANO WSZYSTKICH USZCZELEK.
- ☑ Nie wolno łączyć elementów tego łańcucha świetlnego z elementami łańcuchów innych producentów.
  Połączeń można dokonywać wyłącznie za pomocą złączek dołączonych do zestawu. Przed użyciem należy uszczelnić wszystkie końce.

Dane techniczne

Rodzaj żarówki:	LED (6 W/m) Źródło światła z oprawy nie jest wymienne. Jeśli źródło światła przestanie działać,cała oprawa powinna być zastąpiona nową. Nie należy patrzeć na świecące się źródło światła.
Bateria:	1 x 3 V (CR2025). Wymieniać wyłącznie na baterię tego samego lub podobnego typu.
	Wejście: 220-240 V~, 50 Hz Wyjście: 24 V DC, 2,5 A / 60 W
CE	Zgodność z odpowiednimi wymaganiami dyrektywy WE.
	Klasa II
III	Klasa III
	Tylko do użytku domowego, wewnątrz pomieszczeń.
IP20	Zabezpieczenie przed włożeniem palca
IP44 IP54	Odporność przed bryzgami wody
IP65	Odporność przed strumieniem wody
	Zużytych urządzeń elektrycznych nie należy wyrzucać razem z odpadami komunalnymi. Należy oddać je do sklepów Castoramy w wyznaczonych miejscach. Wskazówki dotyczące recyklingu można uzyskać od lokalnych władz lub od sprzedawcy.
	Baterie muszą zostać poddane recyklingowi lub zostać we właściwy sposób zutylizowane.
	Niniejszy produkt nie jest przeznaczony do przyciemniania oświetlenia.
xxWyy	xx-rok; yy-tydzień roku

DE

Sicherheit

- ☑ Die in dieser Gebrauchsanleitung enthaltenen Hinweise dienen Ihrer Sicherheit. Bitte lesen Sie sie sorgfältig durch, bevor Sie das Gerät montieren und bewahren Sie die Anleitung für spätere Rückfragen auf.
- ☑ Prüfen Sie nach Auspacken, ob alle aufgeführten Teile vorhanden sind.
- ☑ Entfernen Sie das gesamte Verpackungsmaterial vollständig.
- ☑ Wählen Sie einen geeigneten Standort für Ihr Produkt.
- ☑ ACHTUNG: Schutzart IP wird garantiert, wenn das Produkt ordnungsgemäß installiert und abgedichtet wurde.
- ☑ Achten Sie stets darauf, das Produkt nicht in einer korrosiven Umgebung zu verwenden.
- ☑ Halten Sie sich bei der Installation des Produktes stets an die dazu vorgesehenen Abbildungen.
- ☑ Achten Sie bei den Montagebohrungen darauf, nicht in Rohre oder Starkstrom-Leitungen zu bohren.
- ☑ WICHTIG: Bei der Auswahl der Befestigungspunkte ist darauf zu achten, dass sie das volle Gewicht des Leuchtkörpers halten können.
- ☑ Achtung: Achten Sie darauf, das Kabel so zu führen, dass es keine Gefahr darstellt (vermeiden Sie baumelnde Kabelschleifen, in denen man sich verfangen oder das Kabel ziehen kann).
- ☑ Dieses Produkt wird zugeschnitten und kann angeschlossen werden. Bitte befolgen Sie unbedingt die „Schere“-Kennzeichnung zum Zuschneiden und beachten Sie bei der Montage stets die Abbildung der Installationsschritte.
- ☑ Dieses Produkt kann erweitert werden auf bis zu max. 10 m
- ☑ Verwenden Sie das Produkt keinesfalls, um andere Gegenstände abzustellen oder aufzuhängen.
- ☑ Das externe flexible Kabel oder Netzkabel dieser Leuchte kann nicht ersetzt werden; wenn das Netzkabel beschädigt ist, muss die Leuchte vernichtet werden.
- ☑ Nichtwiederaufladbare Batterien dürfen nicht aufgeladen werden. Entfernen Sie undichte Batterien mit einem Tuch aus dem Akkufach. Die Einspeiseklemmen dürfen nicht kurzgeschlossen werden. Verschiedene Arten von Batterien oder neue und gebrauchte Akkus dürfen nicht gemischt werden. Verbrauchte Batterien müssen aus dem Gerät entnommen werden. Die Batterie muss vor der Entsorgung der Leuchte entfernt werden.
- ☑ Achtung: Überschreiten Sie beim Zusammenschalten niemals die Gesamtleistung des LED-Treibers.
- ☑ Falls das Gerät nach der Installation nicht leuchtet:
  > Vergewissern Sie sich, dass die Stromversorgung nicht gestört ist
  > Vergewissern Sie sich, dass das alle Kabel korrekt angeschlossen sind
- ☑ Sollten bei der Montage/ der Bedienung dieses Produktes Zweifel aufkommen, wenden Sie sich an einen fachkundigen Elektriker.
- ☑ Wenn Sie das Gerät warten oder justieren möchte, trennen Sie es stets 10 Minuten zuvor vom Netz, damit es abkühlen kann.
- ☑ Es wird empfohlen, ein regelmäßiges Pflege- und Wartungsintervall einzuhalten, damit die Oberfläche in gutem Zustand bleibt.
- ☑ Verbinden Sie die Kette erst mit dem Stromnetz, wenn sie sich nicht mehr in der Verpackung befindet.
- ☑ WARNUNG – DIESE LICHTERKETTE DARF NUR VERWENDET WERDEN, WENN ALLE DICHTUNGEN VORHANDEN SIND.
- ☑ Verbinden Sie niemals Teile dieser Lichterkette mit Lichterketten oder Teilen von Lichterketten anderer Hersteller.
  Zur Verbindung dürfen nur die mitgelieferten Stecker verwendet werden.
  Alle offenen Enden müssen vor der Verwendung abgedichtet werden.

Technische Spezifikationen

Leuchtmittel-Typ	LED (6 W/m) Die Lichtquelle dieser Leuchte ist nicht austauschbar. Wenn die Lebensdauer der Lichtquelle endet, muss die gesamte Leuchte ersetzt werden. Blicken Sie nicht direkt in die eingeschaltete Lichtquelle.
Batterie:	1 x 3 V (CR2025). Ersetzen Sie sie nur durch denselben oder einen gleichwertigen Batterietyp.
	Eingang: 220-240 V~, 50 Hz Ausgang: 24 V DC, 2,5 A / 60 W
CE	In Übereinstimmung mit allen einschlägigen EG-Richtlinienanforderungen.
	Schutzklasse II - Doppelt isoliert - Geerdeter Anschluss nicht erforderlich.
III	Schutzklasse III - zur Versorgung über eine Stromquelle mit Schutzkleinspannung (SELV) vorgesehen.
	Nur für den Innengebrauch geeignet.
IP20	Fingerschutz
IP44 IP54	Vor Sprühwasser geschützt
IP65	Vor Strahlwasser geschützt
	Elektronik-Altgeräte dürfen nicht als Hausmüll entsorgt werden. Recyceln Sie das Gerät, wenn möglich. Bei Fragen zur umweltgerechten Entsorgung, kontaktieren Sie bitte Ihre Behörde oder einen Händler vor Ort.
	Batterien müssen recycelt oder sachgerecht entsorgt werden.
	Dieses Gerät eignet sich nicht zum Dimmen.
xxWyy	xx-Jahr; yy-Woche im Jahr

RUS

Безопасность

- ☑ Эти инструкции призваны обеспечить вашу безопасность. Внимательно прочитайте их перед установкой изделия и храните для возможного использования в будущем.
- ☑ Проверьте упаковку и убедитесь, что она содержит все перечисленные компоненты.
- ☑ Распакуйте изделие.
- ☑ Выберите подходящее место для установки светильника.
- ☑ ВНИМАНИЕ! Класс защиты IP гарантируется, если изделие надлежащим образом установлено и герметично.
- ☑ Не допускайте нахождения изделия в агрессивной среде.
- ☑ руководствуйтесь приведенными на сборочном чертеже указаниями по их ориентации.
- ☑ Просверлите отверстия. Следите, чтобы не повредить при этом трубы и кабели, которые проходят под поверхностью.
- ☑ ВАЖНО: Выбранные места крепления должны быть в состоянии выдержать полный вес осветительного оборудования.
- ☑ Внимание! Убедитесь, что кабель проложен таким образом, что он не представляет опасности (избегайте свободно свисающих петель, которые можно задеть).
- ☑ Изделие можно обрезать и присоединять. Изделие можно разрезать только в местах, отмеченных знаком «Ножницы». При установке всегда следуйте пошаговой инструкции монтажной схемой.
- ☑ Макс. размер изделия в разложенном состоянии: 10 м
- ☑ Ничего не кладите на продукцию и не вешайте на части продукции.
- ☑ Внешний гибкий кабель или шнур данного осветительного прибора замене не подлежит; при повреждении шнура данный осветительный прибор необходимо утилизировать.
- ☑ Не заряжайте одноразовые батарейки. В случае утечки электролита из батарейки извлеките батарейку из батарейного отсека с помощью ткани. Не допускайте короткого замыкания клемм питания. Не используйте одновременно старые и новые батарейки или различные типы батареек. Не оставляйте использованные батарейки внутри прибора. Перед утилизацией прибора необходимо извлечь батарейки.
- ☑ Внимание! При подсоединении нескольких ламп запрещается превышать общую выходную мощность светодиодного драйвера.
- ☑ Если изделие не загорается после установки:
  > Убедитесь в наличии электрического тока
  > Убедитесь в том, что все электрические соединения защищены
- ☑ В случае сомнений по поводу сборки или использования этого изделия обратитесь за помощью к квалифицированному электрику.
- ☑ Всегда отключайте изделие от электрической сети не менее чем на 10 минут для проведения обслуживания или регулировки.
- ☑ Рекомендуется регулярно осуществлять уход и обслуживание прибора для поддержания поверхности в хорошем состоянии.
- ☑ Не подключайте гирлянду к источнику питания, если она находится в упаковке.
- ☑ ПРЕДУПРЕЖДЕНИЕ: ДАННУЮ ГИРЛЯНДУ РАЗРЕШАЕТСЯ ИСПОЛЬЗОВАТЬ, ТОЛЬКО ЕСЛИ УСТАНОВЛЕНЫ ВСЕ УПЛОТНИТЕЛИ.
- ☑ Запрещается соединять в одну сеть части данной гирлянды и части гирлянды другого производителя.
  Выполнять соединения можно только с помощью прилагаемых разъемов.
  Любые свободные концы перед использованием необходимо изолировать.

Технические данные

Тип лампы:	LED (6 ВА/м) Источник света в этом светильнике не подлежит замене; когда срок службы источника света достигает конца, светильник должен быть заменен. Не смотрите на работающий источник света.
Батарейка:	1 x 3 В, (CR2025). Для замены используйте только батарейки аналогичного типа или эквивалентную модель.
	Входное напряжение: 220-240 В~, 50 Гц Выходное напряжение: 24 В DC, 2,5 А / 60 ВА
CE	Соответствие всем требованиям Директивы ЕС.
	Класс II
III	Класс III
	Только для использования в помещении.
IP20	Защита от доступа пальцами
IP44 IP54	Брызгостойкий
IP65	Струезащищенный
	Использованные электроприборы нельзя выбрасывать с бытовым мусором. Используйте места для специальной утилизации. Узнайте у местных органов власти или продавцов о правильной переработке.
	Батареи должны быть утилизированы после использования.
	Это изделие не рассчитано на использование с регулятором яркости.
xxWyy	xx-год; yy-порядковый номер недели

EN

Warranty Period and Conditions

At Colours, we devote special attention to selecting high-quality materials and use manufacturing techniques that enable us to create designer and durable product ranges.

That is why we offer a 5-year warranty against product manufacturing defects for the LED component in this product. The guarantee terms and conditions are available in store.

This product is under warranty for 5 years as from the date of purchase, for normal, non-professional household use for the LED component in this product.

The warranty shall only apply upon presentation of the till receipt or the invoice. Keep your proof of purchase in a safe place.

The warranty covers product breakdowns and malfunctions under the condition that the product is used in accordance with its intended use and subject to installation and maintenance in accordance with good practice and the information contained in the user’s manual.

This product must be installed so that it may be later removed without damaging it.

This contractual warranty does not cover defects and damage caused by the natural wear of parts, bad weather, flooding, heat releases, freezing, damage caused by water quality (hardness, aggressiveness, corrosion, etc.), by the presence of foreign bodies transported by water or otherwise (sand, filings, etc.) or the lack of room ventilation, and damages that could be the consequence of improper use, misuse, negligence, accident or maintenance that is defective or does not comply with good practice or the information in the user’s manual.

The following are also excluded from the warranty: harmful consequences due to the use of accessories and/or non-original equipment manufacturer or improper replacement parts, disassembly or product modification.

The warranty is limited to those parts recognised as defective. Under no circumstances shall it cover fringe expenses (travel, labour) and direct and consequential damage.

Guarantee related queries should be addressed to a store affiliated with the distributor you purchased the product from.

This guarantee is in addition to and does not affect your statutory rights.

FR

Durée et conditions de garantie

Chez Colours, nous apportons une attention toute particulière dans le choix de matériaux de haute qualité et utilisons des techniques de fabrication qui nous permettent de créer des gammes de produits design et durable.

C’est pourquoi nous vous proposons une garantie de 5 ans contre les défauts de fabrication des composants LED de ce produit. Les termes et conditions de la garantie sont valables en magasin. Ce produit est garanti 5 ans à compter de la date d’achat, dans le cadre d’un usage ménager normal, non professionnel des composants LED contenus dans ce produit.

La garantie couvre les pannes et dysfonctionnements du produit sous réserve d’une utilisation conforme à la destination du produit et sous réserve d’une installation et d’un entretien conformes aux règles de l’art et aux informations du manuel d’utilisation.

Ce produit devra avoir été installé de telle sorte qu’il puisse être retiré ultérieurement sans détérioration.

Cette garantie contractuelle ne couvre pas les défauts et détériorations provoqués par l’usure naturelle des pièces, les intempéries, les inondations, les dégagements de chaleur, le gel,les dommages causés par la qualité de l’eau (calcaire, agressivité, corrosion, ...), par la présence de corps étrangers véhiculés ou non par l’eau (sable, limailles, ...) ou le manque d’aération de la pièce et les dommages qui pourraient être la conséquence d’un usage inapproprié, d’une utilisation abusive, d’une négligence, d’un accident ou d’un entretien defectueux ou non conforme aux règles de l’art ou aux informations du manuel d’utilisation.

Sont également exclues de la garantie les conséquences néfastes dues à l’emploi d’accessoires et/ou de pièces de rechange non d’origine, ou non adaptées, au démontage ou à la modification du produit.

La garantie est limitée aux pièces reconnues défectueuses. Elle ne couvre, en aucun cas, les frais annexes (déplacement, main d’œuvre) et les dommages directs et indirects.

Indépendamment de cette garantie commerciale, le vendeur reste tenu de la garantie légale de conformité mentionnée aux articles L. 217-4 à L. 217-12 et de celle relative aux défauts de la chose vendue, dans les conditions prévues aux articles 1641 à 1648 et 2232 du code civil.

Article L217-4 du code de la consommation : Le vendeur livre un bien conforme au contrat et répond des défauts de conformité existant lors de la délivrance.

Il répond également des défauts de conformité résultant de l’emballage, des instructions de montage ou de l’installation lorsque celle-ci a été mise à sa charge par le contrat ou a été réalisée sous sa responsabilité.

Article L217-5 du code de la consommation: Le bien est conforme au contrat :

1° S’il est propre à l’usage habituellement attendu d’un bien semblable et, le cas échéant :

- s’il correspond à la description donnée par le vendeur et possède les qualités que celui-ci a présentées à l’acheteur sous forme d’échantillon ou de modèle ;

- s’il présente les qualités qu’un acheteur peut légitimement attendre eu égard aux déclarations publiques faites par le vendeur, par le producteur ou par son représentant, notamment dans la publicité ou l’étiquetage ;

2° Ou s’il présente les caractéristiques définies d’un commun accord par les parties ou est propre à tout usage spécial recherché par l’acheteur, porté à la connaissance du vendeur et que ce dernier a accepté.

Article L217-12 du code de la consommation : L’action résultant du défaut de conformité se prescrit par deux ans à compter de la délivrance du bien.
Article L217-16 du code de la consommation : Cette période court à compter de la demande d’intervention de l’acheteur ou de la mise à disposition pour réparation du bien en cause, si cette mise à disposition est postérieure à la demande d’intervention.

PL

Długość i warunki gwarancji

W firmie Colours poświęcany szczególną uwagą na wybór wysokiej jakości materiałów i używamy technik produkcyjnych umożliwiających stworzenie nowoczesnych i trwałych gam produktów.

Dlatego też proponujemy Państwu gwarancję na okres 5 lat na wady fabryczne elementów LED tego produktu. Warunki gwarancji są dostępne w punkcie zakupu produktu. Gwarancja jest ważna 5 lat od daty zakupu na elementy LED tego produktu, w ramach normalnego użytku w gospodarstwie domowym, a nie w środowisku profesjonalnym. Gwarancja jest ważna wyłącznie po okazaniu paragonu lub faktury zakupu. Prosimy zachować dowód zakupu w bezpiecznym miejscu.

Gwarancja obejmuje usterki i niewłaściwe działanie produktu, z zastrzeżeniem stosowania zgodnie z przeznaczeniem produktu i instalacji oraz konserwacji zgodnych z zasadami dobrej praktyki i z informacjami zawartymi w instrukcji użytkownika. Produkt należy zainstalować tak, by mógł być później demontowany bez uszkodzenia.

Gwarancja umowna nie obejmuje wad i uszkodzeń spowodowanych naturalnym zużyciem części, czynników pogodowych, powodzi, wytwarzanie ciepła, morzu, uszkodzeń spowodowanych jakością wody (wapień, korozja..), obecnością obcych ciał przenoszonych w wodzie lub poza nią (piasek, opiłki...) lub brak wietrzenia pomieszczenia oraz uszkodzeń na skutek niewłaściwego lub niedbałego używania, niezgodnego z przeznaczeniem, wypadku lub wadliwej konserwacji lub konserwacji niezgodnej z dobrymi praktykami lub informacjami zawartymi w podręczniku użytkownika.

Szkodliwe skutki spowodowane używaniem nieoryginalnych, niedostosowanych akcesoriów i/lub części zamiennych, demontażem lub zmianą produktu są również wyłączone z gwarancji.

Gwarancja jest ograniczona do części uznanych za wadliwe. Nie obejmuje ona w żadnym razie dodatkowych kosztów (dojazd, siła robocza) oraz bezpośrednich i pośrednich uszkodzeń.

W ramach gwarancji Kupujący może uzyskać zwrot zapłaconej ceny albo wymianę produktu lub jego naprawę lub inne usługi, których skutkiem będzie usunięcie wad produkcyjnych. Kupujący jest zobowiązany do współdziałania z Gwarantem przy realizacji swoich uprawnień wynikających z niniejszej gwarancji. Kupujący, który korzysta z uprawnień wynikających z niniejszej gwarancji powinien dostarczyć produkt na podany niżej adres Gwaranta lub do sklepu, w którym go nabył.

Gwarant zobowiązuje się do wykonania swoich obowiązków niezwłocznie, ale nie później niż w terminie 21 dni.

Udzielenie przez Gwaranta gwarancji nie wyłącza, nie ogranicza ani nie zawiesza uprawnień Kupującego wynikających z przepisów o rękojmi za wady rzeczy sprzedanej.

DE

Garantiebedingungen und -dauer

Wir von Colours legen besonderen Wert auf die Auswahl qualitativ hochwertiger Materialien und schaffen durch unsere Produktionstechniken ein Sortiment an langlebigen Design-Produkten.

Deshalb gewähren wir Ihnen eine Garantie von 5 Jahren auf Herstellungsmängel an den LED-Komponenten. Die Garantiebedingungen sind beim Händler erhältlich. Dieses Produkt hat eine Garantie von 5 Jahren vom Kaufdatum an, im Rahmen des normalen, nicht professionellen Gebrauchs der LED-Komponenten im Haushalt.

Von der Garantie kann nur durch Vorlage des Kassenbons oder der Kaufrechnung Gebrauch gemacht werden. Bewahren Sie die Kaufbelege an einem sicheren Ort auf.

Die Garantie umfasst Ausfälle und Störungen des Produkts unter der Voraussetzung, dass das Produkt bestimmungsgemäß verwendet und entsprechend der technischen Vorschriften sowie der Gebrauchsanweisungen eingebaut und gewartet wurde

Dieses Produkt muss so eingebaut werden, dass es nachträglich ohne Beschädigung zurückgenommen werden kann.

Die vertragliche Garantie umfasst keine Mängel oder Beschädigungen, die auf natürliche Abnutzung der Teile, Unwetter, Überschwemmungen, Wärmeentwicklung oder Frost zurückgehen sowie keine Schäden, die durch die Wasserqualität (kalkhaltiges oder aggressives Wasser, Korrosion,...), durch Fremdkörper, die im Wasser befördert wurden oder nicht (Sand, Späne,...) oder durch mangelnde Belüftung des Teils verursacht wurden und keine Schäden, die auf unsachgemäße Verwendung, missbräuchliche Verwendung, Fahrlässigkeit, Unfälle oder mangelhafte Wartung oder Wartung, die nicht den technischen Vorschriften oder Gebrauchsanweisungen entspricht, zurückgehen.

Schädliche Einflüsse durch den Einsatz von nicht originalen oder nicht angepassten Zubehörteilen und/oder Ersatzteilen sowie durch die Zerlegung oder Veränderung des Produkts sind ebenfalls von der Garantie ausgeschlossen.

Die Garantie beschränkt sich auf Teile, die als beschädigt anerkannt wurden. In keinem Falls umfasst sie Zusatzkosten (Austauschen, Arbeitsstunden) sowie direkte und indirekte Schäden.

Dies beeinträchtigt nicht Ihre gesetzlich verankerten Rechte. Die Ablaufgarnitur ist von dieser Garantie ausgenommen.

RUS

Сроки и условия гарантии

Компания Colours уделяет особое внимание выбору высококачественных материалов и применяет технологию производства, позволяющую создавать линейки стильных и надежных товаров.

Поэтому мы предлагаем 5-летнюю гарантию на производственные дефекты в светодиодном компоненте этого изделия. Копию условий гарантии можно получить в магазине. 5-летняя гарантия действует с момента покупки при условии обычного, некоммерческого, бытового использования светодиодного компонента этого изделия.

Гарантия предоставляется исключительно при предъявлении кассового чека или счета-фактуры. Сохраните документы, подтверждающие факт покупки.

Гарантия распространяется на те случаи неисправности изделия, когда оно использовалось в соответствии со своим назначением и устанавливалось в соответствии с действующими нормативами и инструкцией по эксплуатации.

Изделие должно устанавливаться таким образом, чтобы впоследствии его можно было демонтировать без повреждений.

Настоящая гарантия не распространяется на повреждения и дефекты, вызванные естественным износом изделия, неблагоприятными погодными условиями, затоплением, воздействием тепла или холода, качеством воды (уровень содержания извести, корродирующих веществ и т. д.), наличием посторонних частиц, использованием иных веществ (песок, металлическая стружка и т. д.) или недостаточным уровнем вентиляции, а также на повреждения, возникшие по причине неправильного или неправомерного применения, несоблюдения инструкций, несчастного случая или несоответствующего технического обслуживания. Гарантия также не распространяется на неисправности, вызванные применением неоригинальных или несоответствующих принадлежностей и/или запасных частей, демонтажом или внесением изменений в изделие. Гарантия распространяется исключительно на детали, признанные неисправными. Ни при каких обстоятельствах гарантия не покрывает дополнительные расходы (транспорт, оплата труда сотрудников) и прямые или косвенные убытки. Это не влияет на ваши законные права.

RO

Durata și condițiile de garanție

La Colours, acordăm o atenție specială în procesul de alegere a materialelor de înaltă calitate și utilizăm tehnici de fabricație care ne permit să creăm game de produse proiectate și durabile.

De aceea, noi vă oferim o garanție de 5 ani pentru defectele de fabricație ale componentei cu leduri a acestui produs. Clauzele și condițiile de garanție pot fi consultate în magazin.

Acest produs este garantat 5 ani de la data achiziției, în condiții de utilizare casnică normală, nu profesională, a componentei cu leduri a acestui produs.

Garanția poate fi aplicată numai pe baza prezentării bonului fiscal de casă sau a facturii. Păstrați dovada achiziției într-un loc sigur.

Garanția acoperă defectele și disfuncționalitățile produsului sub rezerva unei utilizări în conformitate cu scopul propus al produsului și sub rezerva unei instalări și a unei întrețineri în conformitate cu cele mai bune practici și cu informațiile din manualul de utilizare.

Acest produs trebuie să fie instalat astfel încât acesta să poată fi demontat ulterior fără deteriorare.

Această garanție contractuală nu acoperă defectele și deteriorările provocate de uzura naturală a pieselor, de intemperii, de inundații, de degajările de căldură, de îngheț, de deteriorările provocate de calitatea apei (calcar, agresivitate, coroziune, ...), de prezența unor corpuri străine vehiculate sau nu de apă (nisip, particule, ...) sau de lipsa ventilației camerei și de daunele care ar putea să fie rezultatul unei utilizări necorespunzătoare, al unei utilizări abuzive, al neglijenței, al unui accident sau al unei întrețineri defectuoase sau neconforme cu cele mai bune practici și cu informațiile din manualul de utilizare.

De asemenea, sunt excluse din garanție consecințele negative datorate utilizării de accesorii și/sau piese de schimb neoriginale sau neadaptate, demontării sau modificării produsului.

Garanția este limitată la piesele recunoscute ca fiind defecte. Garanția nu acoperă, în niciun caz, costurile auxiliare (de deplasare, de manoperă) și daunele directe și indirecte.

Acest lucru nu afectează drepturile dumneavoastră statutare. Această garanție nu acoperă kitul de evacuare.

Vă rugăm să rețineți că un certificat de garanție suplimentar va fi dat în magazinul din care veți achiziționa produsul.

ES

Duración y condiciones de la garantía

En Colours, prestamos una atención muy especial a la elección de materiales de alta calidad y utilizamos técnicas de fabricación que nos permiten crear gamas de productos de diseño y duraderos.

Es por esta razón que le ofrecemos una garantía de 5 años contra cualquier defecto de fabricación del componente LED de este producto. Los términos y condiciones de garantía están disponibles en la tienda.

La garantía de este producto cubre los 5 primeros años a partir de la fecha de compra, en un uso doméstico normal, no profesional para el componente LED.

La garantía solo es aplicable mediante presentación del tíquet de caja o de la factura de compra. Guarde su comprobante de compra en un lugar seguro.

La garantía cubre las averías y el mal funcionamiento del aparato, a condición de que el uso haya sido el previsto para este producto, y de que se instale y se mantenga según las buenas prácticas del oficio y según las informaciones del manual de uso.

Deberá instalar este producto de forma que pueda ser retirado luego sin deterioro.

Esta garantía contractual no cubre los defectos y el deterioro provocados por el uso habitual de las piezas, la intemperie, las inundaciones, las emisiones de calor, el gel, los daños causados por la calidad del agua (con mucha cal, agresiva, corrosiva...), por la presencia de cuerpos extraños que llegan o no con el agua (arena, limaduras...) o la falta de aireación de la estancia y los daños que pudieran ser consecuencia de un uso inadecuado o abusivo, negligencia, accidente o mantenimiento defectuoso o que no está de acuerdo con las buenas prácticas del sector o con las informaciones del manual de uso.

Se excluyen asimismo de la garantía las consecuencias nefastas debidas al uso de accesorios u/o piezas de repuesto no originales o no adaptados para el desmontaje o la modificación del producto.

La garantía se limita a las piezas que se reconozcan como defectuosas. No cubre, en ningún caso, los gastos asociados (desplazamiento, mano de obra) y los daños directos e indirectos.

Brico Dépôt queda responsable de los defectos de conformidad del producto según lo establecido por los artículos 114 a 124 del Real Decreto Legislativo 1/2007, de 16 de noviembre, por el que se aprueba el texto refundido de la Ley General para la Defensa de los Consumidores y Usuarios y otras leyes complementarias.

PT

Duração e condições da garantia

Na Colours, damos especial atenção à escolha de materiais de alta qualidade e utilizamos técnicas de fabrico que nos permitem criar gamas de produtos de design e duráveis.

É por isso que oferecemos uma garantia de 5 anos contra defeitos de fabrico para os componentes LED neste produto. Os termos e condições da garantia estão disponíveis na loja.

Este produto tem uma garantia de 5 anos a partir da data de compra, no âmbito de uma utilização doméstica, não profissional, para os componentes LED deste protuto.

A garantia só pode ser aplicada mediante apresentação do talão de caixa ou fatura de compra. Guarde a sua prova de compra num local seguro.

A garantia abrange as avarias e mau funcionamento do produto, sob reserva de uma utilização em conformidade com os intuitos para que o produto foi criado e sob reserva de uma instalação e manutenção em conformidade com as regras da arte e as informações do manual de utilização.

Este produto tem de ser instalado de modo a que possa ser retirado posteriormente sem ficar deteriorado.

Esta garantia contratual não abrange defeitos e deteriorações provocados por um desgaste natural das peças, intempéries, inundações, libertações de calor, gelo, danos causados pela qualidade da água (calcário, agressividade, corrosão...), pela presença de corpos estranhos veiculados ou não pela água (areia, limalhas...) ou a falta de arejamento da peça e os danos que poderão ser consequência de uma utilização inadequada, uma utilização abusiva, negligência, acidente ou manutenção defeituosa, ou a não conformidade com as regras da arte ou informações do manual de utilização.

Estão também excluídas da garantia as consequências nefastas devido à utilização de acessórios e/ou peças sobresselentes que não sejam originais ou não adaptadas, à desmontagem ou modificação do produto.

A garantia limita-se às peças reconhecidas como defeituosas. Ela não abrange, em caso algum, as despesas resultantes (deslocamento, mão-de-obra) e os danos diretos ou indiretos.

Brico Depot é responsável por defeitos de conformidade do produto conforme nos termos da Lei das Garantias (Decreto-Lei n.º 67/2003, alterado pelo Decreto-Lei n.º 84/2008.

TR

Garanti süresi ve şartları

Colours firması olarak kaliteli malzeme seçimine ayrı bir özen göstermekte, iç tasarım ve dayanıklı ürün yelpazeleri oluşturmamızı sağlayacak üretim teknikleri kullanmaktayız.

Bu nedenle, bu üründeki LED bileşeni için üretim hatalarına karşı 5 yıllık bir garanti sunuyoruz. Garanti şartları ve koşulları mağazada mevcuttur.

Üründeki LED bileşeni profesyonel kullanım gerektirmeyen ev tipi kullanım içindir. Satın alma tarihinden itibaren 5 yıl garanti kapsamındadır.

Garanti, sadece kasa fişi veya faturanın ibraz edilmesi halinde geçerlidir. Satın aldığınızı gösteren belgeyi güvenli bir yerde saklayın.

Bu garanti, ürünün kullanım amacına uygun kullanılması, kurallara ve kullanma kılavuzundaki bilgilere uygun bir montaj ve bakıma tabi tutulması kaydıyla üründeki hataları ve kusurları kapsar.

Bu ürün, daha sonra zarar görmeden sökülebilecek şekilde monte edilmelidir.

Sözleşmeye dayalı bu garanti, parçaların doğal aşınmasından, kötü hava şartlarından, sel baskınlarından, ısınmadan kaynaklanan hata ve tahribatlardan, su kalitesinden (kireç, agresivite/çözücülük, korozyon, …), suyla taşınan yabancı maddelerin varlığı (kum, talaş, …) veya odanın havalandırılmamasından kaynaklı hasarları ve hatalı kullanım, hor kullanım, ihmal, kaza ya da yanlış yapılmış bir bakımın veya yürürlükteki yönetmeliklere veya kullanma kılavuzuna uyulmaması sonucu oluşabilecek hasarları kapsamaz.

Garanti aynı şekilde, orijinal olmayan veya adaptasyonu yapılmamış aksesuarların ve/veya yedek parçaların kullanılmasına, ürünün sökülmesine veya ürün üzerinde değişiklik yapılmasına bağlı yan etkileri kapsamaz.

Garanti, hatalı olduğu belirlenen parçalarla sınırlıdır. Bu garanti, hiçbir durumda sigorta poliçe masraflarını (nakliyat, işçilik), doğrudan ve dolaylı hasarları kapsamaz.

Garanti ambalajın açılması, montaj, ürünün taşınması sırasında veya montajdan sonra duşakabinin temperli cam panellerinde meydana gelen kırık ve çatlakları kapsamaz.

Article 1641 du code civil : Le vendeur est tenu de la garantie à raison des défauts cachés de la chose vendue qui la rendent impropre à l’usage auquel on la destine, ou qui diminuent tellement cet usage que l’acheteur ne l’aurait pas acquise, ou n’en aurait donné qu’un moindre prix, s’il les avait connus.

Article 1648 alinéa 1er du code civil : L’action résultant des vices rédhibitoires doit être intentée par l’acquéreur dans un délai de deux ans à compter de la découverte du vice.
Ceci n’affecte pas vos droits légaux.
Lorsque l’acheteur demande au vendeur, pendant le cours de la garantie commerciale qui lui a été consentie lors de l’acquisition ou de la réparation d’un bien meuble, une remise en état couverte par la garantie, toute période d’immobilisation d’au moins sept jours vient s’ajouter à la durée de la garantie qui restait à courir. Pour toutes requêtes relatives à la garantie, veuillez-vous adresser à un magasin affilié au distributeur auprès duquel vous avez acheté ce produit.