Desbrozadora de gasolina (25 cm^3)

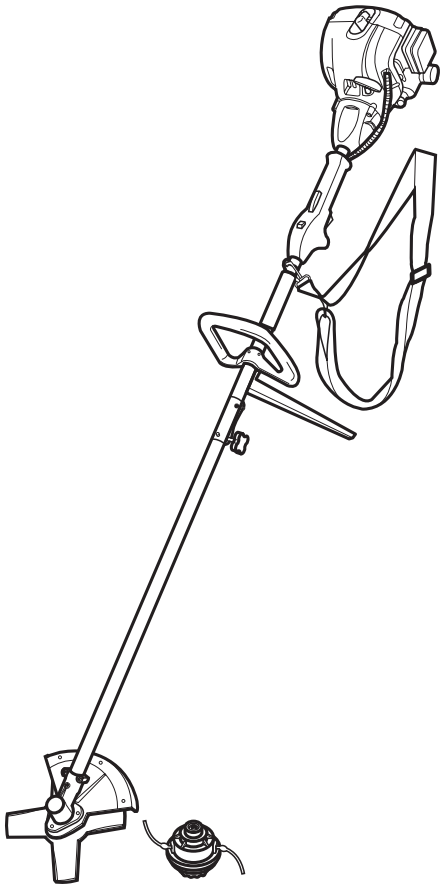

Instrucciones originales – FPPBC25-6_V11020

FPPBC25-6

BX220IM

EAN: 3663602939993

ADVERTENCIA:
¡Lea las instrucciones antes de utilizar la máquina!

Vamos
a empezar...

Estas instrucciones son para su seguridad. Lea todo exhaustivamente antes de usar el producto y guarde el documento para su uso como futura referencia.

Introducción... 02

Información de seguridad 03
Su máquina 12
Antes de **comenzar** 16
Inicio rápido 23

Más **detalladamente...** 26

Funciones de la máquina 26
Funcionamiento 28
Cuidado y **mantenimiento** 34
Resolución de problemas 41
Reciclaje y **eliminación** 43
Garantía 43
Declaración de **conformidad CE** 44

Advertencias de seguridad

IMPORTANTE
LEA ATENTAMENTE ANTES DEL USO
CONSERVE PARA FUTURAS REFERENCIAS

1. Esta máquina no ha sido diseñada para que la utilicen niños o personas con capacidades físicas, sensoriales o mentales reducidas, o con falta de conocimiento y experiencia.
2. Los niños deben estar supervisados para que no jueguen con la máquina.

¡ADVERTENCIA! Su seguridad y la de los demás es muy importante. Obviamente, no es práctico ni posible advertirle de todos los peligros que conllevan el uso y el mantenimiento de esta máquina. En todo momento deberá utilizar su propio criterio.

Entrenamiento
Lea atentamente el manual de instrucciones. Familiarícese con los controles y con el uso adecuado de la máquina.

Preparación
1. Nunca permita que un niño o una persona que no esté familiarizada con las instrucciones utilice la máquina. Las normas locales pueden restringir la edad del operador.
2. Nunca utilice la máquina si hay cerca personas, especialmente niños, o animales domésticos.
3. Tenga en cuenta que el operador o usuario es el responsable de los accidentes o peligros que puedan ocurrirle a personas o a la propiedad privada.
4. Debe usar protectores auditivos y gafas de seguridad siempre que use la máquina.
5. Siempre use un calzado robusto y unos pantalones largos cuando utilice la máquina. No utilice la máquina si está descalzo o lleva sandalias.
6. Inspeccione detenidamente la zona en la que vaya a utilizar la máquina y retira piedras, palos, cables, huesos y cualquier otro objeto extraño.
7. ADVERTENCIA - La gasolina es altamente inflamable.
   - guarde el combustible en envases específicamente diseñados para este fin,
   - únicamente llene el depósito en exteriores y no fume mientras lo hace,
   - añada el combustible antes de poner en marcha el motor. Nunca retire la tapa del depósito de combustible ni añada gasolina mientras que el motor esté en marcha o caliente,
   - si se vierte gasolina, no intente poner en marcha el motor; por el contrario, aleje la máquina de la zona del vertido y evite crear una fuente de ignición hasta que se hayan evaporado los vapores de la gasolina.

8. Vuelva a poner las tapas de los depósitos y las botellas de combustible de forma segura.
9. No intente realizar tareas para las que no ha recibido una formación adecuada.
10. Mantenga a los transeúntes y a los animales a, al menos, 15 metros de distancia de la zona de trabajo.
11. No utilice la máquina si esta tiene un equipamiento de seguridad defectuoso o piezas dañadas.
12. En ningún caso modifique la máquina. Las modificaciones pueden provocar graves lesiones o la muerte.
13. La puesta a punto y el mantenimiento de las máquinas, excepto en el caso de aquellos elementos mencionados en este manual, deberán realizarlos en un taller autorizado.
14. El usuario novato deberá recibir instrucciones prácticas sobre el uso de la máquina y el equipo de protección de un operador experimentado.
15. La normativa nacional puede restringir el uso de la máquina.
16. Si el mecanismo de corte golpease un objeto extraño o la máquina empezase a hacer ruidos o vibrase de forma inusual, apáguela de inmediato y deje de usarla. Desconecte el conector de la bujía y siga los siguientes pasos:
    - revise si hay daños;
    - revise y apriete aquellas piezas que se hayan aflojado;
    - repare las piezas dañadas o cámbielas por otras con especificaciones equivalentes

Ropa y equipo de protección individual (EPI)

1. Si tiene el pelo largo, recójalo de manera que quede por encima de los hombros.
2. No se ponga ropa suelta ni joyas que se puedan introducir en el motor o quedar enganchadas en el accesorio de corte o en la maleza.
3. Utilice la siguiente ropa y equipo de protección individual (EPI) cuando utilice la máquina:
    - Casco con visera y protección de cuello (que cumpla con EN 397)
    - Póngase protección auditiva (que cumpla con EN 352-1)
    - Póngase protección ocular (que cumpla con EN 166)
    - Guantes protectores (que cumplan con EN ISO 21420 Clase 0)
    - Botas antideslizantes con punta de acero (que cumplan con EN ISO 20345 Clase 2)
    - Kit de primeros auxilios en caso de accidente
    - Extintor de polvo seco de fácil acceso

Funcionamiento

1. Mantenga todas las partes del cuerpo alejadas de la máquina cuando esta esté en funcionamiento. Antes de encender el motor, asegúrese de que la máquina no esté en contacto con nada ni esté obstruida. Un momento de descuido mientras use la máquina puede provocar que la ropa o una parte del cuerpo se enganche en la máquina.
2. Compruebe siempre que las agarraderas y las protecciones estén bien colocadas antes de usar la máquina. Nunca intente utilizar una máquina incompleta o que tenga piezas no autorizadas.

3. ¡No utilice la máquina con una mano! Se pueden provocar lesiones graves al operario o a transeúntes si se maneja con una mano.
4. Mantenga las agarraderas secas, limpias y libres de aceite y grasa. Las agarraderas manchadas de aceite o grasa son resbaladizas y pueden provocar una pérdida del control.
5. No utilice la máquina si se encuentra cansado o enfermo, o si ha consumido drogas, alcohol o medicamentos.
6. Cuando apague la máquina, asegúrese de que el accesorio de corte se haya detenido antes de posarla.
7. No utilice el motor en un espacio reducido en el que se puedan acumular gases peligrosos de monóxido de carbono.
8. Utilice la máquina solo con luz de día o buena iluminación artificial.
9. Evite utilizar la máquina en césped húmedo o tome precauciones adicionales para evitar resbalar.
10. No utilice el dispositivo de corte cuando se encuentre con superficies que no sean hierba ni cuando traslade la máquina hasta o desde la zona de trabajo.
11. Tenga cuidado con las lesiones que puede ocasionar una cuchilla usada para recortar la línea de corte. Después de extender la línea de corte, coloque siempre la máquina en su posición normal antes de encenderla.
12. Asegúrese de que los orificios de ventilación no estén atascados.
13. Compruebe que la entrada de aire del motor de combustión esté despejada. Mantenga la entrada de aire libre de polvo, tierra, gases y humos.
14. Si el accesorio de corte no se detiene cuando el motor está al ralentí, deje de usar la máquina y contacte con el servicio de atención al cliente.
15. Nunca use la máquina si no tiene el filtro de aire instalado.
16. Compruebe que no haya indicios de desgaste o daños antes de cada uso, tras un impacto o si se le ha caído la máquina. Repare la máquina cuando sea necesario.
17. Apague el motor y desconecte el conector de la bujía:
    - antes de despejar bloqueos;
    - antes de limpiar o trabajar en la máquina;
    - después de golpear un objeto extraño. Compruebe si la máquina tiene daños y haga las reparaciones antes de volver a encenderla y usarla;
    - si la máquina empieza a vibrar de forma anómala (compruébelo de inmediato);
    - cuando deje la máquina;
    - antes de llenar el depósito.

Mantenimiento

1. Mantenga las tuercas, pernos y tornillos bien apretados para asegurarse de que sea seguro utilizar la máquina.
2. Desconecte el conector de la bujía antes de realizar tareas de mantenimiento, excepto cuando se hagan ajustes del carburador.

3. Mantenga el motor y la zona de almacenamiento del combustible libres de hierba, paja, musgo, hojas o grasa excesiva para reducir el peligro de que se produzca un incendio.
4. Revise la máquina periódicamente y, por seguridad, cambie las piezas desgastadas o dañadas.
5. No utilice la máquina con un dispositivo de corte dañado o demasiado gastado.
6. Cambie los conductos y los filtros del combustible cada 2 años.

Manipulación del combustible

1. Siempre apague la máquina, desconecte el conector de la bujía y deje que la máquina se enfríe antes de volver a llenar el depósito.
2. El combustible y sus vapores son altamente inflamables. Preste atención al manipular el combustible.
3. No fume mientras use la máquina, manipule el combustible o se encuentre cerca de gasolina.
4. Utilice siempre medios adecuados como embudos y bocas de llenado. No vierta combustible sobre la máquina ni sobre el dispositivo de escape. Existe peligro de ignición. Retire con cuidado el combustible vertido de todas las piezas de la máquina. ¡Se debe esperar a que se volatice cualquier residuo antes de volver a encender la máquina!
5. Nunca llene el depósito en interiores.
6. Nunca use la máquina en lugares en los que exista riesgo de explosión. Los gases del escape y los humos del combustible son peligrosos. Los humos de combustible pueden inflamarse.
7. Evite el contacto de la gasolina con la piel.
8. No coma ni beba mientras esté llenando el depósito de la máquina. En caso de que ingiera gasolina o aceite, o si se le mete gasolina o aceite en los ojos, consulte a un médico de inmediato.
9. Apriete bien el tapón después de llenar el depósito de combustible.
10. Se puede acumular presión de los vapores del combustible dentro del depósito en función del tipo de combustible utilizado, de las condiciones meteorológicas y del sistema de ventilación del depósito. Para reducir el riesgo de incendios y otras lesiones personales, quite cuidadosamente el tapón del depósito de combustible para liberar lentamente la presión acumulada.
11. Asegúrese de que el conector de la bujía esté bien fijado. Un conector suelto puede provocar un cebado eléctrico que podría prender los humos del combustible y provocar un incendio o una explosión.
12. Preste atención al manipular el combustible. Para evitar incendios accidentales, desplace la máquina al menos 3 metros desde el lugar de repostaje antes de encender el motor.
13. No utilice la máquina si está perdiendo combustible.
14. No quite el tapón del depósito de combustible si el motor está en marcha.

15. No almacene latas de combustible ni rellene el depósito en ningún lugar en que haya una caldera, una estufa, madera ardiendo, chispas eléctricas, chispas de soldadura u otras fuentes de calor o fuego que puedan prender el combustible.
16. Si se produce un vertido de combustible al llenar el depósito, use un trapo seco para limpiarlo y deje que se evapore el resto del combustible antes de volver a encender el motor.
17. Si usted o su ropa se han mojado con combustible, cámbiese la ropa y lave las partes del cuerpo que hayan entrado en contacto con el combustible antes de volver a encender el motor.
18. Si se prende el combustible, apague el fuego con un extinto de polvo seco.
19. Nunca inhale los humos del combustible mientras llene el depósito de la máquina.
20. Use combustible reciente (menos de 30 días) o añada un estabilizador de combustible.

Transporte y almacenamiento

1. Apague el motor antes de transportar la máquina.
2. Vuelva a poner la funda de transporte sobre la cuchilla durante el transporte o el almacenamiento.
3. Deje que el motor se enfríe antes de guardarlo en cualquier recinto.
4. Nunca guarde la máquina con gasolina en el depósito si está en una construcción en la que los humos puedan alcanzar una llama abierta o una chispa.
5. Guarde la máquina y el combustible de tal forma que no haya riesgo de que los vertidos o los humos entren en contacto con chispas o llamas vivas generadas por equipos eléctricos, motores eléctricos, relés/interruptores, calderas, etc.
6. Vacíe la máquina de combustible después de cada uso. Antes de guardarlo, retire el combustible del producto cuando la máquina esté parada.
7. Deshágase del combustible sobrante en una gasolinera, un centro autorizado local o en unas instalaciones adecuadas.

Vibración y reducción de ruido

Para reducir el impacto de la emisión de ruido y vibración, limite el tiempo de funcionamiento, use modos de funcionamiento con baja vibración y bajo ruido, así como lleve puesto equipamiento de protección personal.

Tenga en cuenta los siguientes puntos para minimizar los riesgos de exposición del ruido y la vibración:

1. Únicamente utilice la máquina con el fin para el que ha sido diseñada y conforme a estas instrucciones.
2. Asegúrese de que la máquina esté en buenas condiciones y con un buen mantenimiento.
3. Use los accesorios correctos para la máquina y compruebe que estén en buenas condiciones.
4. Mantenga apretada la sujeción de los manillares/la superficie de agarre.

5. Mantenga esta máquina de conformidad con estas instrucciones y asegúrese de que esté bien lubricada (cuando corresponda).
6. Organice su programa de trabajo para extender cualquier uso de herramienta de vibración elevada durante un periodo de tiempo mayor.

Emergencia

Familiarícese con el uso de esta máquina gracias a este manual de instrucciones. Memorice las instrucciones de seguridad y sígalas al pie de la letra. Esto le ayudará a prevenir riesgos y peligros.

1. **Permanezca siempre alerta cuando use esta máquina, de tal forma que pueda reconocer y afrontar los riesgos lo antes posible.** Una intervención rápida puede prevenir lesiones serias y daños materiales.
2. **Detenga el motor y desconecte el conector de bujías si hay fallos de funcionamiento.** Haga que revise la máquina un profesional cualificado y, si fuese necesario, que la repare antes de volver a usarla.
3. **En caso de fuego, detenga el motor y desconecte el conector de bujías.** Adopte medidas para la extinción de incendios si el interruptor de la máquina deja de estar accesible.

¡ADVERTENCIA! Nunca use agua para extinguir el incendio de la máquina. ¡El combustible ardiendo debe ser extinguido con agentes de extinción especiales! ¡Recomendamos que guarde un extintor apropiado dentro del alcance de su área de trabajo! Recomendamos tener siempre a disposición extintores de polvo en seco.

Riesgos residuales

Incluso si usted usa esta máquina respetando todas las indicaciones de seguridad, siguen existiendo posibles riesgos de lesión y daños. Se pueden presentar los siguientes peligros relacionados con la estructura y el diseño de esta máquina:

1. Problemas de salud resultantes de la emisión de vibraciones si se utiliza la máquina durante periodos largos de tiempo o si no se ha manejado ni inspeccionado correctamente.
2. Lesiones y daños materiales debido al uso de herramientas rotas o el impacto repentino de objetos ocultos durante el uso.
3. Peligro de lesiones y daños materiales causados por objetos proyectados.
4. Quema, si se tocan superficies calientes.

¡ADVERTENCIA! ¡Esta máquina produce un campo electromagnético mientras se utiliza! ¡Este campo puede interferir en determinadas circunstancias con implantes médicos activos o pasivos! ¡Para reducir el peligro de lesiones graves o mortales, recomendamos que las personas con implantes médicos consulten a su doctor y al fabricante del implante antes de usar esta máquina!

Símbolos

En la máquina, la etiqueta de clasificación y estas instrucciones, usted encontrará, entre otros, los siguientes símbolos y abreviaturas. Familiarícese con ellos para reducir peligros como lesiones personales y daños materiales.

kW	Kilovatio	l	Litro
cm^3	Centímetro cúbico	ml	Mililitro
min^{-1}	Por minuto	°C	Grado centigrado
m	Metro	dB(A)	Decibelio (clasificado A)
mm	Milímetro	m/s^2	Metros por segundo cuadrado
cm	Centímetro	kg/h	Kilogramo por hora
kg	Kilogramo	g/kWh	Gramo por kilovatio por hora
mm.yyyy	Código del lote de fabricación; año de fabricación (yyyy) y mes de fabricación (mm)		

Descripción de palabras de señalización:

⚠ **¡PELIGRO!**	La palabra de señalización que indica un peligro con un nivel alto de riesgo que, si no se evita, puede causar lesiones graves o incluso la muerte.
⚠ **¡ADVERTENCIA!**	La palabra de señalización que indica un peligro con un nivel medio de riesgo que, si no se evita, puede causar lesiones graves o incluso la muerte.
⚠ **¡PRECAUCIÓN!**	La palabra de señalización que indica un peligro con un nivel bajo de riesgo que, si no se evita, puede causar lesiones leves o moderadas.
¡NOTA!	Indica un consejo práctico, advertencia o práctica que no está relacionada con lesiones personales.

Precaución/Advertencia. Leer el manual de instrucciones.

Nota/Observación.

Use botas antideslizantes y con punta de acero (que cumplan con EN ISO 20345 Clase 2)

Use guantes protectores (que cumplan con EN ISO 21420 Clase 0)

Use protección auditiva (que cumpla con EN 352-1)
Use protección ocular (que cumpla con EN 166)

No exponga la máquina a la lluvia ni a condiciones de humedad.

¡Están prohibidas las llamas vivas en la zona de trabajo, alrededor de la máquina y cerca de materiales inflamables!

¡No fume en la zona de trabajo, alrededor de la máquina ni cerca de materiales inflamables!

Riesgo de fuego/materiales inflamables.

¡Superficie caliente, no tocar! Las altas temperaturas de las superficies de la máquina y de las piezas estructurales podrían provocar quemaduras si se tocan. ¡La máquina también puede permanecer caliente durante un periodo largo de tiempo después de usarla!

Detenga el motor y desconecte el conector de bujías antes de montarlo, limpiarlo, ajustarlo, mantenerlo, guardarlo y transportarlo.

El motor de gasolina produce humos tóxicos de monóxido de carbono. Respirar monóxido de carbono puede causar náusea, desmayo o incluso la muerte. ¡No ponga en funcionamiento el motor en interiores!

Apague el motor antes de llenar el depósito. Nunca llene el depósito de la máquina si el motor está en funcionamiento.

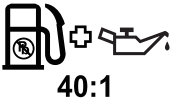

Únicamente use una mezcla de gasolina sin plomo y aceite en una proporción de 40:1. No utilice ninguna otra proporción de mezcla.

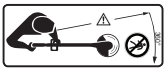

Mantenga a los transeúntes fuera de la zona de trabajo cuando use la máquina. Debe mantenerse una distancia de al menos 15 metros en torno al operario.

Los objetos despedidos por la máquina podrían golpear al operario o a otros transeúntes. Compruebe siempre que las demás personas y las mascotas permanecen a una distancia segura de la máquina cuando esta esté en marcha.

¡Tenga cuidado del contragolpe de la hoja! Las unidades con cuchillas pueden salir despedidas violentamente hacia un lado cuando la cuchilla entra en contacto con un objeto fijo. Una cuchilla puede amputar un brazo o una pierna. Mantenga a los transeúntes y a los animales a, al menos, 15 metros de distancia de la máquina.

No toque el accesorio de corte hasta que no se detenga por completo.

Pulse el iniciador 6 veces antes de arrancar el motor frío.

Frecuencia de rotación máxima del eje para el accesorio de corte en min^{-1}.

Cebador – posición CERRADO.

Cebador – posición ABIERTO.

Valor del nivel de potencia acústica garantizado en dB.

FPPBC25-6

Denominación de la herramienta
(**FP**_Nombre de la marca; **PBC**_Desbrozadora de gasolina;
25_Capacidad del motor en cc)

La máquina cumple con las directivas europeas aplicables y se ha aplicado un método de evaluación de la conformidad con dichas directivas.

Especificaciones técnicas

General

> **Dimensiones:**	aprox. 176 x 36 x 25 cm
> **Peso (sin combustible, accesorio de corte, protección ni arnés):**	aprox. 6,4 kg
> **Capacidad del depósito de combustible:**	460 cm^3 (ml)
> **Tipo de gasolina:**	#97, sin plomo
> **Tipo del aceite de motor:**	Aceite para motores de dos tiempos, FC
> **Proporción combustible-aceite:**	40:1
> **Accesorio de corte:** **Cuchilla:** **Cabezal de la desbrozadora:**	4 dientes, ⌀230 x 1,8 mm tipo de sacudida, cordel de nailon de ⌀2 mm

Motor

> **Modelo del motor:**	SL33
> **Cilindrada del motor:**	25 cm^3
> **Potencia máxima del motor (de conformidad con ISO 8893):**	0,8 kW
> **Velocidad máxima del eje (frecuencia rotacional):**	8500 min^{-1}
> **Velocidad máxima del motor en funcionamiento (frecuencia rotacional):**	10.500 min^{-1}
> **Régimen de ralentí:**	3000 min^{-1}
> **Consumo de combustible (de conformidad con ISO 8893) con máximo rendimiento del motor:**	0,38 kg/h
> **Consumo de combustible específico (de conformidad con ISO 8893) con máximo rendimiento del motor:**	447 g/kWh
> **Tipo de conector de bujías:**	TORCH L8RTC
> **Calibración de la bujía:**	0,6 – 0,7 mm

Niveles de ruido
Nivel de potencia sonora equivalente en posición de operario determinada de conformidad a ISO 22868

> **Recortadora $L_{pA\ av}$:**	94,2 dB(A)
> **Desbrozadora $L_{pA\ av}$:**	94,3 dB(A)
> **Incertidumbre K_{pA}:**	3 dB(A)

Nivel de potencia sonora determinado de conformidad con ISO 22868 y la Directiva 2000/14/CE

> **L_{WA} máx. medida:**	109,3 dB(A)
> **Incertidumbre K_{wA}:**	1,91 dB(A)
> **Nivel de potencia sonora garantizada:**	111 dB(A)

Valor total de vibración equivalente determinado de conformidad con ISO 22867

> **Recortadora (agarradera frontal):**	5,92 m/s²
> **Recortadora (agarradera trasera):**	5,61 m/s²
> **Desbrozadora (agarradera frontal):**	7,19 m/s²
> **Desbrozadora (agarradera trasera):**	6,10 m/s²
> **Incertidumbre K:**	1,5 m/s²

Los valores sonoros han sido determinados en función del código de prueba de ruido establecido en ISO 10884 e ISO 22867, usando la norma básica ISO 22868.

Lleve protección auditiva, especialmente si la presión sonora es superior a 80 dB(A).

El valor de vibración declarado se ha medido de conformidad con un método de prueba estándar (conforme con EN ISO 11806-1) y puede ser utilizado para comparar una máquina con otra. El valor de vibración declarado también puede ser utilizado para evaluar previamente la exposición del usuario causada por la vibración.

¡ADVERTENCIA! En función del uso real de la máquina, los valores de vibración pueden ser distintos del total declarado. Adopte las medidas adecuadas para protegerse contra la exposición a vibraciones. ¡Tome en consideración todo el proceso de trabajo, incluidos los momentos en que la máquina funciona sin carga o está apagada! Entre otras, son medidas adecuadas el mantenimiento y el cuidado periódicos de la máquina y los accesorios, mantener las manos calientes, hacer descansos regularmente y planificar correctamente los procesos de trabajo.

Su máquina

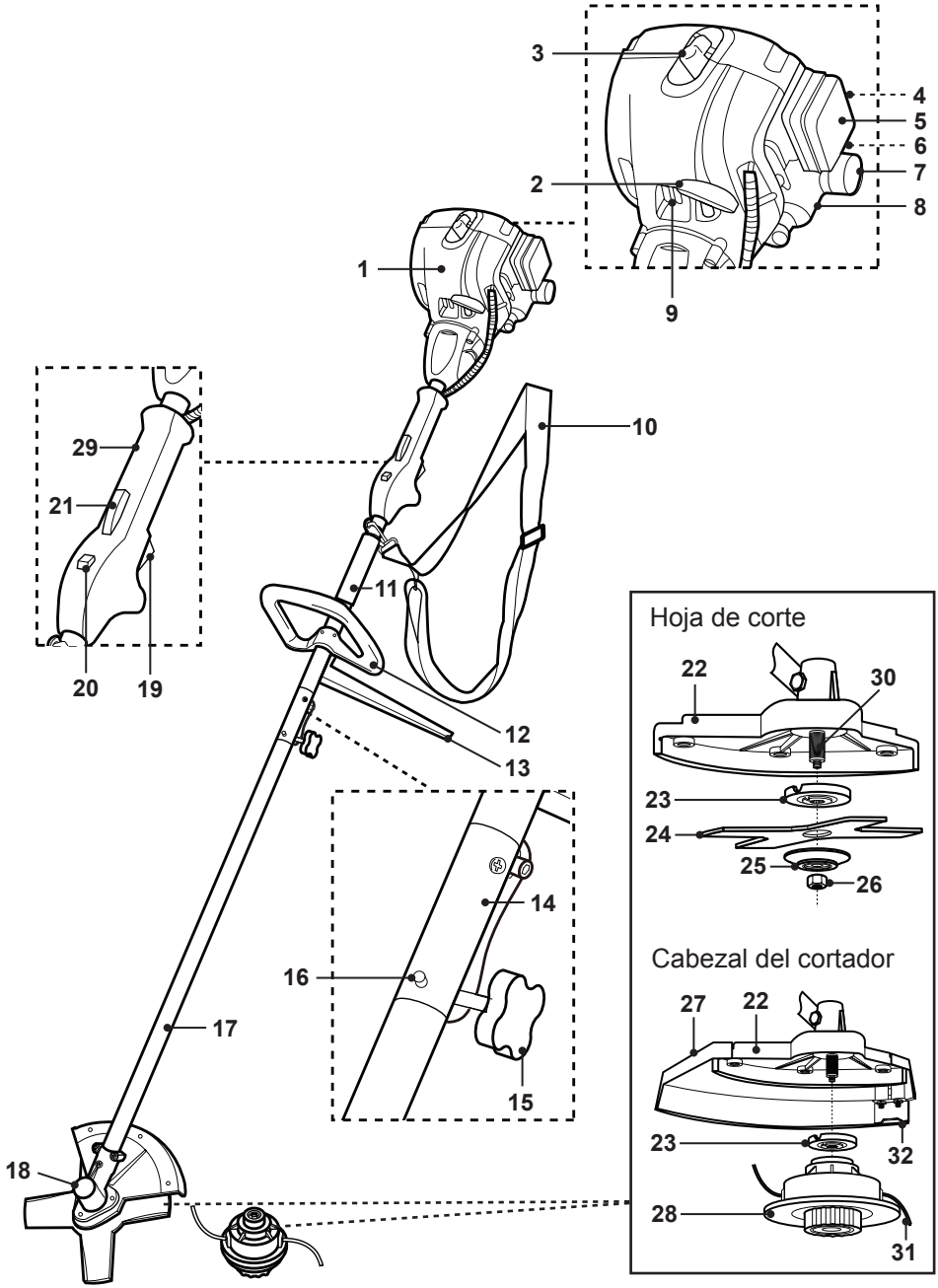
3
4
5
6
7
8
2
9
1
10
29
21
11
20
19
12
13
14
16
17
15
18
Hoja de corte
22
30
23
24
25
26
Cabezal del cortador
27
22
23
32
28
31

1. Unidad de alimentación
2. Manija de arranque retráctil
3. Conector de bujías
4. Cebador
5. Carcasa del filtro de aire
6. Iniciador
7. Tapón del depósito de combustible
8. Depósito de combustible
9. Orificios de ventilación
10. Arnés con mecanismo de liberación rápida
11. Tubo superior del eje de transmisión
12. Mango frontal
13. Barra barrera
14. Abrazadera del eje
15. Tuerca de anclaje
16. Pasador de bloqueo
17. Tubo inferior del eje de transmisión
18. Cabezal del engranaje
19. Gatillo del acelerador
20. Interruptor de parada
21. Bloqueo del gatillo del acelerador
22. Protección del accesorio de corte
23. Contrabrida
24. Cuchilla (con funda de transporte)
25. Brida de bloqueo
26. Tuerca de seguridad
27. Protección de la desbrozadora
28. Cabezal de la desbrozadora de hilo
29. Agarradera trasera
30. Husillo
31. Hilo de corte
32. Cuchilla de hilo de corte

Accesorios

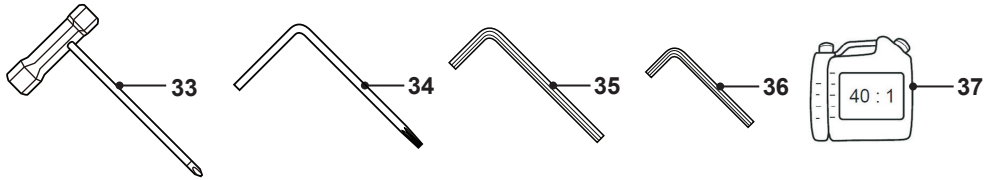

33. Multiherramienta I (destornillador de estrella/llave de tubo)
34. Multiherramienta II (destornillador Torx/ varilla redonda)
35. Llave hexagonal de 5 mm
36. Llave hexagonal de 4 mm
37. Botella para la mezcla de combustible

Desembalaje

1. Desembale todas las partes y déjelas sobre una superficie lisa y estable.
2. Retire el material de embalaje y los materiales de envío de protección, si procede.
3. Asegúrese de que el volumen de suministro esté íntegro y libre de daños. Si ve que faltan piezas o que se han producido daños, no use la máquina y póngase en contacto con el distribuidor. El uso de una máquina incompleta o dañada supone un peligro para los operarios y los bienes.
4. Asegúrese de que tiene todos los accesorios y herramientas que necesita para el montaje y funcionamiento. Esto incluye también un equipamiento de protección personal adecuado.

¡ADVERTENCIA! ¡La máquina y el embalaje no son juguetes para niños! ¡No deje que los niños jueguen con las bolsas de plástico, hojas y piezas pequeñas! ¡Existe riesgo de atragantamiento y asfixia!

Necesitará

(artículos no suministrados)
- > Equipamiento de protección individual apropiado
- > Equipo para afilar
- > Embudo para combustible con filtro
- > Aceite adecuado para motores de dos tiempos, FC
- > Combustible apropiado (gasolina sin plomo)
- > Recipiente para recoger el combustible
- > Kit de primeros auxilios
- > Extintor de polvo seco de fácil acceso

(artículos suministrados)
- > Multiherramienta I (33)
- > Multiherramienta II (34)
- > Llave hexagonal de 5 mm (35)
- > Llave hexagonal de 4 mm (36)
- > Botella para la mezcla de combustible (37)

Montaje

¡ADVERTENCIA! ¡La máquina debe estar totalmente montada antes de usarla!

¡No utilice una máquina que solo haya sido parcialmente montada o que tenga piezas dañadas!

¡Siga las instrucciones de montaje paso a paso y use las imágenes incluidas como referencia visual para montar la máquina de forma más fácil!

¡Desconecte el conector de la bujía antes de montar la máquina! Vuelva a conectarlo al finalizar el ensamblaje (véase «Mantenimiento").

NOTA: Tenga cuidado con las piezas pequeñas que se han quitado durante el montaje o al realizar ajustes. Guárdelas bien para evitar que se pierdan.

NOTA: Para evitar que las piezas se aflojen durante el uso, algunas tienen una rosca invertida: se aflojan girando en el sentido de las agujas del reloj y se aprietan al revés. Lea detenidamente las instrucciones de este manual del usuario para saber cuál es la dirección correcta para aflojar/apretar.

Montaje de la agarradera frontal y la barra barrera

1. Afloje las tuercas premontadas de la agarradera frontal (12) usando la llave hexagonal (36). Separe la agarradera frontal (12) de la barra barrera (13).
2. Una la agarradera frontal (12) y la barra barrera (13) al tubo superior del eje de transmisión (11) con el tornillo en uno de los tres agujeros (Fig. 1).
3. Fíjelos con los dos pernos usando la llave hexagonal (36).

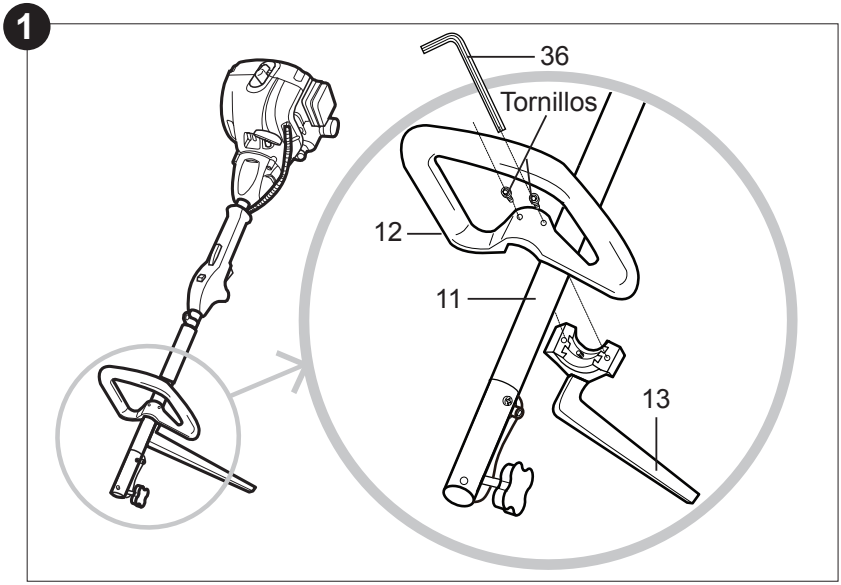

Ensamblaje del cabezal de la desbrozadora

El cabezal de la desbrozadora (28) se utiliza junto con la protección del accesorio de corte (22) y la protección de la desbrozadora (27). Utilice el cabezal de la desbrozadora para cortar las variedades más pequeñas de hierbas, césped u otras plantas blandas similares.

1. Ponga la protección de la desbrozadora (27) sobre la protección del accesorio de corte (22) y apriete los tres tornillos bien usando la llave hexagonal (35) (Fig. 2).

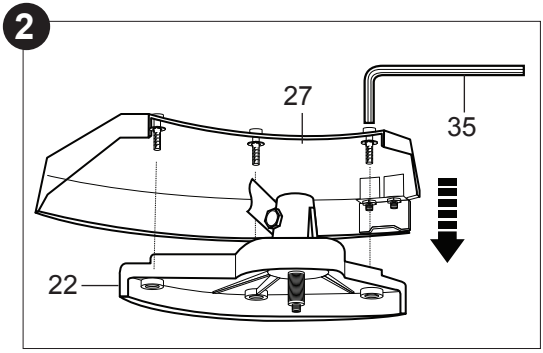

2. Afloje los tres tornillos premontados de la cabeza del engranaje (18), usando la multiherramienta II (34) (Fig. 3).
3. Mientras sujeta con una mano la brida de refuerzo (23) y la brida de bloqueo (25), gire la tuerca de seguridad (26) en el sentido de las agujas del reloj para aflojarla.
4. Retire la tuerca de seguridad (26), la brida de bloqueo (25) y la brida de refuerzo (23) de la cabeza del engranaje (18).
5. Conecte la protección del accesorio de corte (22) con la protección de la desbrozadora (27) a la cabeza del engranaje (18). Fije la protección con los tres tornillos retirados previamente (Fig. 4).
6. Ponga la brida de refuerzo (23) en el eje (30) (Fig. 5).
7. Gire la brida de refuerzo (23) hasta que una de sus ranuras se alinee con una de las del eje (30).
8. Introduzca la llave hexagonal (36) en una de las ranuras para bloquear la rotación del eje.
9. Atornille el cabezal de la desbrozadora (28) al eje girándolo en sentido contrario a las agujas del reloj para ajustarlo.
10. Compruebe que el cabezal de la desbrozadora (28) esté bien apretado y retire la llave hexagonal (36).

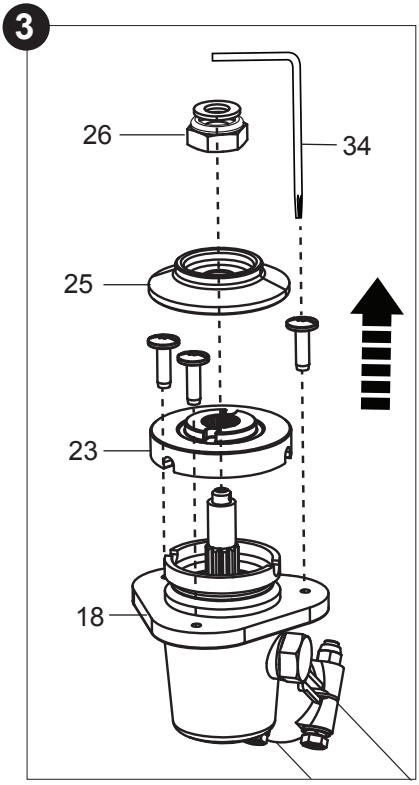

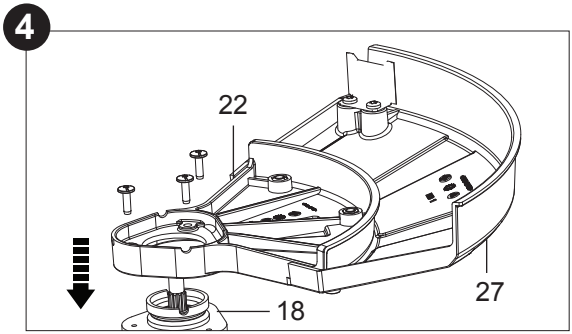

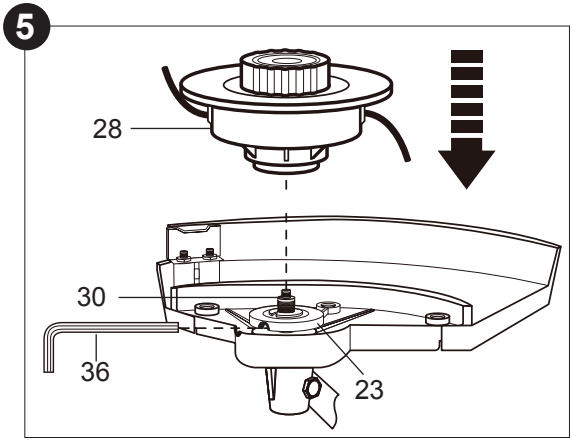

Ensamblaje de la cuchilla

La cuchilla (24) se utiliza junto con la protección del accesorio de corte (22). Utilice la cuchilla para cortar hierbas más gruesas, arbustos y vegetación similar con un grosor máximo de 20 mm.

¡PRECAUCIÓN! ¡Peligro de cortes! La cuchilla (24) está muy afilada. Utilice guantes protectores cuando vaya a usar la cuchilla (24).

1. Afloje los tres tornillos premontados de la cabeza del engranaje (18), usando la multiherramienta II (34) (Fig. 6).
2. Mientras sujeta con una mano la brida de refuerzo (23) y la brida de bloqueo (25), gire la tuerca de seguridad (26) en el sentido de las agujas del reloj para aflojarla.
3. Retire la tuerca de seguridad (26), la brida de bloqueo (25) y la brida de refuerzo (23) de la cabeza del engranaje (18).
4. Conecte la protección del accesorio de corte (22) a la cabeza del engranaje (18). Fije la protección con los tres tornillos retirados previamente (Fig. 7).

6

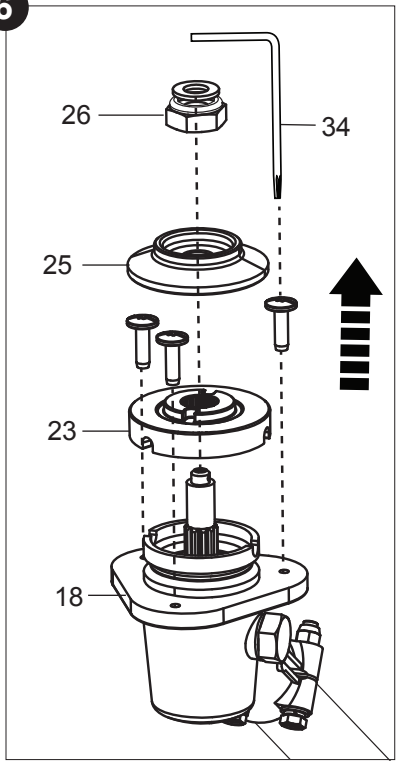

7

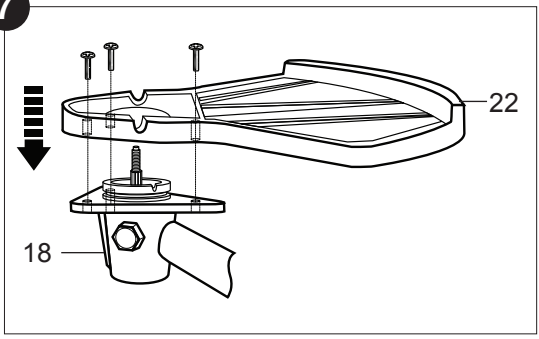

5. Ponga la brida de refuerzo (23) en el eje (30) (Fig. 8).
6. Gire la brida de refuerzo (23) hasta que una de sus ranuras se alinee con una de las de la cabeza del engranaje (18).
7. Introduzca la llave hexagonal (36) en una de las ranuras para bloquear la rotación del eje.
8. Retire la cuchilla (24) de la funda de transporte y colóquela en el eje. El lado con marcas debe mirar hacia la cabeza del engranaje (18).
9. Coloque primero la brida de bloqueo (25) y, a continuación, la tuerca de seguridad (26) en el eje. Las fijaciones de la brida de bloqueo (25) deben alinearse con las ranuras de la brida de refuerzo (23).

10. Usando la multiherramienta I (33), apriete la tuerca de seguridad (26) en sentido contrario a las agujas del reloj para fijar las piezas en su sitio.
11. Compruebe que la cuchilla (24) esté bien apretada y retire la llave hexagonal (36).

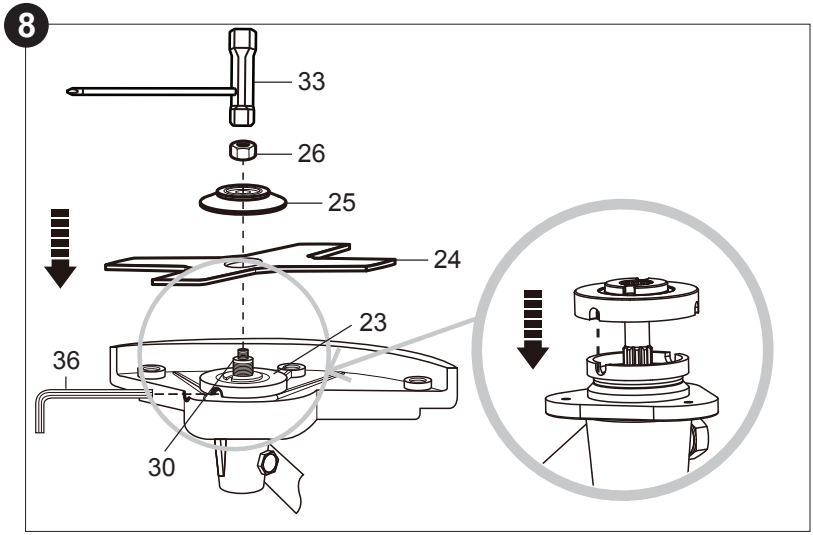

Ensamblaje del tubo inferior del eje de transmisión

1. Pulse el pasador de bloqueo (16) e inserte el tubo inferior del eje de transmisión (17) en el tubo superior del eje de transmisión (11) (Fig. 9).
2. Mueva el tubo inferior del eje de transmisión (17) hasta que el pasador de bloqueo (16) salga por el agujero del tubo superior del eje de transmisión (11).
3. Apriete bien la tuerca de bloqueo (15).

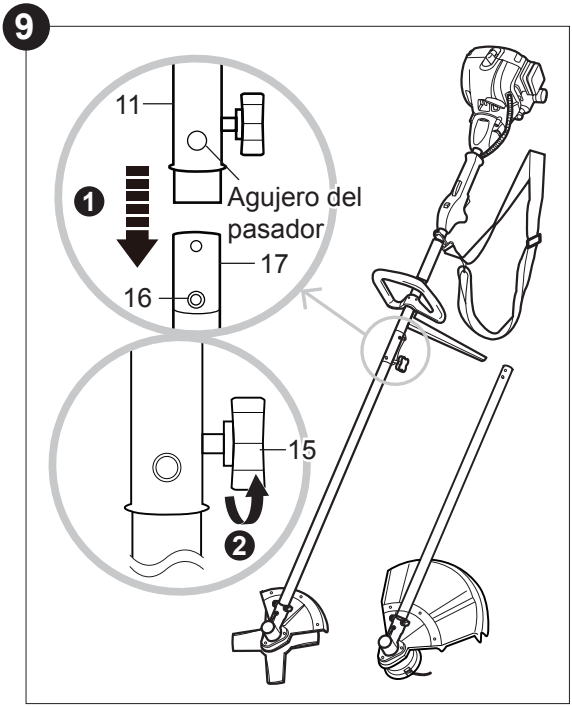

Repostaje de combustible y aceite

¡ADVERTENCIA! ¡Esta máquina no viene con la mezcla de combustible y aceite en el motor! Antes de usarla es fundamental llenar el depósito con una mezcla de combustible y aceite!

Esta máquina cuenta con un motor de dos tiempos. Los depósitos de combustible y aceite están combinados y es fundamental llenar el depósito con una mezcla de combustible y aceite antes de usar la máquina. Consulte las especificaciones técnicas relativas al combustible y el aceite de motor idóneos.

¡ADVERTENCIA! ¡El combustible y el aceite son altamente inflamables! ¡El humo explotará si se prende! ¡Compruebe que no haya llamas vivas cerca de la máquina! ¡No fume durante el llenado de combustible o aceite!

NOTA: Para evitar vertidos y filtrar los residuos, use un embudo con filtro para rellenar la botella para la mezcla de combustible (37) y el depósito de combustible (8).

1. Coloque la máquina sobre un superficie estable y nivelada con la tapa del depósito de combustible (7) mirando hacia arriba. Recomendamos poner una hoja de un material no inflamable bajo la máquina.
2. Vierta una gasolina sin plomo normal y un buen aceite de motor para motores de dos tiempos refrigerados por aire en la botella para la mezcla de combustible (37) suministrada a través de sus respectivas aperturas. Use las escalas a ambos lados para lograr la proporción deseada de gasolina y aceite. Por ejemplo, primero llene con gasolina hasta la marca “10” y después llene con aceite para dos tiempos hasta la marca “10”. Esto indica una proporción correcta de 40:1 al usar la escala 40:1.
3. Incline y agite bien la botella para mezclar el combustible.

NOTA: Use un aceite de calidad con antioxidantes expresamente preparado para motores de dos tiempos refrigerados por aire (ACEITE GRADO JASO FC o GRADO ISO EGC). No utilice aceite mezclado BIA o TWC (para dos tiempos con refrigeración por agua). La proporción recomendada de gasolina y aceite es 40:1.

¡PRECAUCIÓN! Peligro de que la máquina resulte dañada. Nunca mezcle combustible y aceite directamente en el depósito de la máquina.

			=	
100 ml	+	2,5 ml	=	40:1
200 ml	+	5 ml	=	
300 ml	+	7,5 ml	=	
400 ml	+	10 ml	=	

4. Desenrosque y retire la tapa del depósito de combustible (7) (Fig. 10).
5. Vierta el combustible en el depósito (8). Deje aproximadamente 5 mm de espacio entre la parte superior del combustible y el borde interior del depósito para permitir que se expanda. No llene en exceso (Fig. 11).
6. Limpie el combustible vertido con un paño suave. Vuelva a colocar y enroscar bien la tapa del depósito de combustible (Fig. 10).

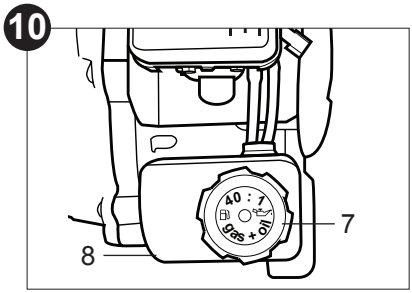

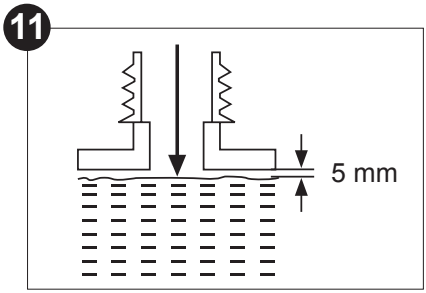

NOTA: El combustible y el aceite se deterioran con el paso del tiempo. Puede resultar difícil encender el motor si utiliza un combustible que haya guardado durante más de 30 días. Hacia el final de la temporada, es recomendable poner en el depósito únicamente la cantidad de combustible que vaya a necesitar de cada vez, ya que deberá usarlo totalmente antes de guardar la máquina. Vacíe el combustible que quede en el depósito después de cada uso.

Controles operativos

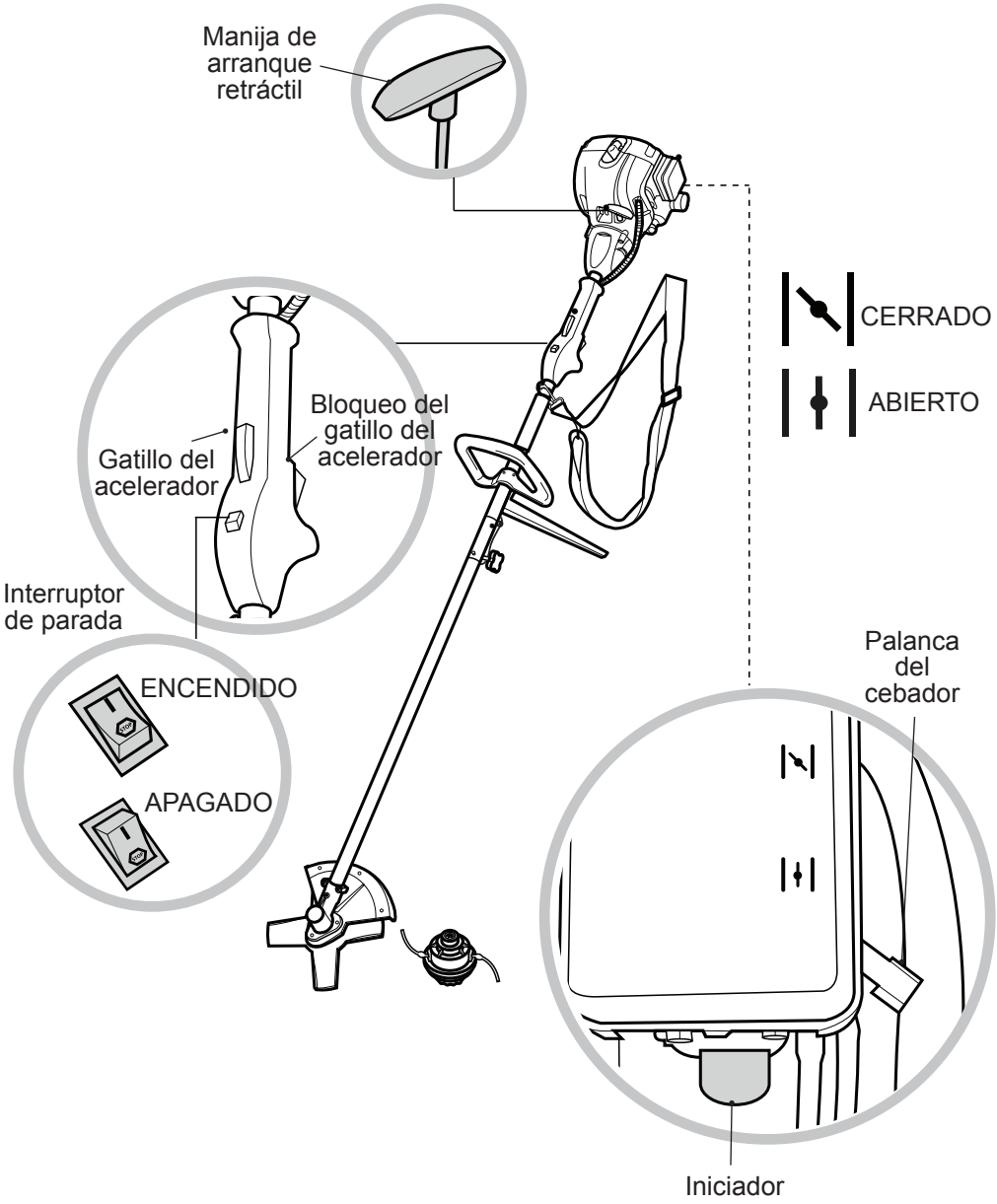

Preparación

Montaje

Adición de la mezcla de combustible y aceite

Motor frío

1

Ponga el interruptor de parada en **I**

2

Ponga el cebador en CERRADO

3

Pulse el iniciador 6 veces

4

Tire de la manilla de arranque retráctil hasta que arranque el motor

5 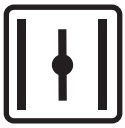

Ponga el cebador en ABIERTO

6

Deje que funcione al ralentí durante 1–2 minutos

7

Apriete el bloqueo del gatillo del acelerador y el gatillo del acelerador

8 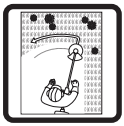

Funcionamiento

Motor caliente

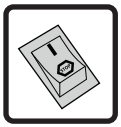

1 Ponga el interruptor de parada en **I**

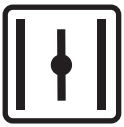

2 Ponga el cebador en ABIERTO

3 Tire de la manilla de arranque retráctil hasta que arranque el motor

4 Apriete el bloqueo del gatillo del acelerador y el gatillo del acelerador

5 Funcionamiento

Parada

Libere el gatillo y el bloqueo del gatillo del acelerador

Ponga el interruptor de parada en **STOP**

Almacenamiento

Depósito de combustible vacío

Aceite vacío

Limpieza y mantenimiento

Almacenamiento

¡ADVERTENCIA! ¡Esta guía rápida únicamente ofrece una breve descripción de cómo encender y parar la máquina! ¡Para un uso seguro, lea el manual de instrucciones completamente antes del primer uso!

Uso previsto

Esta desbrozadora de gasolina FPPBC25-6 ha sido diseñada con una potencia máxima de 0,8 kW.

> Con la cuchilla y la protección del accesorio de corte puestas, la máquina está diseñada para cortar hierbas más gruesas, arbustos y vegetación similar con un grosor máximo de 20 mm.

> Con el cabezal de la desbrozadora y la protección de la desbrozadora puestos, la máquina está diseñada para cortar las variedades más pequeñas de hierbas, césped u otras plantas blandas similares.

¡ADVERTENCIA! ¡Debe usar esta máquina un operario experimentado* que haya leído y comprendido las indicaciones de seguridad incluidas en este manual de instrucciones y que use el equipo de protección individual (EPI)!

No se debe usar la máquina para cortar otros materiales (p. ej., plástico, piedra, metal o madera que contenga objetos extraños) ni materiales que resulten nocivos para la salud. Esta máquina no deberá usarse para cortar hierba o vegetación inusualmente gruesa, césped húmedo ni para triturar hojas.
Por razones de seguridad, es imprescindible leer por completo el manual de instrucciones antes del primer funcionamiento y observar las instrucciones contenidas en él. Esta máquina se ha diseñado únicamente para un uso doméstico privado, no para un uso comercial. No debe ser utilizado para cualquier otro propósito distinto al descrito.

* Un operario cualificado es una persona que tiene la competencia y los conocimientos sobre el uso y los peligros que conlleva utilizar una máquina, además de las precauciones que se deben adoptar para limitar dichos peligros.

Equipo de seguridad

La máquina cuenta con varias piezas de seguridad que reducen el peligro de lesionarse al trabajar.

Protección para cortar y desbrozar

> Las protecciones protegen al operario de los objetos que puedan salir disparados al utilizar la máquina.

> Para desbrozar utilizando el cabezal de la desbrozadora (28), use conjuntamente la protección de la desbrozadora (27) y la protección del accesorio de corte (22); para recortar utilizando la cuchilla, use solo la protección del accesorio de corte (22).

12

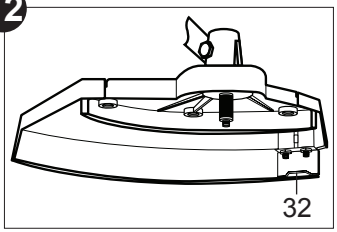

> La cuchilla del hilo de corte (32) está integrada en la protección de la desbrozadora y recorta el hilo de corte (31) con la longitud necesaria (Fig. 12).

> Nunca use la máquina sin una protección o con una protección defectuosa.

Arnés

NOTA: El arnés mejora el movimiento al trabajar y permite que el operario realice su tarea de forma más segura y sin tanto esfuerzo para el cuerpo. Use siempre el arnés cuando trabaje con la máquina. Siempre apague la máquina y espere a que el accesorio de corte se detenga totalmente antes de sacarse el arnés.

1. Suelte el arnés (10) del tubo superior del eje de transmisión (11).
2. Pase el arnés (10) por encima de su hombro izquierdo, de manera que cruce el pecho y la espalda. El dispositivo de desenganche rápido debe estar situado en la cadera derecha (Fig. 13).
3. Enganche el arnés (10) al tubo superior del eje de transmisión (11).
4. Ajuste la longitud del arnés (10) para que el peso de la máquina esté equilibrado y para que el accesorio de corte esté a unos 10–15 cm por encima del suelo.

13

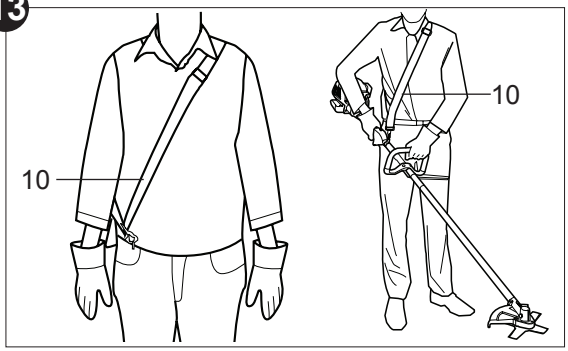

14

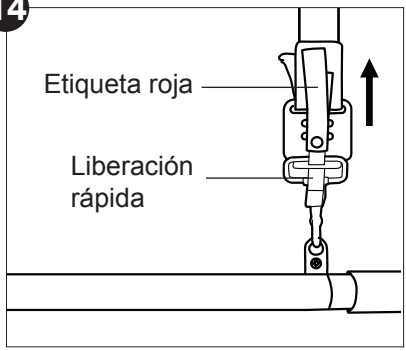

¡ADVERTENCIA! En caso de emergencia, tire hacia arriba de la etiqueta roja del desenganche rápido para soltar la máquina del arnés (Fig. 14).

Barra barrera

La barra barrera (13) es para restringir el movimiento hacia atrás de la máquina. Monte siempre la agarradera frontal (12) con la barra barrera (13) en la máquina (Fig. 15).

Bloqueo del gatillo del acelerador

El bloqueo del gatillo del acelerador (21) evita que se active sin querer el gatillo del acelerador (19). El gatillo del acelerador solo se puede activar si se pulsa el bloqueo del gatillo del acelerador (Fig. 16).

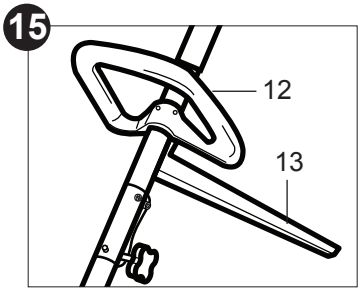

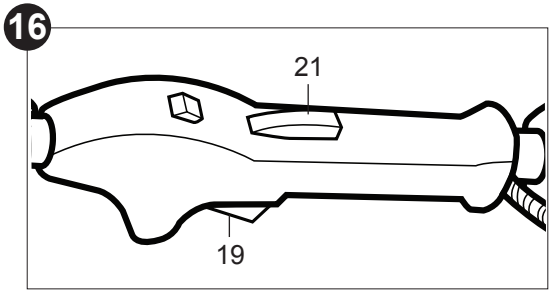

¡PELIGRO! ¡Riesgo de lesiones! La máquina únicamente se debe poner en marcha si no se han detectado defectos. Si parte del equipamiento de seguridad está defectuoso, debe cambiarse antes de volver a usarla.

Funcionamiento

Comprobaciones antes de empezar:

1. Asegúrese de que ni la máquina ni los accesorios están dañados antes de usarla. No utilice la máquina si está dañada o muestra desgaste.
2. Compruebe minuciosamente que los complementos y el accesorio de corte estén bien fijados.
3. Compruebe el nivel de combustible y rellene si fuese necesario.
4. Siempre sujete la máquina por sus agarraderas. Mantenga las agarraderas secas y limpias para garantizar un buen agarre.
5. Asegúrese de que los orificios de ventilación estén limpios y no estén obstruidos. Límpielos con un cepillo suave, si fuera necesario. El bloqueo de los orificios de ventilación puede provocar un sobrecalentamiento y daños en la máquina.
6. Use un equipo de protección individual adecuado para protegerse de los objetos ocultos que podrían lanzar los accesorios de corte.
7. Compruebe que en la zona de trabajo no haya piedras, palos, cables, etc. ni ningún otro objeto que pueda dañar la herramienta.
8. Detenga de inmediato el motor si le molesta mientras trabaja que otras personas entren en el área de trabajo. Espere siempre a que la máquina se detenga totalmente antes de posarla en el suelo.
9. No trabaje en exceso. Haga descansos periódicos para asegurarse de estar concentrado en el trabajo y de tener un control absoluto sobre la máquina.

NOTA: En algunos países la normativa define a qué hora del día y en qué días especiales está permitido usar las máquinas, así como qué restricciones se deben tener en cuenta. Pida información más detallada a las autoridades locales y respete la normativa para mantener un buen ambiente en el vecindario y evitar cometer faltas administrativas.

Puesta en marcha del motor

¡PELIGRO!¡Peligro de incendio!
> Si se ha vertido combustible, la máquina podría incendiarse.
> Limpie el combustible vertido antes de empezar.
> Encienda el motor a unos metros de distancia del lugar en que haya llenado el depósito.

NOTA: ¡Peligro de que la máquina resulte dañada!
¡Nunca enrolle el cordón de arranque alrededor de su mano! ¡Únicamente tire del asa!

¡No suelte bruscamente el asa del arranque retráctil! ¡Deje que la cuerda regrese lentamente y de forma controlada cada vez que se tire!

NOTA: Si el motor no enciende, puede que se haya ahogado. Esto es debido a que ha entrado demasiada mezcla de combustible en el momento equivocado y puede impedir que el motor encienda. Siga este procedimiento:
Quite la bujía y séquela. Tire lentamente del asa del arranque retráctil varias veces para drenar el combustible de la cámara de combustión. Espere a que el combustible se evapore y vuelva a colocar la bujía. Para evitar incendios accidentales, limpie el combustible vertido (de haberlo) y desplace la máquina a al menos 3 metros de distancia antes de encender el motor. Espere a que el motor se enfríe y después encienda el motor en frío o en caliente según se describe a continuación.

Encendido del motor en frío

1. Coloque la máquina en una superficie lisa y estable. El accesorio de corte no debe tocar el suelo ni ningún objeto.
2. Ponga el interruptor de parada (20) en **I** (Fig. 17).
3. Ponga el cebador (4) en CERRADO (Fig. 18).
4. Pulse el iniciador (6) seis veces, hasta que la burbuja esté llena de combustible (Fig. 19).

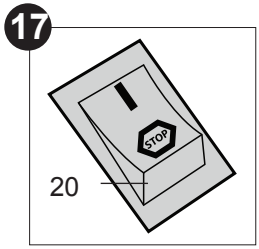

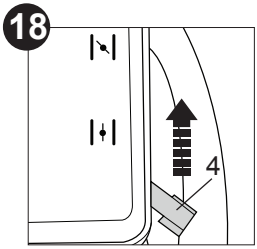

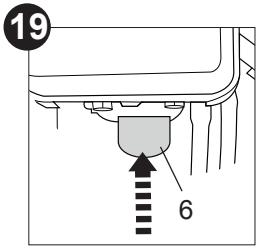

5. Presione la máquina contra el suelo con la mano izquierda.
6. Tire del asa del arranque retráctil (2) lentamente con la mano derecha, hasta que sienta una resistencia clara y, entonces, dé un buen tirón rápido. Repita hasta que el motor se encienda (Fig. 20).
7. Ponga el cebador (4) en ABIERTO [|ϕ|].
8. Deje que la máquina funcione al ralentí durante 1–2 minutos para que se caliente.

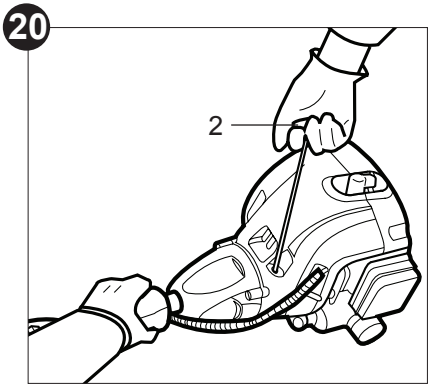

Encendido del motor en caliente

1. Coloque la máquina en una superficie lisa y estable. El accesorio de corte no debe tocar el suelo ni ningún objeto.
2. Ponga el interruptor de parada (20) en **I** (Fig. 21).
3. Ponga el cebador (4) en ABIERTO [|ϕ|] (Fig. 22).

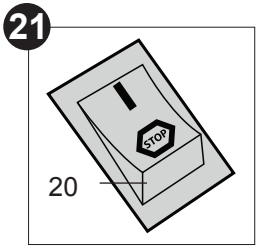

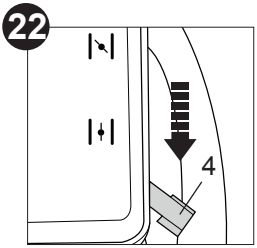

4. Presione la máquina contra el suelo con la mano izquierda.
5. Tiré rápido y con fuerza del asa del arranque retráctil (2). Repita hasta que el motor se encienda.

Después de encender el motor

1. Pulse el bloqueo del gatillo del acelerador (21) y después pulse lentamente el gatillo del acelerador (19) para aumentar la velocidad del motor.
2. Compruebe que la máquina deja de girar cuando suelta el gatillo del acelerador (19).
3. Si el motor funciona correctamente, levante con cuidado la máquina y fíjela al arnés (10) con el clip.

¡ADVERTENCIA!Siempre enganche la máquina al arnés (10). No la lleve solo con las manos.

Apagado del motor

1. Suelte el gatillo del acelerador (19) y deje la máquina funcionando al ralentí durante un rato.
2. Ponga el interruptor de parada (20) en **STOP**.

¡ADVERTENCIA!¡La máquina sigue funcionando durante un tiempo incluso después de haber apagado el motor! ¡Espere a que se detenga totalmente antes de posar la máquina!

Alimentación del hilo para desbrozar

El cabezal de la desbrozadora (28) está equipado con un tope que ayuda a alimentar el hilo de corte (31). Simplemente presione el tope con el suelo mientras la máquina esté en funcionamiento y la bobina liberará nuevo hilo de corte. Hay una cuchilla del hilo de corte (32) integrada en la protección de la desbrozadora (27) y recorta el hilo de corte con la longitud necesaria (Fig. 23).

23

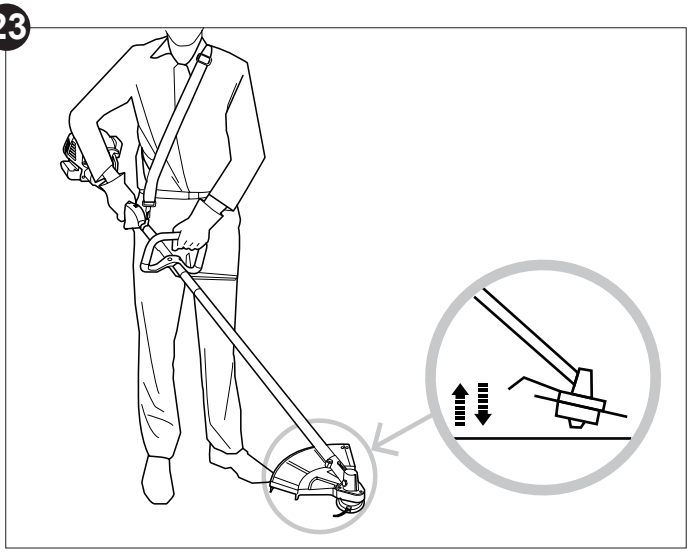

Consejos para cortar/desbrozar

¡ADVERTENCIA! Evite que la cuchilla entre en contacto con piedras, cables, cristales, etc. que puedan provocar lesiones al operario. Revise la cuchilla periódicamente para detectar daños, fisuras o roturas.

¡ADVERTENCIA! Cuando se trabaja con la cuchilla, siempre existe un peligro de retroceso si el cabezal de corte entra en contacto con un objeto duro. El retroceso provocará la paralización repentina del cabezal de corte, lo que, a su vez, supone que el cabezal de corte esté obligado a ir en la dirección contraria a la rotación de la cuchilla. Asegúrese de que mantiene bien agarrada la máquina con ambas manos. En el supuesto de que se produzca un retroceso, manténgase firme para evitar lesiones.

> Manténgase recto, no se incline hacia adelante y preste atención a la postura. Mantenga los pies separados para ayudar a mantener el equilibrio del cuerpo.
> Introduzca con cuidado el accesorio de corte desde arriba cuando vaya a cortar maleza larga.
> Mueva el accesorio de corte hacia la base de los árboles jóvenes o la vegetación más gruesa.
> No levante el accesorio de corte por encima de la cadera. Cuanto más alto sostenga el accesorio de corte, mayor es la probabilidad de que salgan disparados objetos (Fig. 24).

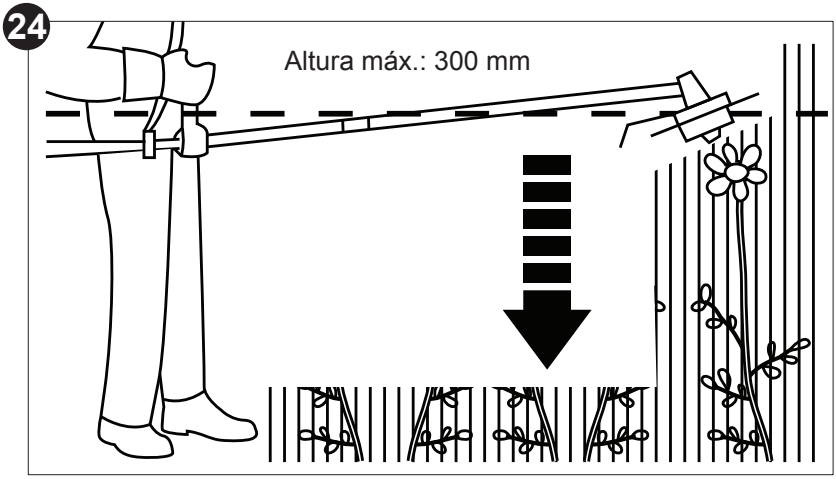

> Evite cortar hierba alta de un solo corte. Desbroce la hierba más alta por etapas (Fig. 25).

25

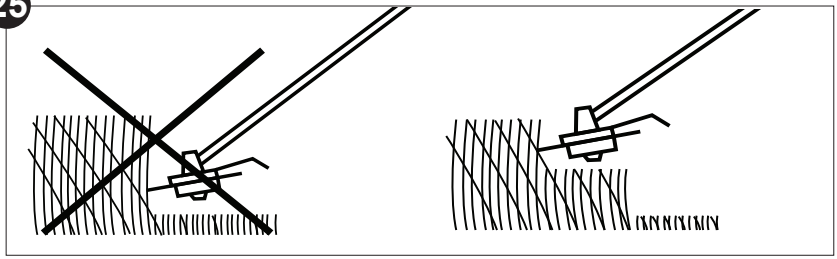

> Sujete el accesorio de corte justo por encima del suelo en un ángulo de aproximadamente 30° (Fig. 26).
> Desplace la máquina con un movimiento lento y regular, de izquierda a derecha, antes de volver a la posición inicial y desbrozar la siguiente zona (Fig. 27).

26

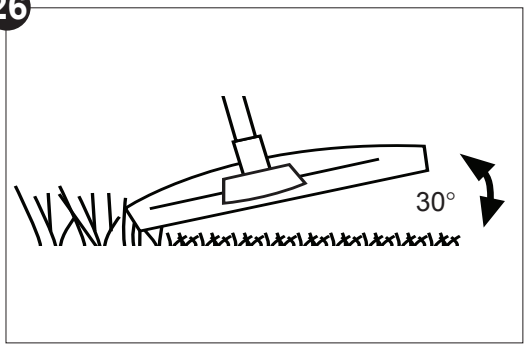

27

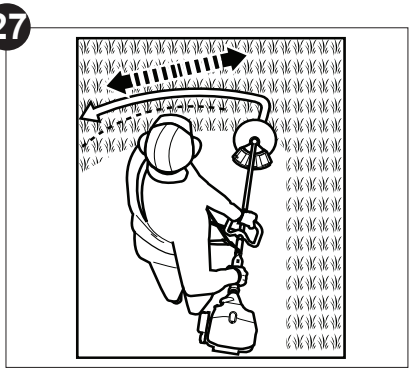

> Compruebe que el accesorio de corte sigue estando limpio y libre de recortes para evitar que se bloquee. Asegúrese de que el interruptor de parada (20) está en **I** y que se ha retirado el conector de la bujía (3) antes de comprobar si hay defectos en el accesorio de corte.
> Evite cortar hierba mojada, ya que tiende a pegarse a las partes en movimiento.
> Preste especial atención a la hora de trabajar cerca de árboles y arbustos (Fig. 28).

28

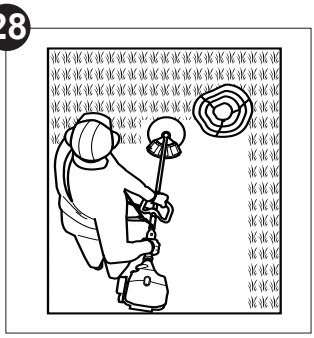

Después de su uso

1. Apague el motor, desconecte el conector de la bujía y deje que se enfríe el motor.
2. Revise, limpie y guarde la máquina tal y como se describe más adelante.

¡ADVERTENCIA! El accesorio de corte sigue funcionando durante un tiempo incluso después de haber apagado el motor. Espere a que se detenga totalmente antes de posar la máquina en el suelo.

Las reglas de oro para un buen cuidado

¡ADVERTENCIA! Siempre apague el motor, desconecte el conector de la bujía (3) y deje que se enfríe el motor antes de realizar tareas de revisión, mantenimiento y limpieza.

¡PELIGRO! Un mantenimiento correcto es esencial para un funcionamiento seguro y libre de problemas. Un mantenimiento inadecuado, o un fallo al abordar un problema de forma instantánea puede provocar un fallo de funcionamiento, lo que a su vez puede resultar en lesiones graves o incluso la muerte.

1. Mantenga la máquina limpia. Elimine los restos después de cada uso y antes de guardarla.
2. Una limpieza regular y adecuada ayudará a asegurar un uso seguro y prolongar la vida de la máquina.
3. Revise la máquina antes de cada uso para detectar piezas desgastadas o dañadas. No lo utilice si encuentra partes rotas o desgastadas. Cambie las piezas desgastadas cuando sea necesario o contacte con un servicio de reparaciones autorizado antes de volver a usar la máquina.

¡ADVERTENCIA! ¡Realice únicamente las tareas de reparación y mantenimiento en función de estas instrucciones! ¡Todas las demás tareas deberán ser realizadas por una persona cualificada!

Limpieza

NOTA: No utilice detergentes o desinfectantes químicos, alcalinos, abrasivos o agresivos para limpiar esta máquina, ya que pueden dañar su superficie.

Limpieza de la carcasa

> Utilice un paño húmedo sin pelusas para limpiar la carcasa.
> No sumerja la máquina en agua ni en ningún otro líquido.
> Limpie los orificios de ventilación (9) de la parte inferior y de la tapa lateral del motor con un cepillo suave. Los orificios de ventilación (9) atascados pueden provocar que el motor se recaliente.
> A continuación, pase un paño seco por la superficie.

Limpieza del accesorio de corte

> Desmonte el accesorio de corte en el orden inverso al que siguió al montarlo.
> Use aire comprimido (máx. 3 bares) para retirar la suciedad acumulada en el accesorio de corte.
> Utilice un paño húmedo sin pelusas para limpiar la superficie.
> A continuación, pase un paño seco por la superficie.

Tabla de mantenimiento

Revise y realice el mantenimiento de esta máquina periódicamente con arreglo a lo que se indica en esta tabla. Mantenga la máquina en buen estado durante el mantenimiento.

Parte	Tarea	Antes/ después de cada uso	Cada 10 horas de funcionamiento	Cada 25 horas de funcionamiento
Bujía	comprobar			X
	limpiar			X
	reemplazar		cuando sea necesario	
Filtro de aire	comprobar	X		
	limpiar		X	
	reemplazar		cuando sea necesario	
Filtro y conductos del combustible	limpiar		cuando sea necesario	
	reemplazar		cuando sea necesario	
Accesorio de corte	comprobar	X		
	lubricar	X		
	limpiar	X		
	reemplazar		cuando sea necesario	

Hilo de corte

Si el hilo de corte se termina, habrá que cambiar el carrete por otra del mismo tipo o rellenar la existente con más hilo.

Antes de cambiar el carrete o el hilo de corte:
1. Coloque la máquina en una superficie lisa y estable con el conjunto del carrete mirando hacia arriba.
2. Abra el conjunto del carrete desenroscando el tope en el sentido de las agujas del reloj (Fig. 29).

29
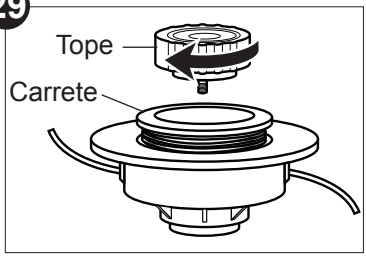

Para cambiar el carrete:
1. Retire el viejo del conjunto del carrete.
2. Cámbielo por uno nuevo del mismo tipo.

Para cambiar el hilo de corte:
1. Retire el carrete viejo y quite lo que quede de hilo de corte.
2. Corte un nuevo hilo de corte de 6 metros de largo con un diámetro de 2 mm.
3. Forme un lazo en el medio del hilo e insértelo en el gancho del carrete.
4. Enrosque ambas partes del hilo de corte en el sentido de las agujas del reloj y alrededor del carrete (Fig. 30). Vea la flecha de la marca “WIND CORD” en el carrete para saber en qué dirección debe enroscar.
5. Coloque el carrete en el conjunto del carrete y pase cada extremo del hilo de corte por su agujero correspondiente (Fig. 31).
6. Tire de ambos extremos del hilo de corte para que queden unos 15 cm de hilos de corte sueltos.
7. Vuelva a colocar el tope y gírelo en sentido contrario a las agujas del reloj para fijar las piezas en su sitio, presionando el carrete hacia el conjunto del carrete.

30
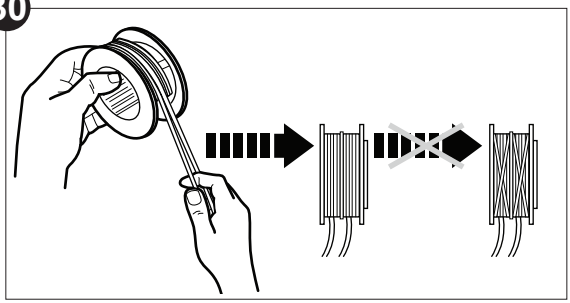

31
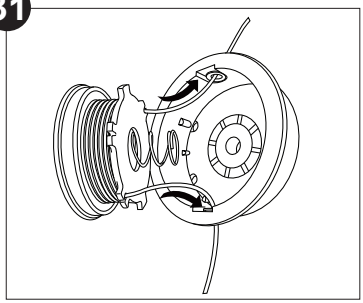

¡ADVERTENCIA! Después de cambiar el hilo de corte, ponga en marcha la máquina sin carga durante al menos un minuto para asegurarse de que ha instalado bien el hilo y que la máquina funciona correctamente.

¡ADVERTENCIA! ¡Nunca utilice hebras o hilos de corte de acero!

NOTA: Para mantener el hilo de corte elástico, retire el cabezal de la desbrozadora (28) y guárdela en un lugar húmedo. Dos o tres días antes de empezar la nueva temporada, sumerja el hilo de corte en agua para mantenerlo flexible.

Filtro de aire

Revise el filtro de aire periódicamente. Límpielo o sustitúyalo por uno nuevo, si fuera necesario.

1. Pulse la pestaña de bloqueo situada en la parte inferior de la funda del filtro del aire (5) y abra la tapa (Fig. 32).
2. Retire el filtro y golpéelo sobre una superficie estable para eliminar el polvo. Use aire comprimido (máx. 3 bares) para retirar la suciedad que no se desprenda.
3. Aplique una pequeña cantidad de aceite de filtro de aire sobre el filtro para obtener un rendimiento óptimo. Escurra el aceite sobrante y ponga el filtro en su funda.
4. Vuelva a colocar el filtro y cierre la tapa de la funda del filtro de aire (5).

32

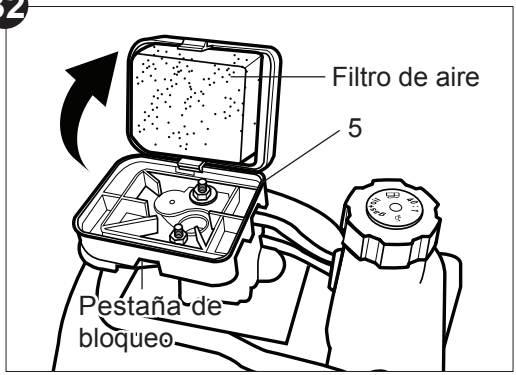

Combustible, filtro y conductos del combustible

El depósito de combustible de esta máquina cuenta con un filtro situado en el extremo libre del conducto de combustible. Si es necesario limpiar o cambiar el filtro, contacte con un servicio de atención al cliente autorizado o con una persona con una cualificación similar.

> Use combustible reciente (menos de 30 días) o añada un estabilizador de combustible.
> Vacíe el depósito de combustible después de cada uso.
> Antes de guardarla, retire el combustible del producto cuando la máquina esté parada.

Cambie los conductos y los filtros del combustible cada 2 años.

Bujía

NOTA: Para lograr un buen rendimiento, la bujía debe estar bien calibrada y no contar con ningún depósito.

Revise la bujía cada 25 horas o antes de guardar la máquina durante más de 30 días. Límpiela o sustitúyala por una nueva, si fuera necesario.

1. Desconecte el conector de la bujía (3).
2. Afloje la bujía en sentido contrario a las agujas del reloj usando la multiherramienta I (33) y extráigala con cuidado.
3. Compruebe que la bujía no esté dañada ni desgastada. El color del electrodo debería se marrón claro.
4. Elimine todos los depósitos del electrodo con un cepillo metálico suave. No limpie profundamente el electrodo.
5. Seque la bujía con un paño suave si estuviese mojada de combustible.
6. Compruebe la calibración de la bujía. Debe ser de 0,6–0,7 mm (Fig. 33).

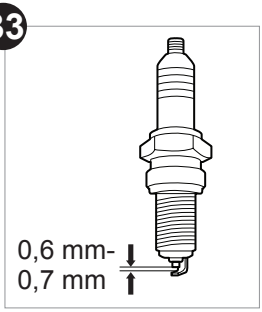

7. Reemplace la bujía por una nueva si el electrodo o el aislamiento están dañados.
8. Al cambiar la bujía, primero enrósquela a mano y después apriétela un poco con la multiherramienta I (33).

NOTA: ¡No apriete demasiado la bujía para evitar posibles daños!

9. Vuelva a colocar el conector de la bujía (3).

Cabezal del engranaje

El cabezal del engranaje está lleno de grasa. Si resultase necesario rellenarlo de grasa, contacte con un servicio de atención al cliente autorizado o con una persona con una cualificación similar.

Hoja de corte

Retire la cuchilla y límpiela. Compruebe si hay algún daño y protéjala de la corrosión. Si es necesario, lleve las cuchillas a un distribuidor autorizado para que las afile.

Carburador

El carburador ya viene ajustado por el fabricante. Si es necesario ajustar el carburador, contacte con un servicio de atención al cliente autorizado o con una persona con una cualificación similar. No realice ningún ajuste usted mismo.

Silenciador

Si es necesario ajustar o cambiar el silenciador, contacte con un servicio de atención al cliente autorizado o con una persona con una cualificación similar.

Partes de repuesto

¡ADVERTENCIA! ¡Riesgo de lesiones! El uso de recambios no conformes puede provocar graves lesiones o la muerte.

El consumidor puede cambiar las siguientes piezas de esta máquina. Las partes de repuesto están disponibles en cualquier distribuidor autorizado o a través de nuestro servicio al cliente.

Descripción	N.º de modelo o especificación
Hoja de corte	4 dientes, Ø 230 x 1,8 mm
Hilo de corte	Hilo de nailon de Ø 2 mm
Bujía	TORCH L8RTC (Hueco entre electrodos: 0,6–0,7 mm) u otro modelo con las mismas especificaciones

Reparación

Esta máquina no contiene ninguna pieza que pueda ser reparada por el consumidor. Póngase en contacto con un centro de servicio autorizado o persona con cualificación similar para que lo compruebe y repare.

Almacenamiento

¡ADVERTENCIA! ¡Riesgo de lesiones! ¡Asegúrese de que ninguna persona no autorizada tiene acceso a la máquina!

NOTA: Es importante mantener unas buenas condiciones de almacenamiento para evitar que la máquina se estropee.

1. Limpie la máquina tal y como se ha descrito anteriormente.
2. Coloque las protecciones de transporte, si procede.
3. Guarde la máquina y sus accesorios en un lugar seco, bien ventilado y que no se congele.
4. Guarde siempre la máquina en un lugar al que no puedan acceder niños. La temperatura de almacenamiento ideal es de entre 10 y 30 °C.

5. Guarde la máquina en su bolsa o cúbrala con un paño adecuado para protegerlo del polvo.

Almacenamiento por poco tiempo (menos de 1 día)

1. Deje que la máquina se enfríe antes de guardarla.
2. Guarde la máquina en la posición más horizontal posible. Compruebe que salga mezcla de combustible y aceite del carburador.

Almacenamiento para mucho tiempo

NOTA: ¡Peligro de que la máquina resulte dañada!

> Si no va a utilizar la máquina durante algún tiempo, retire el combustible de la máquina. Así evitará que se forme un pegote en el motor y en la bomba de grasa.

> Guarde la máquina en un lugar seco y alejado de posibles fuentes de ignición como hornos, termostatos de gas, etc.

1. Vacíe el depósito de combustible (8) usando una bomba para combustible si no va a utilizar la máquina durante más de 1 día y, especialmente, antes de guardarla durante el invierno.
2. Encienda el motor y deje que funcione hasta que se apague solo (véase “Puesta en marcha del motor”).
3. Deje que el motor se enfríe (aprox. 5 min).
4. Desconecte el conector de la bujía (3).
5. Vierta una cucharilla de aceite limpio para motores de dos tiempo en la cámara de combustión.
6. Tire varias veces del asa del arranque retráctil lentamente para cubrir los componentes internos de aceite de motor.
7. Vuelva a colocar el conector de la bujía (3).

Transporte

1. Apague el motor y desconecte el conector de la bujía (3) antes de transportar la máquina.
2. Coloque las protecciones de transporte, si procede.
3. Sujete siempre la máquina por el tubo inferior del eje de transmisión (17).
4. Proteja la máquina de cualquier impacto fuerte o de las grandes vibraciones que se pueden producir durante el transporte en vehículos.
5. Ate la máquina para evitar que se deslice o caiga, pierda combustible, se dañe o provoque lesiones.

Si va a transportar la máquina en un vehículo:

> Deje que la máquina se enfríe.

> Vacíe el depósito de combustible (8).

> Ate la máquina para evitar que se deslice usando cuerdas elásticas (no incluidas) y los ganchos de transporte del vehículo.

Resolución de problemas

Los supuestos fallos están a menudo relacionados con causas que los operadores pueden arreglar por ellos mismos. Por lo tanto, revise la máquina usando esta sección. En la mayoría de los casos, el problema se puede resolver rápidamente.

¡ADVERTENCIA! ¡Realice únicamente los pasos que se describen en este manual de instrucciones! ¡Cualquier otra inspección, tarea de mantenimiento o reparación deberá ser realizada por un servicio de atención al cliente autorizado o por una persona con una cualificación similar si usted no puede resolver el problema!

Problema	Posible causa	Solución
El motor no arranca	¿Está vacío el depósito de combustible?	¡Compruébelo antes de encenderlo!
	¿Está el interruptor de parada en **O**?	Siga el procedimiento de encendido del motor.
	¿Procedimiento de encendido del motor incorrecto?	Siga el procedimiento de encendido del motor.
	¿El conector de la bujía no está bien fijado?	Coloque bien el conector de la bujía.
	¿Está mojada la bujía?	Seque la bujía.
	¿El conector de la bujía está sucio?	Limpie el conector de la bujía.
	¿Ha pulsado el iniciador para encender con el motor caliente? ¿Hay demasiado combustible en la cámara de combustión?	Suelte el bloqueo del gatillo del acelerador, ponga el cebador en CERRADO y encienda el motor varias veces. Si el motor no enciende: extraiga la bujía y seque los electrodos.
	¿La bujía está sucia (la punta está oxidada)?	Limpie la bujía.
	¿No ha pulsado el iniciador para encender con el motor frío?	Pulse el iniciador 6 veces antes de arrancar. Siga el procedimiento de encendido del motor.

Resolución de problemas

Problema	Posible causa	Solución
El motor no arranca	¿La distancia desde el electrodo hasta la bujía es demasiado grande?	Establezca un hueco entre electrodos de 0,6–0,7 mm.
	¿Combustible o mezcla incorrectos?	Apague el motor, vacíe el depósito y después llénelo con la mezcla correcta de combustible y aceite (40:1).
	¿El filtro del combustible está obstruido?	Limpie/cambie el filtro del combustible.
	¿Bujía defectuosa?	Cambie la bujía.
	¿Está frío el motor?	Siga el procedimiento de encendido en frío.
	¿La configuración del carburador no es correcta?	Haga que una persona cualificada ajuste el carburador.
El motor no alcanza la velocidad máxima.	¿Está sucio el filtro del aire?	Limpie el filtro de aire.
	¿Combustible o mezcla incorrectos?	Apague el motor, vacíe el depósito y después llénelo con la mezcla correcta de combustible y aceite (40:1).
	¿La configuración del carburador no es correcta?	Haga que un experto lo ajuste.
La máquina no corta bien.	¿Está usando el accesorio de corte inadecuado?	Elija el accesorio de corte adecuado en cada caso.
	¿Altura de corte equivocada?	Ajuste la altura de corte.
	¿La protección para cortar/desbrozar está obstruida?	Limpie la protección para cortar/desbrozar?
	¿La cuchilla no está lo bastante afilada?	Cambie la cuchilla.
Vibración/ruido o humo excesivos.	¿Está roto el accesorio de corte?	Cambie el accesorio roto.
	¿Bridas/tuercas sueltas?	Apague el motor y apriete los tornillos flojos.
	¿Combustible o mezcla incorrectos?	Apague el motor, vacíe el depósito y después llénelo con la mezcla correcta de combustible y aceite (40:1).

Reciclaje y eliminación

1. Las máquinas viejas se pueden reciclar y, por lo tanto, no debe tirarlas al contenedor doméstico. Le pedimos que nos ayude a ahorrar recursos y proteger el medio ambiente entregando esta máquina en un centro de recogida adecuado (si existe uno).
2. La gasolina, el aceite usado, la mezcla de aceite y gasolina y los objetos que estén manchados de aceite, p. ej. ropa de limpieza, no pertenecen a la basura doméstica. Elimine todos los artículos contaminados con aceite en conformidad con las directrices locales y entréguelos en un centro de reciclaje.
3. La máquina viene en un embalaje que la protege de daños durante el envío. Conserve el embalaje hasta que esté seguro de que se hayan entregado todas las piezas y de que la máquina funciona correctamente. A continuación, recicle el embalaje.

Garantía

Este producto tiene la garantía de **2** años a partir de la fecha de compra, salvo en las piezas de desgaste.

La garantía cubre cualquier avería o disfunción del artículo en condiciones de uso conformes a las previstas para el producto y la información contenida en el presente manual de uso. Para poder optar a la garantía, es obligatorio presentar **una prueba de compra** (recibo de caja o factura) y el producto debe estar completo, con todos sus accesorios.

La cláusula de garantía no cubre los deterioros derivados del desgaste normal, la falta de mantenimiento, negligencias, el montaje defectuoso o un uso inadecuado (golpes, caso omiso de las recomendaciones en el uso de la alimentación eléctrica, almacenamiento, condiciones de uso…). También quedan excluidas de la garantía las consecuencias nefastas resultantes del uso de accesorios o de piezas de recambio no originales, el desmontaje o la modificación del aparato.

Relaciones con la garantía legal:

Independientemente de la garantía otorgada, Brico Dépôt se hace responsable de los defectos de conformidad del bien con el contrato y de los redhibitorios según las condiciones previstas en los artículos 114, 116 y 123 del real decreto 1/2007

Declaración de conformidad CE

FPPBC25-6

CE

(EN) EU DECLARATION OF CONFORMITY
(FR) DÉCLARATION UE DE CONFORMITÉ
(PL) DEKLARACJA ZGODNOŚCI UE
(RO) DECLARAȚIA DE CONFORMITATE UE
(ES) DECLARACIÓN UE DE CONFORMIDAD
(PT) DECLARAÇÃO DE CONFORMIDADE UE

Product/ Produit/ Produkt/Produsul/Producto/Produto

> Brush cutter/Débroussailleuse/Obcinarka do zarośli/Mașina de tuns tufișuri/Desbrozadora/Aparador de sebes
> FPPBC25-6
> 25cm^3, 0.8 kW
> 000001 - 999999

Name and address of the manufacturer or his authorised representative:
Nom et adresse du fabricant ou de son mandataire :
Nazwa i adres producenta lub jego upoważnionego przedstawiciela:
Denumirea și adresa producătorului sau a reprezentantului său autorizat:
Nombre y dirección del fabricante o de su representante autorizado:
Nome e endereço do fabricante ou do respetivo mandatário:

Kingfisher International Products B.V.,
Rapenburgerstraat 175E,
1011 VM Amsterdam,
The Netherlands
www.kingfisher.com/products

This declaration of conformity is issued under the sole responsibility of the manufacturer.
La présente déclaration de conformité est établie sous la seule responsabilité du fabricant.
Niniejsza deklaracja zgodności wydana zostaje na wyłączną odpowiedzialność producenta.
Prezenta declarație de conformitate este emisă pe răspunderea exclusivă a producătorului.
La presente declaración de conformidad se expide bajo la exclusiva responsabilidad del fabricante.
A presente declaração de conformidade é emitida sob a exclusiva responsabilidade do fabricante.

Object of the declaration/Objet de la déclaration/Przedmiot deklaracji/Obiectul declarației/Gegenstand der Erklärung/Objeto de la declaración/Objeto da declaração

Product/Produit/Produkt/Produsul/ Producto/ Produto	**Model/Modèle/Model/ Modelul/Modelo/ Modelo**	**EAN**
Brush cutter/Débroussailleuse/Obcinarka do zarośli/Mașina de tuns tufișuri/Desbrozadora/ Aparador de sebes	FPPBC25-6	3663602939993

The object of the declaration described above is in conformity with the relevant Union harmonisation legislation:
L'objet de la déclaration décrit ci-dessus est conforme à la législation d'harmonisation de l'Union applicable :
Wymieniony powyżej przedmiot niniejszej deklaracji jest zgodny z odnośnymi wymaganiami unijnego prawodawstwa harmonizacyjnego:
Obiectul declarației descris mai sus este în conformitate cu legislația relevantă de armonizare a Uniunii:
El objeto de la declaración descrita anteriormente es conforme con la legislación de armonización pertinente de la Unión:
O objeto da declaração acima descrito está em conformidade com a legislação de harmonização da União aplicável:

2006/42/EC as amended Machinery Directive
2014/30/EU as amended Directive Electromagnetic compatibility
2000/14/EC as amended Outdoor Noise Directive
2016/1628/EU Regulation Gaseous and Particulate Pollutant Emission Limits
2011/65/EU as amended Directive Restriction of the use of certain hazardous substances in electrical and electronic equipment
2006/42/CE telle que modifiée Directive sur les machines
2014/30/UE telle que modifiée Directive Compatibilité électromagnétique
2000/14/CE telle que modifiée Directive relative aux émissions sonores dans l'environnement des matériels destinés à être utilisés à l'extérieur des bâtiments
2016/1628/UE Règlement relatif aux exigences concernant les limites d'émission pour les gaz polluants et les particules polluantes
2011/65/UE telle que modifiée Directive relative à la limitation de l'utilisation de certaines substances dangereuses dans les équipements électriques et électroniques
2006/42/WE w zmienionej dyrektywie maszynowej
2014/30 / UE ze zmianami Dyrektywa Kompatybilność elektromagnetyczna
2000/14/WE w zmienionej dyrektywie w sprawie hałasu na zewnątrz
2016/1628/UE limity emisji zanieczyszczeń gazowych i cząstek stałych
2011/65 / UE ze zmianami Dyrektywa Ograniczenie stosowania niektórych niebezpiecznych substancji w sprzęcie elektrycznym i elektronicznym
2006/42/CE, astfel a fost modificată Directiva privind echipamentele
2014/30/UE, astfel a fost modificată Directiva privind compatibilitatea electromagnetică
2000/14/CE, astfel a fost modificată Directiva privind zgomotul în aer liber
2016/1628/UE Regulamentul privind emisiile de poluanți gazoși și de particule poluante
2011/65/UE, astfel a fost modificată Directiva privind limitarea utilizării anumitor substanțe periculoase în echipamentele electrice și electronice
Directiva sobre maquinaria modificada 2006/42/CE
2014/30/UE modificada Directiva Compatibilidad electromagnética
2000/14/CE modificada Directiva sobre ruido al aire libre
2016/1628/Reglamento de la UE Límites de emisiones de contaminantes gaseosos y partículas
2011/65/UE modificada Directiva Restricción del uso de determinadas sustancias peligrosas en equipos eléctricos y electrónicos
2006/42/CE como diretiva de máquinas alteradas
2014/30/UE como alteração da compatibilidade eletromagnétic
2000/14/CE como diretiva de ruído exterior alterada
Limites de emissão de poluentes gasosos e de poluentes de partículas 2016/1628/REGULAMENTO da UE
2011/65/UE como restrição diretiva alterada da utilização de certas substâncias perigosas em equipamentos elétricos e eletrónicos

Measured Sound Power Level/ Niveau de puissance acoustique mesuré/ Zmierzony poziom mocy akustycznej/ Nivel de putere acustică măsurat/ Nivel de potencia sonora medido / Nível de potência sonora medido: 109.3 dB (A)

Guaranteed Sound Power Level/ Niveau de puissance acoustique garanti/ Gwarantowany poziom mocy akustycznej/ Nivel de putere acustică garantat/ Nivel de potencia sonora garantizado/ Nível de potência sonora garantido: 111 dB (A)

Engine Model/ Modèle de moteur/ Model silnika/ Modelul motorului/ Modelo de motor/ Modelo de motor: SL33

Declaración de conformidad CE

FPPBC25-6

References to the relevant harmonised standards used or references to the other technical specifications in relation to which conformity is declared: Références des normes harmonisées pertinentes appliquées, y compris la date de celles-ci, ou des autres caractéristiques techniques, y compris la date de celles-ci, par rapport auxquelles la conformité est déclarée: Odwołania do odnośnych norm zharmonizowanych, które zastosowano, wraz z datą normy, lub do innych specyfikacji technicznych, wraz z datą specyfikacji, w odniesieniu do których deklarowana jest zgodność: Trimiteri la standardele armonizate relevante folosite, inclusiv data standardului, sau trimiteri la celelalte specificații tehnice, inclusiv data specificațiilor, în legătură cu care se declară conformitatea: Referencias a las normas armonizadas pertinentes utilizadas, incluidas las fechas de las normas, o referencias a las otras especificaciones técnicas, incluidas las fechas de las especificaciones, respecto a las cuales se declara la conformidad: Referências às normas harmonizadas aplicáveis utilizadas, incluindo a data da norma, ou às outras especificações técnicas, incluindo a data da especificação, em relação às quais é declarada a conformidade:
EN ISO 11806-1:2011 EN ISO 14982:2009
Authorized signatory and technical file holder/ Signataire et responsable de la documentation technique autorisé/Podmiot uprawniony do wystawienia i adres przechowywania dokumentacji technicznej/ Semnatar autorizat şi deţinătorul dosarului ethnic/Firmante autorizado y titular del expediente técnico/ Signatário autorizado e detentor da ficha técnica: Kingfisher International Products B.V., Rapenburgerstraat 175E, 1011 VM Amsterdam, The Netherlands www.kingfisher.com/products   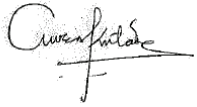   David Awe Group Quality & Sustainability Director On/le/dnia/la/am/el/em: 11/08/2020

Manufacturer, Fabricant, Prodecent, Producător, Fabricante:

UK Manufacturer:
Kingfisher International Products Limited
3 Sheldon Square London W2 6PX
United Kingdom

EU Manufacturer:
Kingfisher International Products B.V.
Rapenburgerstraat 175E 1011 VM Amsterdam
The Netherlands

ES www.bricodepot.es

Para consultar los manuales de instrucciones en línea, visite www.kingfisher.com/products