COOKE™ &LEWIS

Christianna

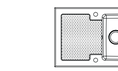

EAN: 5059340118390

EAN: 5059340118383

V31120 BX220IM

Your product - **Votre produit** - Twój produkt - **Ваша продукция** - Ihr Produkt - **Ürününüz** - Su producto - **O seu produto** - Produsul dumneavoastră

(01)x1

You will need - **Vous aurez besoin de** - Będziesz potrzebował - **Вам потребуется** - Sie benötigen - **İhtiyacınız olacak** - Necesitará - **Precisa de** - Veți avea nevoie de

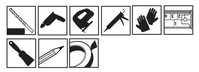

01

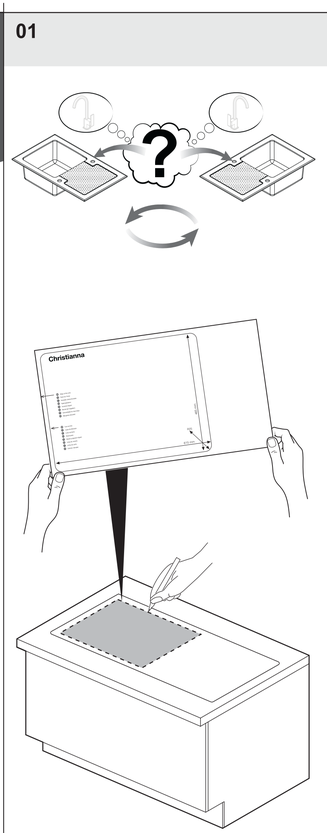

02

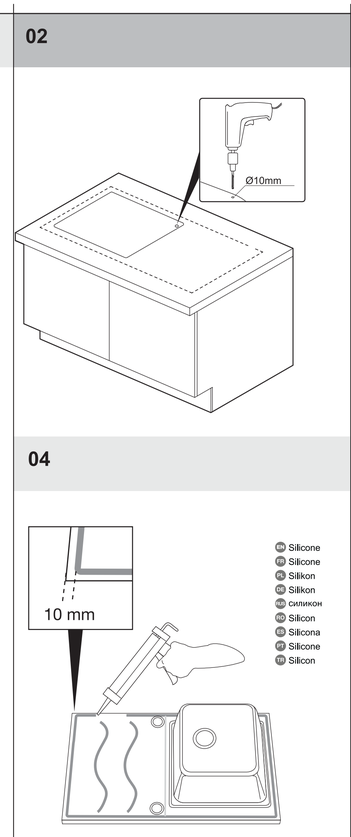

03

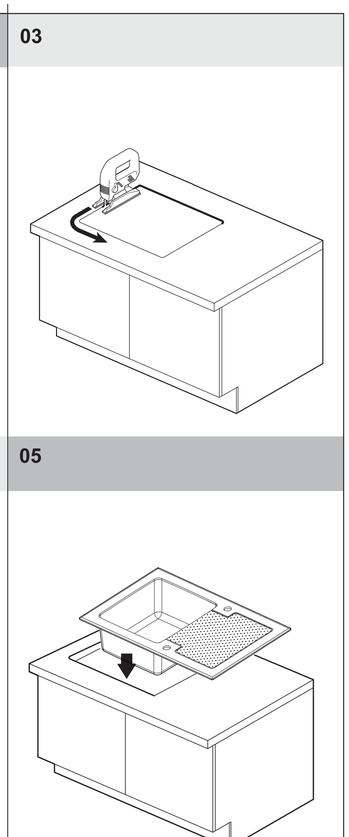

04

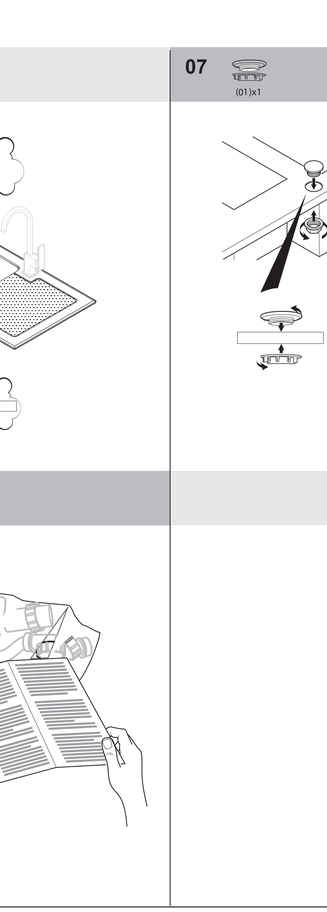

05

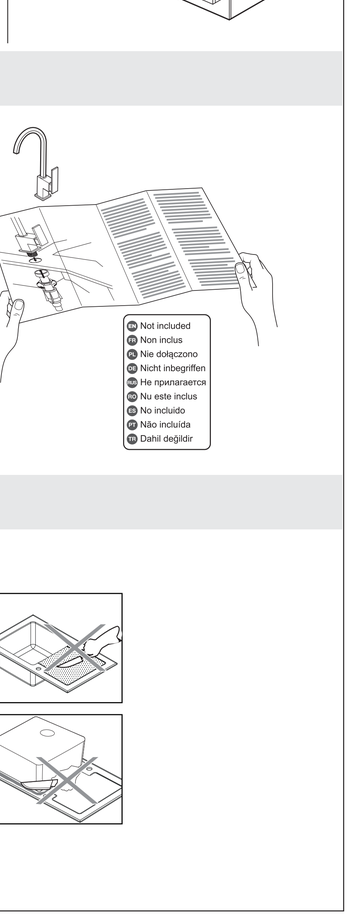

06

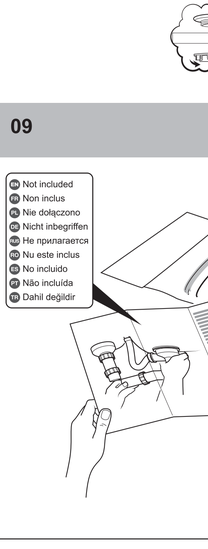

07

08

09

Before you start...

- Do not use a knife to open the boxes as this may damage the contents.
- Don't rush, read the instructions first and familiarise yourself with the sequence before you begin.
- Empty the fittings into a bowl or keep them in their bag so they don't get lost.
- Make sure that any pre-installation work on re-positioning electrical sockets, gas and water supplies has been carried out by a suitably qualified person to comply with all local regulations before you start installation.
- Make sure you have all of the parts listed. Check all of the packaging as components may be concealed; do not dispose of packaging until you have located all of the parts.
- When you are ready to start make sure you have the right tools to hand, plenty of space and a clean dry area for assembly.
- For domestic use only.
- CAUTION: Do not overtighten fixings as this may damage the product.
- Failure to follow these instructions may result in personal injury, damage to the product and your property.
- If you are in any doubt as to how to install this product, consult a technically competent person.

Safety

- CAUTION: Sink edges may be sharp; handle with caution. Do not install a damaged sink. Inspect carefully.
- Wear safety glasses when working under the sink or cutting pipe and other materials.
- CAUTION: Always ensure the product is securely fitted before use.
- CAUTION: To avoid the risk of static electric shock, the sink must be bonded to earth. If in doubt, seek the advice of a professionally qualified electrician.
- Some parts could be hazardous to small children.
- Keep all parts out of reach and do not leave children unattended in the assembly area.
- Always wear appropriate personal protective equipment when operating power tools.

Care & Maintenance

- Sinks are easy to clean with a sponge and some soapy water or ordinary cleaning product.
- Never use any type of abrasive or scouring products and pads, which could scratch the sink. Do not use chlorine, do not leave wet metal objects in the sink to prevent any risk of oxidisation.
- Never use any solvents, scourers, abrasives, bleach, acids, strong detergents, aggressive chemical cleaners or solvent type cleaning solutions on the product.
- Do not let acidic foods/liquids like fruit, salad dressing, or vinegar sit on the surface of your sink for an extended period of time. Long-term contact with acidity will cause harm to the surface of the sink.
- Don't allow soap or cleaners to dry on the sink. Be sure to rinse regularly to get rid of any harmful chemicals in the soap.
- Do not use your sink as a cutting board. Sharp objects like knives can damage the sink.
- Don't leave steel or iron pots/cookware in the sink for a long period of time as this can lead to staining and rusting of your sink.
- Be sure to put any wet sponges or cleaning mats somewhere other than the surface of your sink. These items may also lead to the rusting and staining of your sink's surface.

Guarantee conditions

We take special care to select high quality materials and use manufacturing techniques that allow us to create products incorporating design and durability. This Cooke and Lewis Sink product has a manufacturer's guarantee of 15 years against manufacturing defects, from the date of purchase (from in store) or date of delivery (if bought online), at no additional cost for normal (non-professional or commercial) household use.

To make a claim under this guarantee, you must present your proof of purchase (such as a sales receipt, purchase invoice or other evidence admissible under applicable law), please keep your proof of purchase in a safe place. For this guarantee to apply, the product you purchased must be new, it will not apply to second hand or display products. Unless stated otherwise by applicable law, any replacement product issued under this guarantee will only be guaranteed until expiry of the original period guarantee period.

This guarantee covers product failures and malfunctions provided the product was used for the purpose for which it is intended and subject to installation, cleaning, care and maintenance in accordance with the information contained in these terms and conditions, in the user manual and standard practice, provided that standard practice does not conflict with the user manual.

This guarantee does not cover defects and damage caused by normal wear and tear or damage that could be the result of improper use, faulty installation or assembly, neglect, accident, misuse, or modification of the product. Unless stated otherwise by applicable law, this guarantee will not cover, in any case, ancillary costs (shipping, movement, costs of uninstalling and reinstalling, labour etc), or direct and indirect damage.

If the product is defective, we will within a reasonable time replace or refund it.

Rights under this guarantee are enforceable in the country in which you purchased this product. Guarantee related queries should be addressed to the store you purchased this product from.
The guarantee is in addition to and does not affect your statutory rights.

Avant de commencer...

- Ne pas utiliser de couteau pour ouvrir les boîtes car cela peut endommager le contenu.
- Ne pas se précipiter, lire d'abord les instructions et se familiariser avec l'ordre des opérations avant de commencer.
- Placer les raccords dans un bol ou les conserver dans l'emballage afin de ne pas les égarer.
- Avant de procéder à l'installation, s'assurer que tous les travaux préalables à l'installation, tels que le déplacement des prises électriques, des raccords de gaz et d'eau, ont été réalisés par une personne dûment qualifiée et qui sont conformes à toutes les réglementations locales avant de commencer l'installation.
- S'assurer de disposer de toutes les pièces énumérées. Vérifier tous les emballages car certains composants peuvent ne pas être visibles ; conserver les emballages tant que toutes les pièces n'ont pas été identifiées.
- Avant de commencer, veiller à ce que les outils adaptés soient à portée de main et de disposer d'un espace suffisant ainsi que d'une surface propre et sèche pour l'assemblage.
- Usage domestique uniquement.
- ATTENTION : Ne pas excessivement serrer les fixations car cela risque d'endommager le produit.
- Le non-respect de ces instructions peut entraîner des blessures corporelles, endommager le produit ainsi que votre propriété.
- En cas de doute quant à l'installation de ce produit, faire appel à un technicien compétent.

Sécurité

- ATTENTION : Les bords de l'évier peuvent être tranchants; manipuler avec précaution. Ne pas installer l'évier s'il est endommagé. Inspecter soigneusement l'évier.
- Porter des lunettes de sécurité lors de la réalisation de travaux sous l'évier ou de la découpe de tuyaux ou d'autres matériaux.
- ATTENTION : Toujours s'assurer que le produit est bien fixé avant de l'utiliser.
- ATTENTION : Pour éviter le risque de choc électrique statique, l'évier doit être relié à la terre. En cas de doute, consulter un électricien qualifié.
- Certaines pièces peuvent être dangereuses pour les jeunes enfants.
- Garder toutes les pièces hors de portée et ne pas laisser des enfants sans surveillance dans la zone d'assemblage.
- Toujours porter un équipement de protection individuelle approprié lors de l'utilisation d'outils électriques.

Entretien et maintenance

- Les éviers se nettoient facilement avec une éponge et de l'eau savonneuse ou un produit de nettoyage ordinaire.
- Ne jamais utiliser des produits abrasifs ni de produits ou d'éponges à récurer : ils risqueraient de rayer l'évier. Ne pas utiliser de chlore et ne pas laisser d'objets métalliques humides dans l'évier afin d'éviter tout risque d'oxydation.
- Ne jamais utiliser de solvants, de tampons à récurer, de produits abrasifs, d'eau de Javel, d'acides, de détergents puissants, de produits nettoyants chimiques agressifs ni de solutions de nettoyage à base de solvant pour nettoyer le produit.
- Ne pas laisser d'aliments acides/liquides comme des fruits, des sauces à salade ou du vinaigre sur la surface de votre évier pendant une période prolongée. Un contact prolongé avec ces acides risque d'endommager la surface de l'évier.
- Ne pas laisser de savon ni de produits de nettoyage sécher sur l'évier. Effectuer des rinçages réguliers afin d'éliminer tout produit chimique dommageable éventuellement présent dans le savon.
- Ne pas utiliser l'évier comme une planche à découper. Les objets tranchants, comme les couteaux, peuvent endommager l'évier.
- Ne pas laisser de casseroles/ustensiles de cuisine en acier ou en fer dans l'évier pendant de longues périodes car cela peut entraîner l'apparition de taches de rouille dans l'évier.
- Veiller à ne pas laisser des éponges ou chiffons mouillés ailleurs que sur la surface de l'évier. Ces produits peuvent également entraîner la formation de rouille et de taches sur la surface de l'évier.
- Nettoyer la surface du produit à l'eau savonneuse avec un chiffon doux et humide. Sécher à l'aide d'un chiffon propre.
- Ne pas poser de casseroles ni d'ustensiles de cuisine chauds sur la surface de l'évier : les laisser refroidir d'abord.
- Les éviers de cuisine sont susceptibles d'être endommagés s'ils subissent des chocs et des précautions doivent être prises pour éviter / minimiser la possibilité de faire tomber des objets dans l'évier. Il peut être souhaitable de placer un matériau d'amortissement sur l'égouttoir ou au fond de l'évier lors de la manipulation de ces objets.
- Utilisez un dessous-de-plat ou une marque affin d'éviter que les objets très chauds n'entrent en contact direct avec la surface de l'évier.
- Conforme au réglement (CE) n° 1935/2004

IMPORTANT - A CONSERVER POUR CONSULTATION ULTERIEURE : À LIRE SOIGNEUSEMENT

Conditions de garantie

Nous veillons tout particulièrement à sélectionner des matériaux de haute qualité et à utiliser des techniques de fabrication qui nous permettent de créer des produits à la fois design et durables. Cet évier Cooke and Lewis bénéficie d'une garantie fabricant de 15 ans couvrant les défauts de fabrication à compter de la date d'achat (en cas d'achat en magasin) ou de la date de livraison (en cas d'achat sur Internet), sans coût supplémentaire pour une utilisation domestique normale (non commerciale ni professionnelle).

Pour déposer une réclamation au titre de cette garantie, vous devez présenter votre preuve d'achat (ticket de caisse, facture d'achat ou toute autre preuve recevable en vertu de la loi en vigueur). Conservez votre preuve d'achat dans un endroit sûr. Pour que cette garantie soit applicable, le produit que vous avez acheté doit être neuf. La garantie ne s'applique pas aux produits d'occasion ou aux modèles d'exposition. Sauf indication contraire prévue par la loi en vigueur, tout produit de remplacement fourni au titre de la présente garantie ne sera garanti que jusqu'à expiration de la période de garantie initiale.

Cette garantie couvre les défaillances et dysfonctionnements du produit, sous réserve que le produit ait été utilisé conformément à l'usage pour lequel il a été conçu, qu'il ait été installé, nettoyé et entretenu conformément aux informations contenues dans les présentes conditions générales ainsi que dans le manuel d'utilisation, et conformément à la pratique, sous réserve que celle-ci n'affaire pas à l'encontre du manuel d'utilisation.

Cette garantie ne couvre pas les défauts et dommages causés par l'usure normale ni les dommages pouvant résulter d'une utilisation non conforme, d'une installation ou d'un assemblage défectueux, ou d'une négligence, d'un accident, d'une mauvaise utilisation ou d'une modification du produit. Sauf indication contraire prévue par la loi en vigueur, cette garantie ne couvre en aucun cas les coûts accessoires (expédition, transport, frais de désinstallation et réinstallation, main d'œuvre, etc.), ni les dommages directs et indirects.

Si le produit est défectueux, nous nous engageons, dans un délai raisonnable, à le remplacer ou le rembourser.

Cette garantie est valable dans le pays où vous avez acheté ce produit. Toute demande au titre de la garantie doit être adressée au magasin où vous avez acheté ce produit.
Cette garantie s'ajoute à vos droits au titre de la loi, sans les affecter. Si vous avez acheté ce produit en France, en plus de cette garantie commerciale, le vendeur reste tenu de respecter la garantie légale de conformité prévue par les articles L217-4 à L217-14 du Code de la consommation et aux articles qui concernent les vices cachés de la chose vendue dans les conditions prévues aux articles 1641 à 1648 et 2232 du Code civil. Le distributeur auprès duquel vous avez acheté ce produit répond de tout défaut de conformité ou vice caché du produit, conformément aux présentes dispositions.
En vertu de l'article L217-16 du Code de la consommation, lorsque l'acheteur demande au vendeur, pendant la durée de la garantie commerciale qui lui a été consentie lors de l'acquisition ou de la réparation d'un bien meuble en état couvertes par la garantie, toute période d'immobilisation d'au moins sept jours vient s'ajouter à la durée de la garantie qui reste à courir. Cette période court à compter de la demande d'intervention du vendeur ou de la mise à disposition pour réparation du bien en cause, si cette mise à disposition est postérieure à la demande d'intervention. Le bénéfice de la garantie légale de conformité (cf. ci-dessus/articles L217-4 du Code de la consommation - Le vendeur doit livrer un bien conforme au contrat et répond des défauts de conformité existant au moment de la livraison. Il répond également des défauts de conformité résultant de l'emballage, des instructions de montage ou de l'installation lorsque celui-ci a été mise à sa charge par le contrat ou a été réalisée sous sa responsabilité, Article L217-5 du Code de la consommation - Le bien est conforme au contrat : 1. S'il est adapté à l'objectif généralement prévu pour des biens similaires et, le cas échéant : 2. Il correspond à la description donnée par le vendeur et possède les qualités présentées par le vendeur à l'acheteur sous forme d'échantillon ou de modèle ; s'il présente des qualités que l'acheteur peut légitimement rechercher, eu égard à la connaissance du vendeur et que ce dernier a accepté, Article L217-12 du Code de la consommation - Toute réclamation suite à un défaut de conformité est limitée à deux ans à compter de la livraison du bien, Garantie légale des vices cachés (extrait du Code de la consommation) : Article 1641 du Code civil - Le vendeur est tenu de la garantie à raison des défauts cachés de la chose vendue qui la rendent impropre à l'usage auquel on la destine, ou qui diminuent tellement cet usage que l'acheteur ne l'aurait pas acquise, ou n'en aurait donné qu'un moindre prix, s'il les avait connus. Article 1648 du Code civil (alinéa 1) - Toute réclamation résultant de vices cachés doit être faite par l'acheteur dans un délai de deux ans à compter de la découverte du vice.

Przed rozpoczęciem użytkowania...

- Nie używać noża do otwierania pudełek, ponieważ może to spowodować uszkodzenie zawartości.
- Nie spieszyć się. Zapoznać się najpierw z instrukcjami i kolejnością działań przed rozpoczęciem montażu.
- Elementy montażowe należy umieścić w miseczce lub pozostawić je w opakowaniu, aby ich nie zgubić.
- Przed rozpoczęciem montażu należy upewnić się, że wszelkie prace wstępne oraz zmiany umiejscowienia gniazdek, dopływu gazu i wody zostały przeprowadzone przez wykwalifikowany personel zgodnie z lokalnie obowiązującymi przepisami.
- Upewnić się, że zawartość zestawu jest kompletna i nie brakuje żadnych elementów. Sprawdzić całe opakowanie, ponieważ niektóre elementy mogą być ukryte. Nie wyrzucać opakowania, zanim nie znajdzie się wszystkich części.
- Przed rozpoczęciem montażu należy upewnić się, że wszystkie narzędzia są pod ręką, a miejsce pracy jest czyste, suche i wystarczająco duże.
- Wyłącznie do użytku w gospodarstwie domowym.
- UWAGA! Nie przykręcać nadmiernie elementów mocujących, ponieważ może to skutkować uszkodzeniem powierzchni produktu.
- Nieprzestrzeganie niniejszych instrukcji może skutkować obrażeniami ciała, uszkodzeniem produktu lub zniszczeniem mienia.
- W przypadku jakichkolwiek wątpliwości dotyczących montażu tego produktu należy skonsultować się z wykwalifikowanym technikiem.

Bezpieczeństwo

- UWAGA! Brzegi zlewozmywaka mogą być ostre. Zachować zatrzymość. Nie należy montować uszkodzonego produktu. Obejrzeć go dokładnie przed przystąpieniem do montażu.
- Przy pracy pod zlewem oraz przy docinaniu rur i innych materiałów stosować okulary ochronne.
- UWAGA! Przed użyciem upewnić się, że produkt jest pewnie zamocowany.
- UWAGA! Aby uniknąć ryzyka powstawania wyładowań elektrostatycznych, należy uziemić produkt. W przypadku wątpliwości należy zasięgnąć porady wykwalifikowanego elektryka.
- Niektóre części mogą stanowić zagrożenie dla małych dzieci.
- Należy trzymać wszystkie części poza ich zasięgiem i nie pozostawiać dzieci samych w miejscu montażu.
- Podczas używania elektronarzędzi należy zawsze stosować odpowiednie środki ochrony indywidualnej.

Czyszczenie i Konserwacja

- Zlewozmywak można łatwo wyczyścić za pomocą gąbki i wody z dodatkiem mydła lub innych zwykłych środków czyszczących.
- Nigdy nie należy stosować produktów ściernych ani drucianych, które mogłyby spowodować zarysowanie powierzchni. Nie stosować środków zawierających chlor ani nie zostawiać mokrych metalowych przedmiotów w zlewie, ponieważ może to prowadzić do utlenienia jego powierzchni.
- Do czyszczenia produktu nie należy używać żadnych rozpuszczalników, drucianek, materiałów ściernych, wybielaczy, kwasów, silnych detergentów i żrących chemicznych środków czyszczących ani też środków czyszczących typu rozpuszczalnikowego.
- Unikać pozostawiania na dłuższy czas kwaśnych produktów spożywczych/płynów takich jak owoce, sosy do sałatek czy ocet na powierzchni zlewozmywaka. Przedłużony kontakt z substancjami kwaśnymi może spowodować uszkodzenie powierzchni.
- Uważać, aby nie dopuszczać do wyschnięcia mydła ani środków czyszczących na powierzchni zlewozmywaka. Należy usuwać ewentualny osad poprzez regularne spłukiwanie.
- Nie używać zlewozmywaka jako deski do krojenia. Ostre przedmioty take jak noże mogą spowodować uszkodzenie produktu.
- Nie pozostawiać na dłuższy czas w zlewie garnków ani naczyń kuchennych wykonanych ze stali lub żelaza, ponieważ może to prowadzić do powstawania odbarwień lub rdzy na powierzchni produktu.
- Należy pamiętać o odkładaniu mokrych gąbek i ścierek w inne miejsca niż powierzchnia zlewu. Take przedmioty również mogą powodować powstawanie odbarwień lub rdzy.
- Do czyszczenia powierzchni produktu należy używać ciepłej wody z mydłem lub innym miękkim, wilgotnym ręcznikiem szmatką. Wycierać do suchu czystą szmatką.
- Nie wolno umieszczać gorących patelni ani przyborów kuchennych na powierzchni zlewu, należy odczekać, aż ostygną.
- Nieumiejętne obchodzenie się ze zlewozmywakiem może doprowadzić do jego uszkodzenia. Należy unikać/ograniczać do minimum możliwość upuszczania przedmiotów do zlewozmywaka. Przy manipulowaniu tymi przedmiotami może okazać się wydzielenie osłaniającej kuchenny materiałem tłumiącym uderzenia.
- Użyj podkładki lub maty, aby uniknąć bezpośredniego kontaktu gorących przedmiotów z powierzchnią zlewu.
- Produkt zgodny z 1935/2004/EC

WAŻNE - NALEŻY DOKŁADNIE PRZECZYTAĆ NINIEJSZE INFORMACJE I ZACHOWAĆ JE DO WGLĄDU

Warunki gwarancji

Przykładamy szczególną wagę do tego, aby wybierać materiały wysokiej jakości i stosować techniki produkcyjne, które umożliwiają tworzenie wytrzymałych, a zarazem atrakcyjnych produktów. Ten produkt w wykończeniu Cooke and Lewis posiada gwarancję producenta na 15 lat, która obejmuje wady produkcyjne, począwszy od daty zakupu (zakup w sklepie) lub dostawy (zakup przez Internet) bez dodatkowych kosztów w przypadku normalnego (nieprofesjonalnego/bez niekomercyjnego) użytku domowego.

Aby dokonać zgłoszenia reklamacyjnego, należy przedstawić dowód zakupu (np. paragon, fakturę lub inny dowód na mocy obowiązujących przepisów prawa). Dowód zakupu należy przechowywać w bezpiecznym miejscu. Gwarancja obejmuje produkty nowe; nie obejmuje produktów używanych lub z ekspozycji. Produkt zamienny objęty niniejszą gwarancją będzie nie dłużej aż do wygaśnięcia okresu obowiązywania gwarancji oryginalnego produktu, chyba że określono inaczej w obowiązujących przepisach prawa.

Niniejsza gwarancja obejmuje wady i uszkodzenia produktu, pod warunkiem że produkt był używany zgodnie z przeznaczeniem oraz zamontowany, czyszczony i konserwowany zgodnie z informacjami zawartymi powyżej oraz w instrukcji obsługi, a także ze standardowymi praktykami (jeśli te praktyki nie są sprzeczne z instrukcją użytkowania).

Niniejsza gwarancja nie obejmuje wad ani uszkodzeń wynikających z normalnego zużycia lub uszkodzeń będących skutkiem niewłaściwego użytkowania, montażu lub złożenia, a także zaniedbania, wypadku i modyfikacji produktu. Gwarancja nie obejmuje w żadnym wypadku dodatkowych kosztów (transportu, przenoszenia, montażu i demontażu, robocizny itd.) ani bezpośrednich lub pośrednich, chyba że określono inaczej w obowiązujących przepisach prawa.

Jeśli produkt jest wadliwy, we właściwym czasie wymienimy go lub dokonamy zwrotu pieniędzy.

Prawa wynikające z tej gwarancji obowiązują w kraju, w którym zakupiono produkt. Zapytania dotyczące gwarancji powinno się kierować do sklepu, w którym zakupiono produkt.
Niniejsza gwarancja jest dokumentem dodatkowym, który nie ma wpływu na ustawowe prawa konsumenta.
Jeśli produkt zakupiono w Polsce, niniejsza gwarancja nie wyłącza, nie ogranicza ani nie zawiesza uprawnień wynikających z przepisów prawa dotyczących gwarancji na wady zakupionego towaru.

Bevor Sie beginnen...

- Verwenden Sie zum Öffnen der Verpackung kein Messer, da dies den Inhalt beschädigen kann.
- Gehen Sie behutsam vor, lesen Sie zuerst die Anweisungen und machen Sie sich mit dem Ablauf vertraut, bevor Sie anfangen.
- Leeren Sie die Befestigungen in eine Schüssel oder lassen Sie sie im Beutel, damit Sie sie nicht verlieren.
- Stellen Sie sicher, dass alle Arbeitsmaßnahmen vor der Installation, z. B. Neupositionierung der Steckdosen sowie der Gas- und Wasserversorgung, von einer entsprechend qualifizierten Person durchgeführt wurde, damit diese die örtlichen Vorschriften erfüllen.
- Stellen Sie sicher, dass alle aufgeführten Teile vorhanden sind. Überprüfen Sie die Verpackung, da Komponenten möglicherweise verdeckt sind. Entsorgen Sie die Verpackung erst, wenn Ihnen alle Komponenten vorliegen.
- Stellen Sie zu Beginn der Montage sicher, dass die richtigen Werkzeuge und ein trockener, sauberer Bereich für die Montage vorhanden sind.
- Nur für den Hausgebrauch.
- ACHTUNG: Ziehen Sie Befestigungen nicht zu stark an, da dies zu Schäden am Produkt führen kann.
- Die Nichteinhaltung dieser Anweisungen kann zu Verletzungen sowie Schäden am Produkt oder Ihrem Eigentum führen.
- Befragen Sie bei Zweifeln hinsichtlich der Produktinstallation einen technisch kompetenten Ansprechpartner.

Sicherheit

- ACHTUNG: Die Kanten des Spülbeckens sind möglicherweise scharf, handhaben Sie das Produkt deshalb mit Vorsicht. Installieren Sie kein beschädigtes Spülbecken. Inspizieren Sie das Becken sorgfältig.
- Tragen Sie eine Schutzbrille, wenn Sie unter dem Spülbecken arbeiten oder Rohre und anderen Materialien schneiden.
- ACHTUNG: Stellen Sie immer stets sicher, dass das Produkt vor der Verwendung sicher angebracht ist.
- ACHTUNG: Um das Risiko eines statischen elektrischen Schlags zu vermeiden, muss das Spülbecken geerdet sein. Wenden Sie sich im Zweifelsfall an einen ausgebildeten Elektriker.
- Bestimmte Teile können gefährlich für kleine Kinder sein.
- Bewahren Sie alle Teile außerhalb der Reichweite von Kindern auf und lassen Sie sie nicht unbeaufsichtigt im Installationsbereich.
- Tragen Sie immer eine geeignete persönliche Schutzausrüstung, wenn Sie mit motorgetriebenen Werkzeugen arbeiten.

Pflege und Wartung

- Die Spülbecken können ganz einfach mit einem Schwamm und etwas Seifenwasser oder herkömmlichen Reinigungsprodukten gesäubert werden.
- Verwenden Sie niemals Scheuermittel oder -schwämme, da diese das Spülbecken zerkratzen. Verwenden Sie keine chlorhaltigen Reinigungsmittel und lassen Sie keine nassen Metallgegenstände im Spülbecken liegen, da dies zu Rostflecken führen kann.
- Verwenden Sie keine Lösungsmittel, Scheuerlappen, Scheuermittel, Bleiche, Säuren, starke Reinigungsmittel, aggressive Chemiereiniger oder lösungsmittelbasierte Reinigungslösungen.
- Lassen Sie keine säurehaltigen Lebensmittel/Flüssigkeiten wie Obst, Salatdressing oder Essig für längere Zeit auf der Oberfläche des Spülbeckens liegen. Längerer Kontakt mit der Säure führt zu Schäden an der Oberfläche des Spülbeckens.
- Lassen Sie Seife oder Reinigungsmittel nicht auf der Oberfläche des Spülbeckens trocknen. Stellen Sie sicher, dass Sie das Spülbecken regelmäßig abwaschen, um jegliche schädlichen Chemikalien in der Seife zu entfernen.
- Verwenden Sie das Spülbecken nicht als Schneidebrett. Scharfe Gegenstände wie Messer können das Spülbecken beschädigen.
- Lassen Sie Stahl- oder Eisentöpfe/-pfannen nicht für längere Zeit im Spülbecken, da dies zu Flecken und Rostbildung in Ihrem Spülbecken führen kann.
- Stellen Sie sicher, dass Sie nasse Schwämme oder Reinigungslappen nicht auf der Oberfläche Ihres Spülbeckens ablegen. Diese Gegenstände können auch zur Flecken- und Rostbildung auf der Oberfläche des Spülbeckens führen.
- Reinigen Sie die Oberfläche des Produkts mit warmem Seifenwasser und einem weichen, fleuchten Tuch. Verwenden Sie zum Trocknen ein sauberes Tuch.
- Stellen Sie keine heißen Pfannen oder Geschirr auf der Oberfläche des Spülbeckens ab. Lassen Sie diese zuerst abkühlen.

WICHTIG FÜR SPÄTERE BEZUGNAHME AUFBEWAHREN: SORGFÄLTIG LESEN

Kommerzielle Garantie

Wir legen besonderen Wert auf qualitativ hochwertige Materialien und Herstellungsmethoden, mit denen wir Produkte erstellen können, die durch Design und Haltbarkeit hervorragen. Dieses Produkt von Cooke and Lewis Sink hat eine Herstellergarantie von 15 Jahren auf Fertigungsmängel ab Kaufdatum (wenn im Geschäft gekauft) oder ab Lieferdatum (wenn online gekauft), ohne zusätzliche Kosten für den normalen (nicht gewerbsmäßigen oder kommerziellen) Hausgebrauch.

Um einen Garantieanspruch geltend zu machen, müssen Sie Ihren Kaufbeleg vorlegen (z. B. eine Quittung, eine Rechnung oder einen anderen Beleg, der unter geltendem Gesetz zulässig ist). Bitte bewahren Sie Ihren Kaufbeleg an einem sicheren Ort auf. Damit diese Garantie rechtsgültig ist, muss das von Ihnen erworbene Produkt neu sein; die Garantie gilt nicht für Second-Hand/Aller oder Ausstellungsstücke. Sofern nicht unter geltendem Recht anders angegeben, fällt jedes im Rahmen dieser Garantie ausgegebene Ersatzprodukt deshalb nur in den Garantiezeitraum des Originalprodukts.

Diese Garantie deckt Produktausfälle und Fehlfunktionen ab, sofern das Produkt für den vorgesehenen Zweck verwendet und entsprechend den Informationen gemäß dieser Geschäftsbedingungen sowie der Bedienungsanleitung und mit üblichen Verfahren installiert, gereinigt, gepflegt und gewartet wurde, vorausgesetzt, dass die üblichen Verfahren nicht gegen die Bedienungsanleitung verstoßen.
Diese Garantie deckt weder Defekte und Schäden ab, die durch normalen Verschleiß oder Schäden aufgrund unsachgemäßer Verwendung verursacht wurden, noch Schäden, die auf fehlerhafte Installation oder Montage, Nachlässigkeit, Unfall, Missbrauch oder Veränderung des Produkts zurückzuführen sind. Sofern nicht unter geltenden Recht anders angegeben, deckt diese Garantie in keinem Fall Nebenkosten (Versand, Transport, Kosten für Demontage und Neuinstallation, Arbeit usw.) oder direkte sowie indirekte Schäden ab.
Ein Garantieanspruch kann dort nicht innerhalb einer oder der Garantie entwerfen. Die ist beispielsweise der Fall, wenn bei einer 10-jährigen Garantie auf eine Glaswand einer Dusche das Glas ausgenommen ist und Sie Ihren Anspruch innerhalb dieser Garantien sind nicht zulässig. In einem solchen Bile gilt eine 5-jährige Garantie.
Erweist sich das Produkt als defekt, werden wir innerhalb eines angemessenen Zeitraums ersetzen oder den Kaufpreis erstatten.

Die Rechte im Rahmen dieser Garantie sind im Kaufland, in dem Sie das Produkt gekauft haben, durchsetzbar. Fragen im Zusammenhang mit der Garantie sollten an das Geschäft gestellt werden, in dem Sie das Produkt erworben haben.
Ihre gesetzlich verbrieften Rechte bleiben von dieser Garantie unberührt und gelten neben dieser.
Wenn Sie dieses Produkt in Deutschland in einem Geschäft erworben haben, ist der Händler haftbar, sofern das Produkt gemäß Art. 246 (1) (5), § 312a (2) Absatz 1,3 des Einführungsgesetzes zum Bürgerlichen Gesetzbuch („EGBGB") defekt ist. Wenn Sie dieses Produkt online gekauft haben, ist der Händler haftbar, sofern das Produkt gemäß Art. 246a 1 (1), Absatz 1 (5) des Einführungsgesetzes zum Bürgerlichen Gesetzbuch („EGBGB") defekt ist.

Inainte de a începe...

- Nu utilizați un cuțit pentru deschiderea cutiilor, deoarece acest lucru poate cauza deteriorarea conținutului.
- Nu vă grăbiți, citiți mai întâi instrucțiunile pentru a vă familiariza cu secvențele de asamblare înainte de a începe.
- Puneți elementele de prindere într-un bol sau păstrați-le în pungă pentru a nu se pierde.
- Asigurați-vă că orice lucrare de preinstalare le repozиționarea prizelor electrice, a surselor de gaz și a apei a fost efectuată de o persoană calificată pentru acest tip de reparații, pentru a fi în conformitate cu reglementările locale înainte de a începe instalarea.
- Asigurați-vă că aveți toate piesele enumerate. Verificați toate ambalajele deoarece componentele pot fi ascunse; nu aruncați ambalajele până când nu ați găsit toate piesele.
- Când sunteți gata să începeți, asigurați-vă că aveți instrumentele potrivite la îndemână, suficient spațiu și o zonă uscată și curată pentru ansamblare.
- Numai pentru uz domestic.
- ATENȚIE: Nu strângeți prea tare elementele de fixare, deoarece acest lucru poate deteriora produsul.
- Nerespectarea acestor instrucțiuni poate duce la vătămare corporală, deteriorarea produsului și a bunului.
- Dacă aveți îndoieli cu privire la instalarea produsului, consultați o persoană competentă tehnic.

Siguranță

- ATENȚIE: Marginile chiuvetei pot fi ascuțite; manevrați cu grijă. Nu instalați o chiuvetă deteriorată. Verificați cu atenție.
- Purtați ochelari de protecție când lucrați sub chiuvetă sau atunci când tăiați țevi o conductă sau alte materiale.
- ATENȚIE: Asigurați-vă întotdeauna că produsul este montat în mod sigur înainte de a utiliza.
- ATENȚIE: Pentru a evita riscul unei electrocutări statice, chiuveta trebuie legată la împământare. În cazul în care aveți îndoieli, solicitați sfatul unui electrician autorizat.
- Unele piese pot fi periculoase pentru copiii mici.
- Țineți toate piesele departe de accesul copiilor și nu-i lăsați nesupravegheați în zona de asamblare.
- Purtați întotdeauna echipament de protecție personală atunci când utilizați unelte electrice.

Îngrijirea și întreținerea

- Chiuvetele se curăță ușor cu burete și puțină apă cu săpun sau un produs de curățare obișnuit.
- Nu utilizați niciodată produse și lavete abrazive sau pentru curățare prin frecare, care ar putea zgâria chiuveta. Nu utilizați clor, nu lăsați obiecte ude din metal în chiuveta pentru a preveni orice risc de oxidare.
- Nu utilizați niciodată solvenți, bureți de sârmă, produse abrazive, înălbitori, acizi, detergenți puternici, produse de curățare chimice agresive sau soluții de curățare de tip solvenți pe produs.
- Nu utilizați niciodată pe produs niciun fel de solvenți, bureți, abrazivi, înălbitori, acizi, detergenți puternici, agenți de curățare chimică agresivi sau soluții de curățare de tip solvent.
- Nu lăsați alimente/lichide acide precum fructe, sos pentru salată sau oțet pe suprafața chiuvetei pentru o perioadă îndelungată de timp. Contactul îndelungat cu aciditatea va cauza deteriorarea suprafeței chiuvetei.
- Nu permiteți săpunului sau altor substanțe de curățat să se usuce pe chiuvetă. Clătiți în mod regulat pentru a scăpa de orice chimicale dăunătoare din săpun.
- Nu utilizați o tăietoare ca tocător. Obiectele ascuțite precum cuțitele pot deteriora chiuveta.
- Așezați bureți sau pervazele de curățare umede în afara suprafeței chiuvetei. Aceste obiecte pot, de asemenea, pata sau coroda suprafața chiuvetei.
- Utilizați apă caldă cu săpun și o lavetă moale umedă pentru a curăța suprafața produsului. Ștergeți cu o lavetă curată.
- Nu folosiți lupă sau ustensile tocitoare pe suprafața chiuvetei, lăsați-le mai întâi să se răcească.
- Chiuvetele de bucătărie pot fi avariate dacă sunt tratate necorespunzător și se recomandă evitarea/reducerea posibilității de a scăpa obiecte în interiorul chiuvetei. Vă sugerăm amplasarea unui material amortizor pe suportul de scurs sau în cuvă când manevrați astfel de obiecte.
- Utilizați un grătar sau un suport pentru a evita contactul direct al obiectelor fierbinți cu chiuveta.
- Conformitate cu 1935/2004/CE

IMPORTANT - A SE PĂSTRA PENTRU CONSULTĂRI VIITOARE: A SE CITI CU ATENȚIE

Condiții de garanție

Avem o grijă deosebită să selectăm materiale de înaltă calitate și să utilizăm tehnici de fabricare care ne permit să creăm produse care încorporează design și durabilitate. Acest produs Cooke and Lewis chiuvetă beneficiază de garanție din partea producătorului de 15 ani pentru defectele de fabricație, de la data achiziției (dacă este cumpărat din magazin) sau de la data livrării (dacă este cumpărat online), fără nicun cost suplimentar pentru uz casnic normal (nu profesional sau comercial).

Pentru a efectua o solicitare în temeiul acestei garanții, trebuie să prezintă dovada achiziției (cum ar fi, chitanța de vânzare/factură fiscală, factura de achiziție sau alte