ES

Cortasetos (26 cm³)

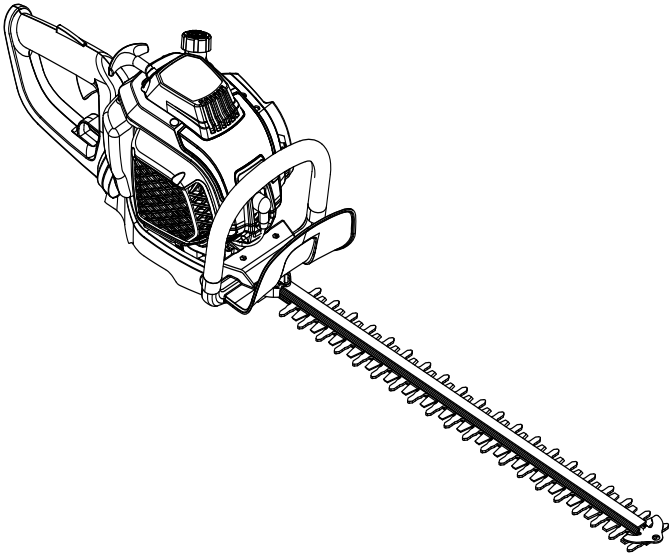

Instrucciones originales – MHTP26__V11020

MHTP26

BX220IM

EAN: 5059340124353

ADVERTENCIA: Lea las instrucciones antes de utilizar la máquina.

Vamos **a empezar...**

Estas instrucciones son para su seguridad. Lea todo exhaustivamente antes de usar el producto y guarde el documento para su uso como futura referencia.

Inicio... 02

Información de seguridad 03
Su equipamiento 12
Antes de **comenzar** 14
Inicio rápido 18

Más **detalladamente...** 21

Funciones de la máquina 21
Funcionamiento 22
Cuidado y **mantenimiento** 27
Resolución de problemas 35
Reciclaje y **eliminación** 37
Garantía 37
Declaración de **conformidad CE** 38

Advertencias de seguridad

IMPORTANTE
LEA ATENTAMENTE ANTES DEL USO
CONSERVE PARA FUTURAS REFERENCIAS

1. Esta máquina no ha sido diseñada para que la utilicen niños o personas con capacidades físicas, sensoriales o mentales reducidas, o con falta de conocimiento y experiencia.
2. Los niños deben estar supervisados para que no jueguen con la máquina.

¡ADVERTENCIA! Su seguridad y la de los demás es muy importante. Obviamente, no es práctico ni posible advertirle de todos los peligros que conllevan el uso y el mantenimiento de esta máquina. En todo momento deberá utilizar su propio criterio.

Entrenamiento
Lea atentamente el manual de instrucciones. Familiarícese con las instrucciones antes de intentar usar la máquina.

Preparación

1. ESTE CORTASETOS PUEDE PROVOCAR LESIONES GRAVES. Lea las instrucciones detenidamente para saber cómo manejar, preparar, mantener, encender y apagar el cortasetos. Familiarícese con los controles y con el uso adecuado del cortasetos.
2. Nunca permita que un niño utilice el cortasetos.
3. Preste atención a los cables eléctricos que pueda haber por encima de usted.
4. Evite utilizar la máquina si hay cerca personas, especialmente niños.
5. ¡Póngase una ropa adecuada! No lleve ropa suelta o adornos personales que puedan quedar atrapados en las partes móviles. Se recomienda utilizar guantes resistentes, un calzado que no resbale y gafas de seguridad.
6. Utilice el siguiente equipo de protección individual (EPI) cuando utilice la máquina:
   - Protección auditiva (que cumpla con EN 352-1)
   - Protección ocular (que cumpla con EN 166)
   - Use guantes protectores (que cumplan con EN ISO 21420 Clase 0)
   - Kit de primeros auxilios en caso de lesiones
   - Extintor de polvo seco de fácil acceso

7. Sea especialmente precavido al manipular combustibles. El combustible es inflamable y sus vapores son explosivos. Deben respetarse las siguientes indicaciones.
   - Únicamente use un envase aprobado.
   - Nunca retire el tapón del combustible ni añada gasolina con la máquina en funcionamiento. Deje que el motor y los gases de escape se enfríen antes de llenar el depósito.
   - No fume.
   - Nunca llene el depósito en interiores.
   - Nunca guarde el cortasetos o el envase del combustible en un lugar en el que haya una llama viva, por ejemplo, cerca de un calentador de agua.
   - Si se vierte combustible, no intente encender la máquina; por el contrario, aleje el cortasetos del vertido antes de encenderlo.
   - Siempre vuelva a poner y apriete bien el tapón del combustible después de llenar el depósito.
   - En caso de drenar el depósito de combustible, hágalo al aire libre.
8. Si el mecanismo de corte golpease un objeto extraño o el cortasetos empezase a hacer ruidos o vibrase de forma inusual, apáguelo de inmediato y deje de usarlo. Desconecte el conector de la bujía de esta y siga los siguientes pasos.
   - Compruebe si hay daños.
   - Revise y apriete las piezas que se hayan aflojado.
   - Repare o sustituya las dañadas piezas por otras que tengan especificaciones equivalentes.
9. En una emergencia: apague el motor de inmediato soltando el control del acelerador y ponga el interruptor de parada en “STOP”.

Funcionamiento

1. Apague el motor antes de:
   - limpiar o despejar un atoramiento;
   - revisar, realizar tareas de mantenimiento o trabajar en el cortasetos;
   - cambiar a la posición de trabajo del dispositivo de corte;
   - dejar el cortasetos desatendido.
2. Asegúrese de que el cortasetos está bien colocado en una de las posiciones de trabajo designadas antes de encender el motor.
3. Mientras utilice el cortasetos, asegúrese de que la posición de funcionamiento es segura, en especial si utiliza peldaños o escalera.
4. No utilice el cortasetos con un dispositivo de corte dañado o demasiado gastado.
5. Para reducir el peligro de incendio, mantenga el motor y el silenciador libre de restos, hojas y lubricante excesivo.
6. Compruebe siempre que las agarraderas y las protecciones estén bien colocadas al usar el cortasetos. Nunca intente utilizar un cortasetos incompleto o que tenga modificaciones no autorizadas.

7. Utilice siempre ambas manos para manejar un cortasetos.
8. Tenga siempre presente su entorno y manténgase alerta para detectar posibles peligros que se le puedan escapar debido al ruido del cortasetos.
9. Mantenga todas las partes del cuerpo alejadas de la cuchilla. Un momento de descuido mientras está utilizando el cortasetos puede provocar lesiones graves personales.

Mantenimiento y almacenamiento

1. Cuando apague el cortasetos para realizar tareas de mantenimiento, inspección o almacenamiento, cierre la fuente de alimentación, compruebe que todas las piezas movibles se hayan detenido y desconecte el conector de la bujía de esta. Deje que el cortasetos se enfríe antes de hacer inspecciones, ajustes, etc.
2. Guarde el cortasetos en un lugar en el que los vapores del combustible no entren en contacto con una llama viva o una chispa. Siempre deje que el cortasetos se enfríe antes de guardarlo.
3. Ponga siempre el resguardo de transporte del dispositivo de corte al transportar o guardar el cortasetos.
4. Vacíe el depósito de combustible después de cada uso. Antes de guardarlo, retire el combustible del producto cuando la máquina esté parada.
5. Deshágase del combustible sobrante en una gasolinera, un centro autorizado local o en unas instalaciones adecuadas.

Consejos adicionales para manipular el combustible

1. Siempre apague la máquina, desconecte el conector de la bujía y deje que la máquina se enfríe antes de volver a llenar el depósito.
2. El combustible y sus vapores son altamente inflamables. Preste atención al manipular el combustible.
3. Utilice siempre medios adecuados como embudos y bocas de llenado. No vierta combustible sobre la máquina ni sobre el dispositivo de escape. Existe peligro de ignición. Limpie con cuidado el combustible vertido de todas las piezas de la máquina. ¡Se debe esperar a que se volatice cualquier residuo antes de volver a encender la máquina!
4. Nunca use la máquina en lugares en los que exista riesgo de explosión. Los gases del escape y los humos del combustible son peligrosos. Los humos de combustible pueden inflamarse.
5. Evite el contacto de la gasolina con la piel.
6. No coma ni beba mientras esté llenando el depósito de la máquina. En caso de que ingiera gasolina o aceite, o si se le mete gasolina o aceite en los ojos, consulte a un médico de inmediato.

7. Se puede acumular presión de los vapores del combustible dentro del depósito en función del tipo de combustible utilizado, de las condiciones meteorológicas y del sistema de ventilación del depósito. Para reducir el riesgo de incendios y otras lesiones personales, quite cuidadosamente el tapón del depósito de combustible para liberar lentamente la presión acumulada.
8. Asegúrese de que el conector de la bujía esté bien fijado. Un conector suelto puede provocar un cebado eléctrico que podría prender los humos del combustible y provocar un incendio o una explosión.
9. Preste atención al manipular el combustible. Para evitar incendios accidentales, desplace la máquina al menos 3 metros desde el lugar de repostaje antes de encender el motor.
10. No utilice la máquina si está perdiendo combustible.
11. No quite el tapón del depósito de combustible si el motor está en marcha.
12. No almacene latas de combustible ni rellene el depósito en ningún lugar en que haya una caldera, una estufa, madera ardiendo, chispas eléctricas, chispas de soldadura u otras fuentes de calor o fuego que puedan prender el combustible.
13. Si se produce un vertido de combustible al llenar el depósito, use un trapo seco para limpiarlo y deje que se evapore el resto del combustible antes de volver a encender el motor.
14. Si usted o su ropa se han mojado con combustible, cámbiese la ropa y lave las partes del cuerpo que hayan entrado en contacto con el combustible antes de volver a encender el motor.
15. Si se prende el combustible, apague el fuego con un extinto de polvo seco.
16. Nunca inhale los humos del combustible mientras llene el depósito de la máquina.
17. Use combustible reciente (menos de 30 días) o añada un estabilizador de combustible.

Vibración y reducción de ruido

Para reducir el impacto de la emisión de ruido y vibración, limite el tiempo de funcionamiento, use modos de funcionamiento con baja vibración y bajo ruido, así como lleve puesto equipamiento de protección personal.

Tenga en cuenta los siguientes puntos para minimizar los riesgos de exposición del ruido y la vibración:

1. Únicamente utilice la máquina con el fin para el que ha sido diseñada y con arreglo a estas instrucciones.
2. Asegúrese de que la máquina esté en buenas condiciones y con un buen mantenimiento.
3. Use los accesorios correctos para la máquina y compruebe que estén en buenas condiciones.
4. Mantenga apretada la sujeción de los manillares/la superficie de agarre.
5. Mantenga esta máquina de conformidad con estas instrucciones y asegúrese de que esté bien lubricada (cuando corresponda).

6. Organice su programa de trabajo para extender cualquier uso de herramienta de vibración elevada durante un periodo de tiempo mayor.

Emergencia

Familiarícese con el uso de esta máquina gracias a este manual de instrucciones. Memorice las instrucciones de seguridad y sígalas al pie de la letra. Esto le ayudará a prevenir riesgos y peligros.

1. **Permanezca siempre alerta cuando use esta máquina, de tal forma que pueda reconocer y afrontar los riesgos lo antes posible.** Una intervención rápida puede prevenir lesiones serias y daños materiales.
2. **Apague el motor y desconecte el conector de la bujía si la máquina no funciona correctamente.** Haga que revise la máquina un profesional cualificado y, si fuese necesario, que la repare antes de volver a usarla.
3. **En caso de incendio, apague el motor y desconecte el conector de la bujía.** Adopte medidas para la extinción de incendios si el interruptor de la máquina deja de estar accesible.

¡ADVERTENCIA! Nunca use agua para extinguir el incendio de la máquina. ¡El combustible ardiendo debe ser extinguido con agentes de extinción especiales! ¡Recomendamos que guarde un extintor apropiado dentro del alcance de su área de trabajo! Recomendamos tener siempre a disposición extintores de polvo en seco.

Riesgos residuales

Incluso si usted usa esta máquina respetando todas las indicaciones de seguridad, siguen existiendo posibles riesgos de lesión y daños. Se pueden presentar los siguientes peligros relacionados con la estructura y el diseño de esta máquina:

1. Problemas de salud resultantes de la emisión de vibraciones si se utiliza la máquina durante periodos largos de tiempo o si no se ha manejado ni inspeccionado correctamente.
2. Lesiones y daños materiales debido al uso de herramientas rotas o el impacto repentino de objetos ocultos durante el uso.
3. Peligro de lesiones y daños materiales causados por objetos proyectados.
4. Quema, si se tocan superficies calientes.

¡ADVERTENCIA! ¡Esta máquina produce un campo electromagnético mientras se utiliza! ¡Este campo puede interferir en determinadas circunstancias con implantes médicos activos o pasivos! ¡Para reducir el peligro de lesiones graves o mortales, recomendamos que las personas con implantes médicos consulten a su doctor y al fabricante del implante antes de usar esta máquina!

Símbolos

En la máquina, la etiqueta de clasificación y estas instrucciones, usted encontrará, entre otros, los siguientes símbolos y abreviaturas. Familiarícese con ellos para reducir peligros como lesiones personales y daños materiales.

kW	Kilovatio	l	Litro
cm^3	Centímetro cúbico	ml	Mililitro
min^{-1}	Por minuto	°C	Grado centígrado
m	Metro	dB(A)	Decibelio (clasificado A)
mm	Milímetro	m/s^2	Metros por segundo cuadrado
cm	Centímetro	kg/h	Kilogramo por hora
kg	Kilogramo	g/kWh	Gramo por kilovatio por hora
mm.yyyy	Código del lote de fabricación; año de fabricación (yyyy) y mes de fabricación (mm)		

Descripción de palabras de señalización:

⚠ **¡PELIGRO!**	La palabra de señalización que indica un peligro con un nivel alto de riesgo que, si no se evita, puede causar lesiones graves o incluso la muerte.
⚠ **¡ADVERTENCIA!**	La palabra de señalización que indica un peligro con un nivel medio de riesgo que, si no se evita, puede causar lesiones graves o incluso la muerte.
⚠ **¡PRECAUCIÓN!**	La palabra de señalización que indica un peligro con un nivel bajo de riesgo que, si no se evita, puede causar lesiones leves o moderadas.
¡NOTA!	Indica un consejo práctico, advertencia o práctica que no está relacionada con lesiones personales.

Precaución/Advertencia. Leer el manual de instrucciones.

Nota/Observación.

Use protección auditiva (que cumpla con EN 352-1)

Use guantes protectores (que cumplan con EN ISO 21420 Clase 0)

Use protección ocular (que cumpla con EN 166)

No exponga la máquina a la lluvia ni a condiciones de humedad.

¡Están prohibidas las llamas vivas en la zona de trabajo, alrededor de la máquina y cerca de materiales inflamables!

¡No fume en la zona de trabajo, alrededor de la máquina ni cerca de materiales inflamables!

Riesgo de fuego/materiales inflamables.

¡Superficie caliente, no tocar! Las altas temperaturas de las superficies de la máquina y de las piezas estructurales podrían provocar quemaduras si se tocan. ¡La máquina también puede permanecer caliente durante un periodo largo de tiempo después de usarla!

El motor de gasolina produce humos tóxicos de monóxido de carbono. Respirar monóxido de carbono puede causar náusea, desmayo o incluso la muerte. ¡No ponga en funcionamiento el motor en interiores!

Apague el motor antes de llenar el depósito. Nunca llene el depósito de la máquina si el motor está en funcionamiento.

Únicamente use una mezcla de gasolina sin plomo y aceite en una proporción de 40:1. No utilice ninguna otra proporción de mezcla.

Apague el motor y desconecte el conector de la bujía antes de realizar tareas de ensamblaje, limpieza, ajuste, mantenimiento, almacenamiento y transporte.

Las cuchillas están muy afiladas. ¡Peligro de cortes!

Mantenga los dedos alejados de del dispositivo de corte móvil.

Pulse el iniciador 6 veces antes de arrancar el motor frío.

Cebador – posición CERRADO.

Cebador – posición ABIERTO.

Valor del nivel de potencia acústica garantizado en dB.

MHTP26

Denominación de la herramienta
(**M**_Nombre de la marca; **HTP**_Cortasetos de gasolina;
26_Capacidad del motor en cc)

La máquina cumple con las directivas europeas aplicables y se ha aplicado un método de evaluación de la conformidad con dichas directivas.

Especificaciones técnicas

General

> **Dimensiones:**	aprox. 127 x 25 x 26 cm
> **Peso:**	aprox. 6 kg
> **Capacidad del depósito de combustible:**	460 cm^3 (ml)
> **Tipo de gasolina:**	#95, sin plomo
> **Tipo del aceite de motor:**	aceite para motor de 2 tiempos
> **Proporción combustible-aceite:**	40:1
> **Longitud de corte máx.:**	673 mm
> **Capacidad de corte máx.:**	28 mm
> **Ajuste de la agarradera**	3 posiciones (90°/ 0°/ -90°)

Motor

> **Modelo del motor:**	SL34G
> **Cilindrada del motor:**	26 cm^3
> **Potencia máxima del motor (de conformidad con ISO 8893):**	0,75 kW
> **Velocidad máxima a máxima potencia (frecuencia rotacional):**	8000 min^{-1}
> **Velocidad máxima del motor en funcionamiento (frecuencia rotacional):**	10000 min-^{1}
> **Régimen de ralentí:**	3000 min^{-1}
> **Velocidad de activación del embrague:**	4000 min^{-1}
> **Consumo de combustible (de conformidad con ISO 8893) con máximo rendimiento del motor:**	400 kg/h

> **Consumo de combustible específico (de conformidad con ISO 8893) con máximo rendimiento del motor:**	533 g/kWh
> **Tipo de conector de bujías:**	CHAMPION RCJ6Y
> **Calibración de la bujía:**	0,6 – 0,7 mm

Nivel de emisión de ruido

> **Nivel de presión sonora L_{pA}:**	94,6 dB(A)
> **Incertidumbre K:**	3 dB(A)
> **Nivel de potencia sonora L_{WA} medido:**	105,6 dB(A)
> **Incertidumbre K:**	2,04 dB(A)
> **Nivel de potencia sonora garantizado L_{WA}:**	108 dB(A)

Nivel de emisión de vibraciones

> **Vibración mano-brazo a_{hw}:**	7,152 m/s² (agarradera frontal) 3,378 m/s² (agarradera trasera)
> **Incertidumbre K:**	1,5 m/s²

Los valores sonoros han sido determinados en función del código de prueba de ruido establecido en ISO 10517, usando las normas básicas ISO 11201 e ISO 3744.

Lleve protección auditiva, especialmente si la presión sonora es superior a 80 dB(A).

El valor de vibración declarado se ha medido de conformidad con un método de prueba estándar (conforme con EN ISO 10517) y puede ser utilizado para comparar una máquina con otra. El valor de vibración declarado también puede ser utilizado para evaluar previamente la exposición del usuario causada por la vibración.

¡ADVERTENCIA! En función del uso real de la máquina, los valores de vibración pueden ser distintos del total declarado. Adopte las medidas adecuadas para protegerse contra la exposición a vibraciones. ¡Tome en consideración todo el proceso de trabajo, incluidos los momentos en que la máquina funciona sin carga o está apagada! Entre otras, son medidas adecuadas el mantenimiento y el cuidado periódicos de la máquina y los accesorios, mantener las manos calientes, hacer descansos regularmente y planificar correctamente los procesos de trabajo.

Su equipamiento

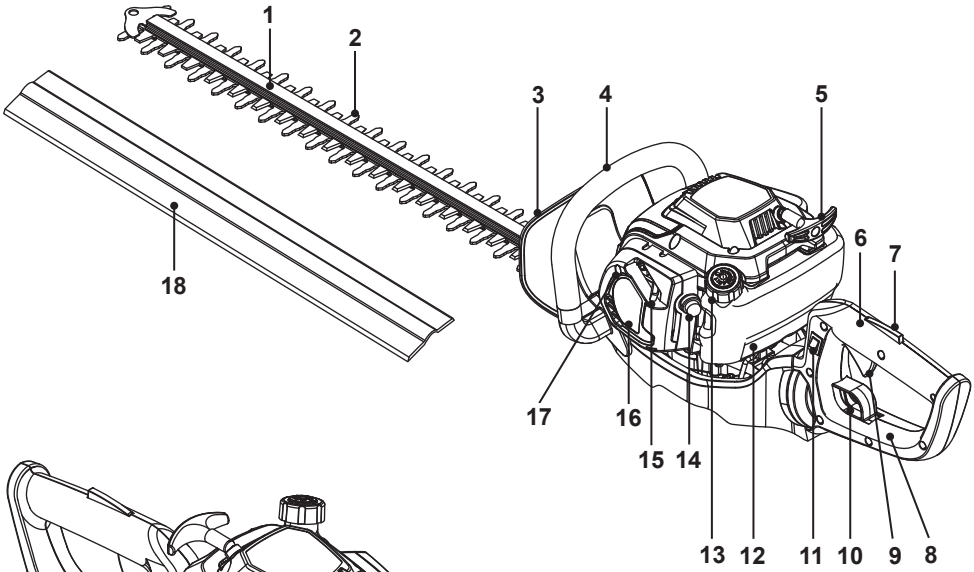

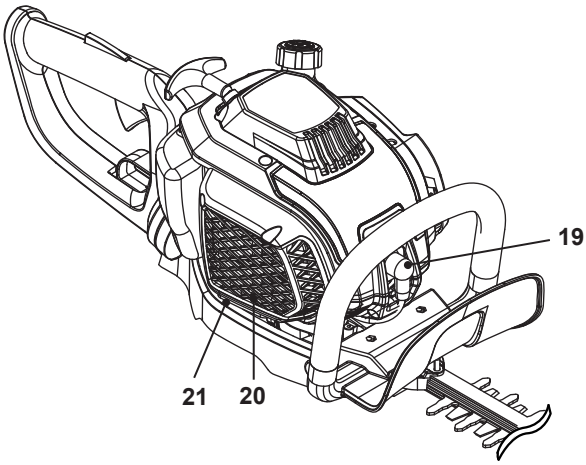

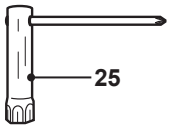

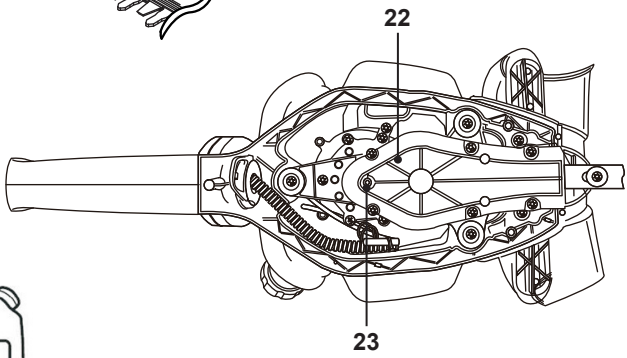

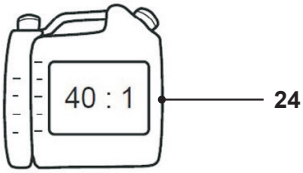

1. Dispositivo de corte
2. Cuchilla
3. Barrera de la mano frontal
4. Mango frontal
5. Manija de arranque retráctil
6. Agarradera trasera
7. Bloqueo del control del acelerador
8. Barrera de la mano posterior
9. Control del acelerador
10. Palanca de ajuste de la agarradera posterior
11. Interruptor de parada
12. Depósito de combustible
13. Tapón del depósito de combustible
14. Iniciador
15. Palanca del cebador
16. Carcasa del filtro de aire
17. Tornillo de fijación
18. Protección para el transporte del dispositivo de corte
19. Conector de la bujía
20. Orificios de ventilación
21. Salida del escape
22. Caja de cambios
23. Engrasador
24. Botella para la mezcla de combustible
25. Multiherramienta (llave de tubo/ destornillador de estrella)

Desembalaje

1. Desembale todas las partes y déjelas sobre una superficie lisa y estable.
2. Retire el material de embalaje y los materiales de envío de protección, si procede.
3. Asegúrese de que el volumen de suministro esté íntegro y libre de daños. Si ve que faltan piezas o que se han producido daños, no use la máquina y póngase en contacto con el distribuidor. El uso de una máquina incompleta o dañada supone un peligro para los operarios y los bienes.
4. Asegúrese de que tiene todos los accesorios y herramientas que necesita para el montaje y funcionamiento. Esto incluye también un equipamiento de protección personal adecuado.

¡ADVERTENCIA! ¡La máquina y el embalaje no son juguetes para niños! ¡No deje que los niños jueguen con las bolsas de plástico, hojas y piezas pequeñas! ¡Existe riesgo de atragantamiento y asfixia!

Necesitará

(artículos no suministrados)

> Equipamiento de protección individual apropiado
> Equipo para afilar
> Embudo para combustible con filtro
> Aceite adecuado para motores de 2 tiempos
> Combustible adecuado (gasolina sin plomo 95)
> Recipiente para recoger el combustible
> Pistola de lubricación y lubricante para el dispositivo de corte
> Kit de primeros auxilios
> Extintor de polvo seco de fácil acceso

(artículos suministrados)

> Botella para la mezcla de combustible (24)
> Multiherramienta (25)

Preparación

Retirada de la protección para el transporte del dispositivo de corte

¡PRECAUCIÓN! ¡Peligro de cortes! Las cuchillas (2) están muy afiladas. Utilice guantes protectores cuando vaya a usar las cuchillas (2).

Retire con cuidado la protección para el transporte del dispositivo de corte (18) del dispositivo de corte (1) (fig. 1).

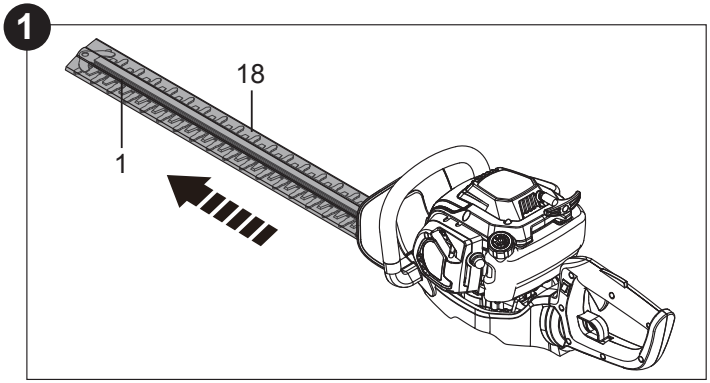

NOTA: Ponga siempre la protección para el transporte del dispositivo de corte (18) en el dispositivo de corte (1) cuando no use la máquina o la vaya a guardar o transportar.

Ajuste de la agarradera posterior

¡PRECAUCIÓN! ¡Peligro de pérdida del equilibrio! Únicamente ajuste la posición de la agarradera cuando el motor esté apagado.

1. Mantenga pulsada la palanca del ajuste de la agarradera posterior (10) y, a continuación, gire la agarradera posterior (6) hasta la posición deseada (90°/ 0°/ -90°) (fig. 2, 3, 4 y 5).

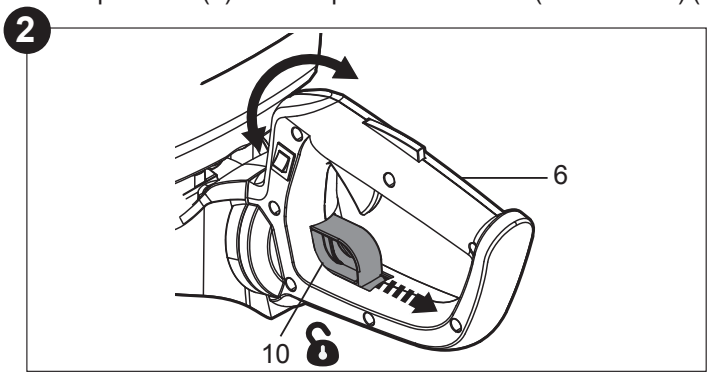

2. Suelte la palanca del ajuste de la agarradera posterior (10) para fijar la posición (fig. 6).

NOTA: La agarradera posterior (6) solo se puede fijar en 3 posiciones. Asegúrese de que encaja en su sitio antes de poner en marcha la máquina.

3

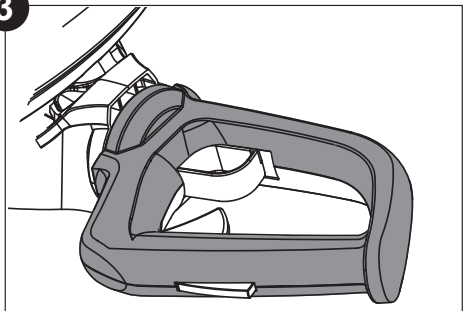

Posición derecha (90°)

4

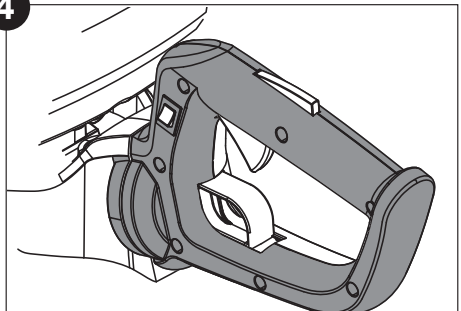

Posición inicial (0°)

5

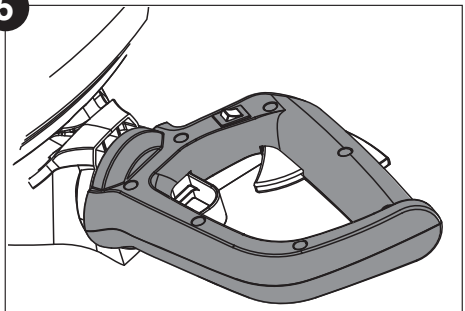

Posición izquierda (-90°)

6

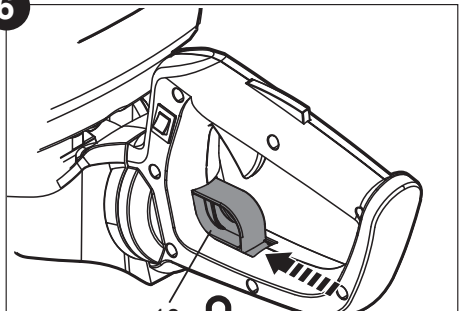

Repostaje de combustible y aceite

¡ADVERTENCIA! ¡Esta máquina no viene con la mezcla de combustible y aceite en el motor! Antes de usarla es fundamental llenar el depósito con una mezcla de combustible y aceite!

Esta máquina cuenta con un motor de 2 tiempos. Los depósitos de combustible y aceite están combinados y es fundamental llenar el depósito con una mezcla de combustible y aceite antes de usar la máquina. Consulte las especificaciones técnicas relativas al combustible y el aceite de motor idóneos.

¡ADVERTENCIA! ¡El combustible y el aceite son altamente inflamables! ¡El humo explotará si se prende! ¡Compruebe que no haya llamas vivas cerca de la máquina! ¡No fume durante el llenado de combustible o aceite!

NOTA: Para evitar vertidos y filtrar los residuos, use un embudo con filtro para rellenar la botella para la mezcla de combustible (24) y el depósito de combustible (12).

1. Coloque la máquina sobre un superficie estable y nivelada con la tapa del depósito de combustible (13) mirando hacia arriba. Recomendamos poner una hoja de un material no inflamable bajo la máquina.
2. Vierta una gasolina sin plomo normal y un buen aceite de motor para motores de 2 tiempos refrigerados por aire en la botella para la mezcla de combustible (24) suministrada a través de sus respectivas aperturas. Use las escalas a ambos lados para lograr la proporción deseada de gasolina y aceite. Por ejemplo, primero llene con gasolina hasta la marca “10” y después llene con aceite para 2 tiempos hasta la marca “10”. Esto indica una proporción correcta de 40:1 al usar la escala 40:1.
3. Incline y agite bien la botella para mezclar el combustible.

NOTA: Use un aceite de calidad con antioxidantes expresamente preparado para motores de 2 tiempos refrigerados por aire (ACEITE GRADO JASO FC o GRADO ISO EGC). No utilice aceite mezclado BIA o TWC (para 2 tiempos con refrigeración por agua). La proporción recomendada de gasolina y aceite es 40:1.

¡PRECAUCIÓN! Peligro de dañar la máquina. Nunca mezcle combustible y aceite directamente en el depósito (12).

	+		=	
100 ml	+	2,5 ml	=	40:1
200 ml	+	5 ml	=	
300 ml	+	7,5 ml	=	
400 ml	+	10 ml	=	

4. Desenrosque y retire el tapón del depósito de combustible (13) (fig. 7).
5. Vierta el combustible en el depósito (12). Deje aproximadamente 5 mm de espacio entre la parte superior del combustible y el borde interior del depósito para permitir que se expanda. No llene en exceso (fig. 8).
6. Limpie el combustible vertido con un paño suave. Vuelva a colocar y enroscar bien la tapa del depósito de combustible (13) (fig. 7).

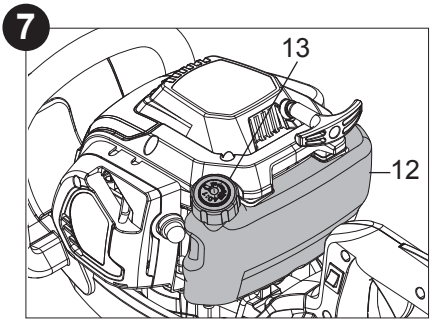

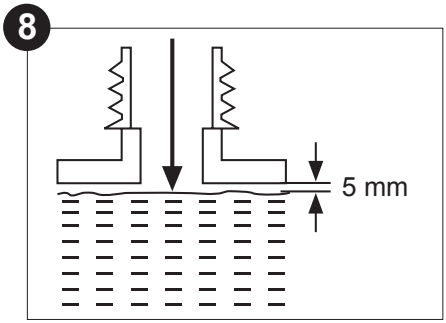

NOTA: El combustible y el aceite se deterioran con el paso del tiempo. Puede resultar difícil encender el motor si utiliza un combustible que haya guardado durante más de 30 días. Hacia el final de la temporada, es recomendable poner en el depósito únicamente la cantidad de combustible que vaya a necesitar de cada vez, ya que deberá usarlo totalmente antes de guardar la máquina. Vacíe el combustible que quede en el depósito después de cada uso.

Controles operativos

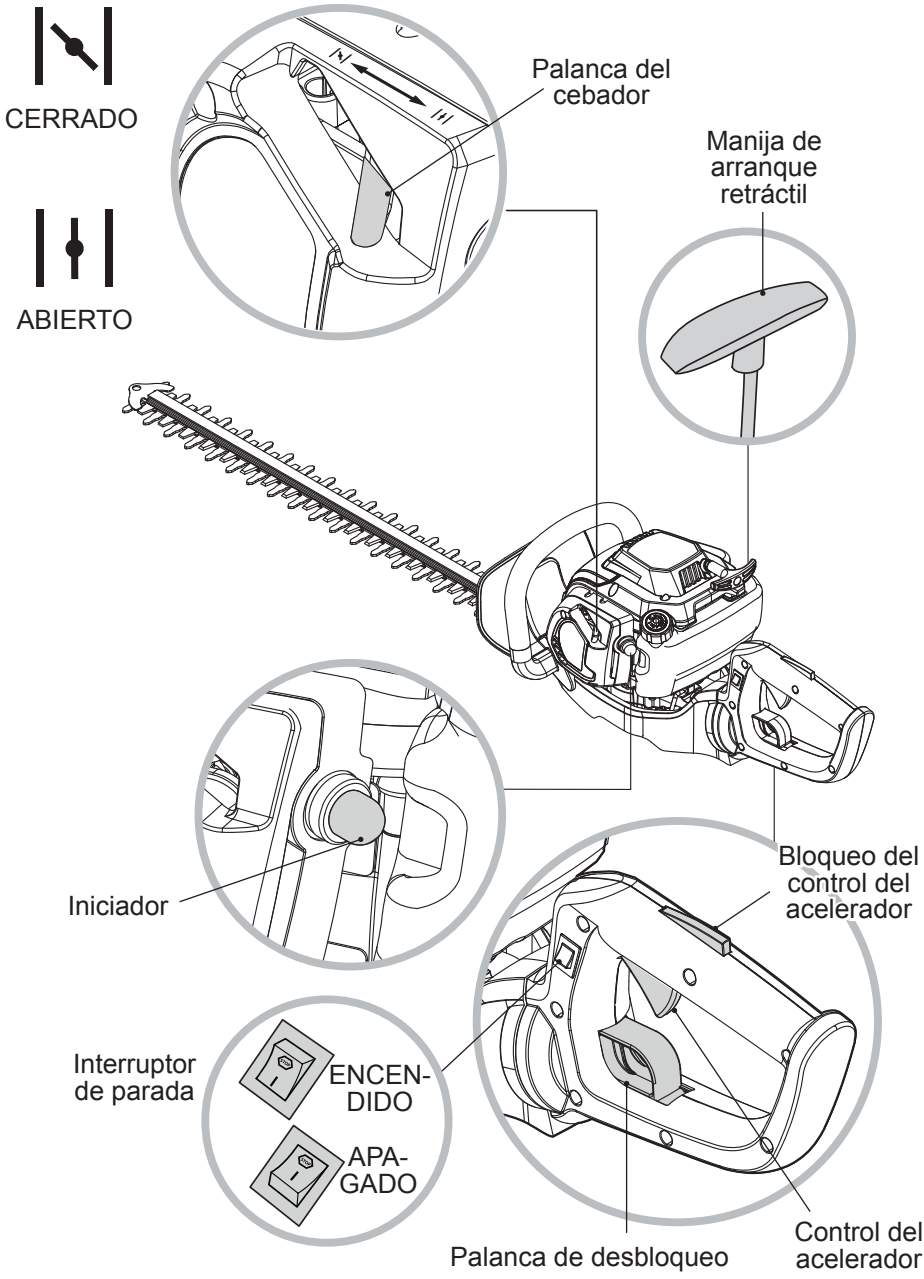

Preparación

Montaje

Ajuste

Adición de la mezcla de combustible y aceite

Encendido (motor frío)

1

Ponga el interruptor de parada en **I**

2

Pulse el iniciador 6 veces

3

Ponga el cebador en CERRADO

4

Tire del asa del arranque retráctil 3–4 veces (Si el motor ya se ha encendido, sáltese el paso 6)

5 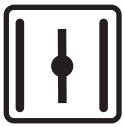

Ponga el cebador en ABIERTO

6

Tire del asa del arranque retráctil hasta que el motor se encienda

7

Apriete el bloqueo del control del acelerador y el control del acelerador, y suéltelos

8

Deje que funcione al ralentí durante 1–2 minutos

9

Use la máquina

Encendido (motor caliente)

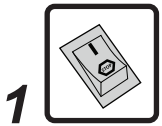

1 Ponga el interruptor de parada en **I**

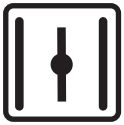

2 Ponga el cebador en ABIERTO

3 Tire del asa del arranque retráctil hasta que el motor se encienda

4 Apriete el bloqueo del control del acelerador y el control del acelerador, y suéltelos

5 Use la máquina

Parada

Suelte el control del acelerador y el bloqueo del control del acelerador

Ponga el interruptor de parada en **STOP**

Almacenamiento

Depósito de combustible vacío

Aceite vacío

Limpieza y mantenimiento

Almacenamiento

¡ADVERTENCIA! ¡Esta guía rápida únicamente ofrece una breve descripción de cómo encender y parar la máquina! ¡Para un uso seguro, lea el manual de instrucciones completamente antes del primer uso!

Uso previsto

Este cortasetos de gasolina MHTP26 ha sido diseñado con una potencia máxima de 0,75 kW. Esta máquina ha sido diseñada para recortar setos, arbustos y matas con un diámetro máximo de 28 mm. No la utilice con ningún otro fin.

NOTA: Periodo de tiempo sugerido para cortar:
> Setos de hojas verdes (de junio a octubre)
> Perennes (de abril a agosto)
> Coníferas y otros arbustos de crecimiento rápido (cada 6-8 semanas)

¡ADVERTENCIA! ¡Debe usar esta máquina un operario experimentado* que haya leído y comprendido las indicaciones de seguridad incluidas en este manual de instrucciones y que use el equipo de protección individual (EPI)!

No se debe usar la máquina para cortar otros materiales (p. ej., plástico, piedra, metal o madera que contenga objetos extraños) ni materiales que resulten nocivos para la salud. No se debe usar esta máquina para cortar ramas que tenga un diámetro mayor de 28 mm. Por razones de seguridad, es imprescindible leer por completo el manual de instrucciones antes del primer funcionamiento y observar las instrucciones contenidas en él. Esta máquina se ha diseñado únicamente para un uso doméstico privado, no para un uso comercial. No debe ser utilizado para cualquier otro propósito distinto al descrito.

* Un operario cualificado es una persona que tiene la competencia y los conocimientos sobre el uso y los peligros que conlleva utilizar una máquina, además de las precauciones que se deben adoptar para limitar dichos peligros.

Equipo de seguridad

La máquina cuenta con varias piezas de seguridad que reducen el peligro de lesionarse al trabajar.

Barrera de la mano

> La barrera de la mano frontal (3) y la barrera de la mano posterior (8) protegen al operario en caso de que haya un retroceso (fig. 9 y 10).

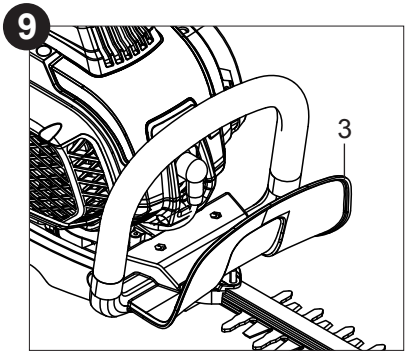

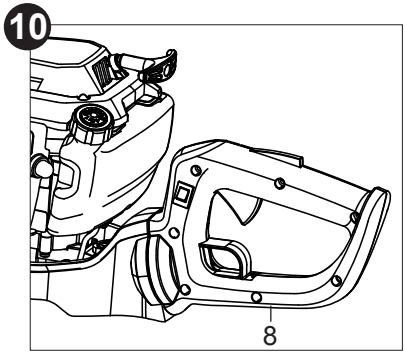

Bloqueo del control del acelerador
El bloqueo del control del acelerador (7) evita que se active sin querer el control del acelerador (9). El control del acelerador solo se puede activar si se pulsa el bloqueo del control del acelerador (fig. 11).

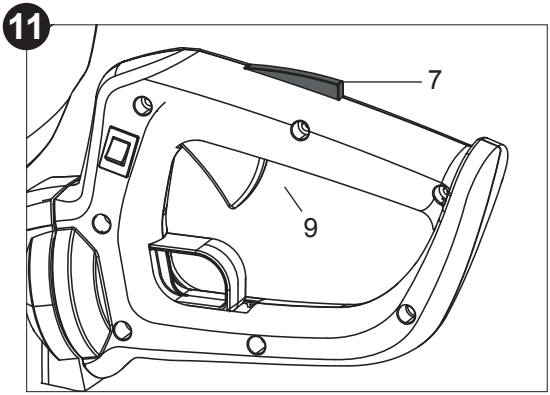

¡PELIGRO! ¡Riesgo de lesiones! La máquina únicamente se debe poner en marcha si no se han detectado defectos. Si parte del equipamiento de seguridad está defectuoso, debe cambiarse antes de volver a usarla.

Funcionamiento

Comprobaciones antes de empezar:

1. Asegúrese de que ni la máquina ni los accesorios están dañados antes de usarla. No utilice la máquina si está dañada o muestra desgaste.
2. Compruebe minuciosamente que el dispositivo de corte (1) esté bien fijado, apretado y lubricado.
3. Compruebe el nivel de combustible y rellene si fuese necesario.
4. Siempre sujete la máquina por sus agarraderas. Mantenga las agarraderas secas y limpias para garantizar un buen agarre.
5. Asegúrese de que los orificios de ventilación estén limpios y no estén obstruidos. Límpielos con un cepillo suave, si fuera necesario. El bloqueo de los orificios de ventilación puede provocar un sobrecalentamiento y daños en la máquina.
6. Use un equipo de protección individual adecuado para protegerse de los objetos ocultos que podrían lanzar los accesorios de corte.
7. Compruebe que en la zona de trabajo no haya palos, cables, etc. ni ningún otro objeto que pueda dañar la máquina.
8. Detenga de inmediato el motor si le molesta mientras trabaja que otras personas entren en el área de trabajo. Espere siempre a que la máquina se detenta totalmente antes de posarla en el suelo.

9. No trabaje en exceso. Haga descansos periódicos para asegurarse de estar concentrado en el trabajo y de tener un control absoluto sobre la máquina.

NOTA: En algunos países la normativa define a qué hora del día y en qué días especiales está permitido usar las máquinas, así como qué restricciones se deben tener en cuenta. Pida información más detallada a las autoridades locales y respete la normativa para mantener un buen ambiente en el vecindario y evitar cometer faltas administrativas.

Puesta en marcha del motor

¡PELIGRO!¡Peligro de incendio!

> Si se ha vertido combustible, la máquina podría incendiarse.
> Limpie el combustible vertido antes de empezar.
> Encienda el motor a unos metros de distancia del lugar en que haya llenado el depósito.

¡ADVERTENCIA! ¡Riesgo de lesiones!

> Antes de intentar encender el motor, asegúrese de que el dispositivo de corte no toque el suelo ni ningún objeto.
> La cuchilla puede empezar a moverse durante el proceso de arranque. El proceso de arranque aún NO ha terminado. ¡SIEMPRE apriete y suelte el bloqueo del control del acelerador y el control del acelerador para dejar el motor al ralentí! ¡Siga al pie de la letra las instrucciones del proceso de arranque!

NOTA: ¡Peligro de dañar la máquina!
¡Nunca enrolle el cordón de arranque alrededor de su mano! ¡Únicamente tire del asa!

¡No suelte bruscamente el asa del arranque retráctil! ¡Deje que la cuerda regrese lentamente y de forma controlada cada vez que se tire!

NOTA: Si el motor no enciende, puede que se haya ahogado. Esto es debido a que ha entrado demasiada mezcla de combustible en el momento equivocado y puede impedir que el motor encienda. Siga este procedimiento:
Quite la bujía y séquela. Tire lentamente del asa del arranque retráctil varias veces para drenar el combustible de la cámara de combustión. Espere a que el combustible se evapore y vuelva a colocar la bujía. Para evitar incendios accidentales, limpie el combustible vertido (de haberlo) y desplace la máquina a al menos 3 metros de distancia antes de encender el motor. Espere a que el motor se enfríe y después encienda el motor en frío o en caliente según se describe a continuación.

Encendido del motor en frío

NOTA: Para encenderla en frío, asegúrese de tener la agarradera posterior (6) en la posición vertical.

1. Coloque la máquina en una superficie lisa y estable. El dispositivo de corte (1) no debe tocar el suelo ni ningún objeto. Ponga el interruptor de parada (11) en **I** (fig. 12).
2. Pulse el iniciador (14) 6 veces, hasta que la burbuja esté llena de combustible (fig. 13).
3. Ponga la palanca del cebador (15) en CERRADO (fig. 14).

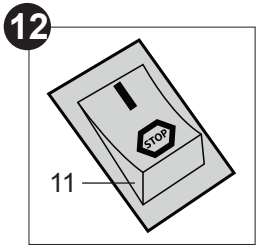

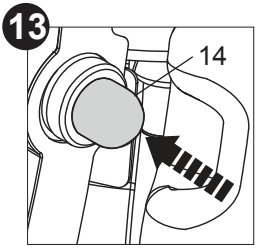

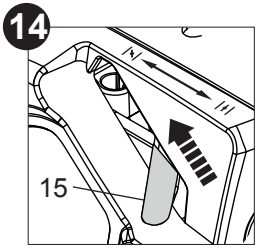

4. Presione la máquina contra el suelo con la mano izquierda. Tire del asa del arranque retráctil (5) lentamente con la mano derecha, hasta que sienta una resistencia clara y, entonces, dé un buen tirón rápido. Repita hasta que el motor se intente encender, pero no más de 4 veces (fig. 15). (Si el motor ya se enciende en las primeras 4 veces, ignore los pasos 5 y 6 y pase directamente al paso 7.)

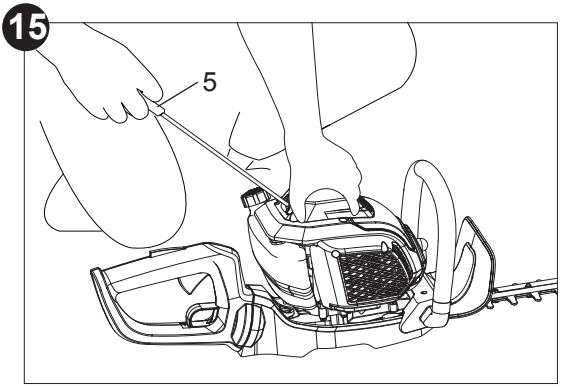

5. Ponga la palanca del cebador (15) en ABIERTO.
6. Tire del asa del arranque retráctil (5) hasta que sienta una resistencia clara. Repita hasta que el motor se encienda (fig. 15).
7. Apriete el bloqueo del control del acelerador (7) y el control del acelerador (9) para dejar el motor al ralentí.
8. Deje que la máquina funcione al ralentí durante 1–2 minutos para que se caliente.

Encendido del motor en caliente

1. Coloque la máquina en una superficie lisa y estable. El dispositivo de corte (1) no debe tocar el suelo ni ningún objeto. Ponga el interruptor de parada (11) en **I** (fig. 16).
2. Asegúrese de que la palanca del cebador (15) esté en ABIERTO (fig. 17).

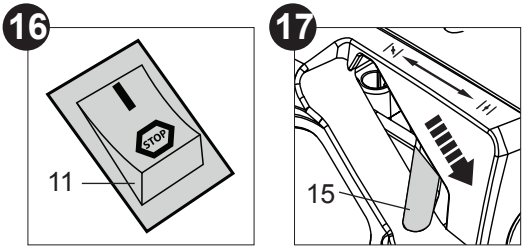

3. Presione la máquina contra el suelo con la mano izquierda. Tire del asa del arranque retráctil (5) lentamente con la mano derecha, hasta que sienta una resistencia clara y, entonces, dé un buen tirón rápido. Repita hasta que el motor se encienda (fig. 15).
4. Apriete el bloqueo del control del acelerador (7) y el control del acelerador (9) para dejar el motor al ralentí.

Después de encender el motor

1. Pulse el bloqueo del control del acelerador (7) y después pulse lentamente el control del acelerador (9) para aumentar la velocidad del motor.
2. Compruebe que el dispositivo de corte (1) deja de girar cuando suelta el control del acelerador (9).

Apagado del motor

1. Suelte el control del acelerador (9) y deje la máquina funcionando al ralentí durante un rato.
2. Ponga el interruptor de parada (11) en **STOP**.

¡ADVERTENCIA! El dispositivo de corte (1) sigue moviéndose durante un tiempo incluso después de haber apagado el motor. Espere a que se detenga totalmente antes de posar la máquina en el suelo.

Consejos para cortar

¡ADVERTENCIA! Al utilizar la máquina, siempre mantenga la salida del escape (21) alejada del cuerpo (fig. 18–23).

NOTA: Mantenga siempre el dispositivo de corte (1) en un ángulo aproximado de 15° con respecto a la superficie de corte.

> Corte y retire las ramas que sean demasiado gruesas para esta máquina (28 mm) usando una podadora adecuada antes de usar la máquina.
> Ajuste la agarradera posterior (6) de tal forma que facilite el corte previsto.

Funcionamiento

> Encienda la máquina tal y como se ha explicado. Mantenga pulsado el bloqueo del control del acelerador (7) y después presione el control del acelerador (9) para accionar las cuchillas (2). Use la máquina a plena potencia para mantener una velocidad de corte adecuada.

> Mueva suavemente el dispositivo de corte (1) por la superficie de corte con un movimiento amplio que se adapte a la forma del seto o arbusto. Se recomienda una ligera inclinación de 15° hacia abajo del dispositivo de corte en la dirección del movimiento para obtener un corte óptimo.

> No se precipite y no intente cortar demasiado en una pasada del dispositivo de corte.

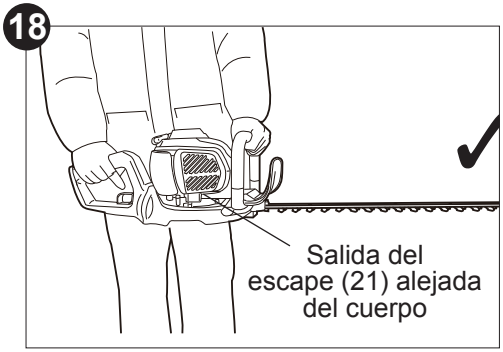

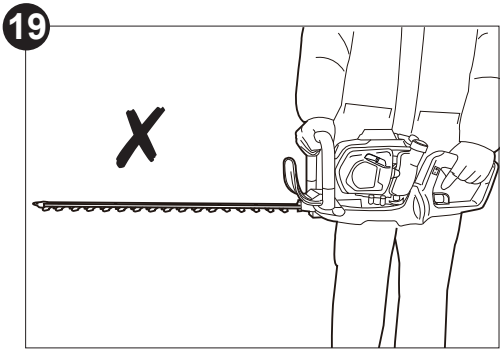

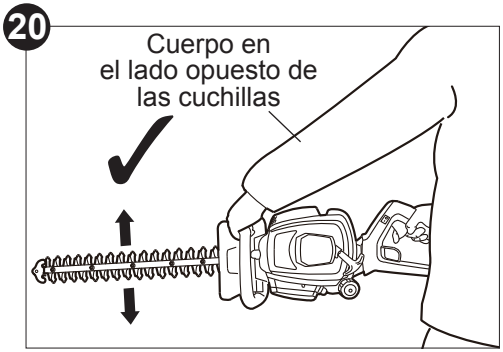

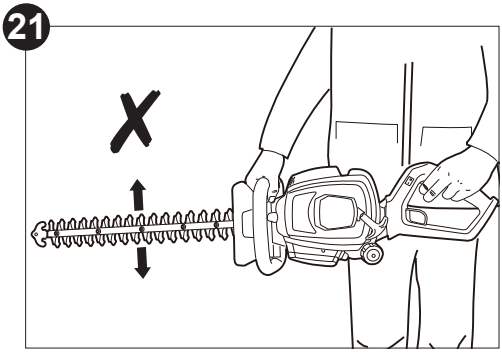

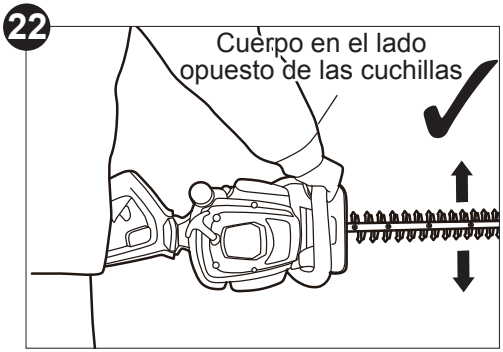

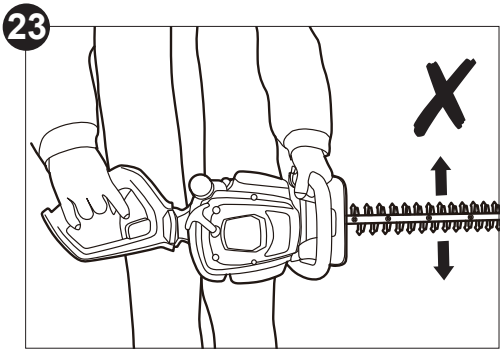

> En el caso de los cortes verticales, empiece el primer corte de abajo hacia arriba. Así evitará que los recortes caigan en la zona que todavía tenga que cortar después (fig. 24).
> Después de cortar los lados, proceda con la parte superior (fig. 25). Intente mantener el dispositivo de corte en un ángulo aproximado de 15° con respecto a la superficie de corte.
> Corte por fases si la zona que debe cortar es especialmente larga para así lograr un mejor resultado; unos recortes más pequeños facilitarán el compostaje.

24

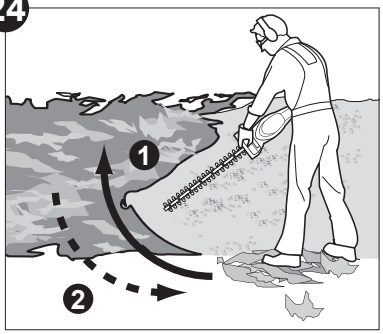

25

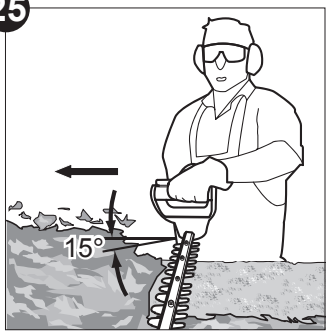

26

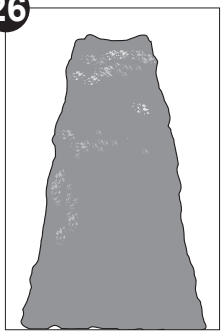

NOTA: Al dar forma, se recomienda buscar una forma trapezoidal (fig. 26). Un corte trapezoidal coincide con el crecimiento natural de las plantas y conlleva un crecimiento óptimo del seto, ya que expondrá a más luz al extremo inferior de este.

Después de su uso

1. Apague el motor, desconecte el conector de la bujía y deje que se enfríe el motor.
2. Revise, limpie y guarde la máquina tal y como se describe más adelante.

¡ADVERTENCIA! El dispositivo de corte (1) sigue moviéndose durante un tiempo incluso después de haber apagado el motor. Espere a que se detenga totalmente antes de posar la máquina en el suelo.

Las reglas de oro para un buen cuidado

¡ADVERTENCIA! Siempre apague el motor, desconecte el conector de la bujía (19) y deje que se enfríe el motor antes de realizar tareas de revisión, mantenimiento y limpieza.

¡PELIGRO! Un mantenimiento correcto es esencial para un funcionamiento seguro y libre de problemas. Un mantenimiento inadecuado, o un fallo al abordar un problema de forma instantánea puede provocar un fallo de funcionamiento, lo que a su vez puede resultar en lesiones graves o incluso la muerte.

1. Mantenga la máquina limpia. Elimine los restos después de cada uso y antes de guardarla.
2. Una limpieza regular y adecuada ayudará a asegurar un uso seguro y prolongar la vida de la máquina.
3. Revise la máquina antes de cada uso para detectar piezas desgastadas o dañadas. No lo utilice si encuentra partes rotas o desgastadas. Cambie las piezas desgastadas cuando sea necesario o contacte con un servicio de reparaciones autorizado antes de volver a usar la máquina.

¡ADVERTENCIA! ¡Realice únicamente las tareas de reparación y mantenimiento en función de estas instrucciones! ¡Todas las demás tareas deberán ser realizadas por una persona cualificada!

Limpieza

NOTA: No utilice detergentes o desinfectantes químicos, alcalinos, abrasivos o agresivos para limpiar esta máquina, ya que pueden dañar su superficie.

Limpieza de la carcasa

> Utilice un paño húmedo sin pelusas para limpiar la carcasa.
> No sumerja la máquina en agua ni en ningún otro líquido.
> Limpie los orificios de ventilación (20) de la parte inferior y de la tapa lateral del motor con un cepillo suave. Los orificios de ventilación (20) atascados pueden provocar que el motor se recaliente.
> Use aire comprimido (máx. 3 bares) para retirar la suciedad que no se desprenda.
> A continuación, pase un paño seco por la superficie.

Limpieza del dispositivo de corte

> Mantenga el dispositivo de corte (1) limpio y sin residuos. Quite el recortador.
> Mantenga el dispositivo de corte (1) afilado. Haga que un centro de atención al cliente autorizado o una persona con una cualificación similar cambie un dispositivo de corte desgastado o dañado por otro nuevo del mismo tipo.
> Aplique una pequeña cantidad de un lubricante adecuado al dispositivo de corte (1) para conservar un buen rendimiento de corte (fig. 27).
> Apriete las tuercas flojas del dispositivo de corte (1) con una llave adecuada (con 5–7 Nm) para garantizar un funcionamiento seguro (fig. 28).

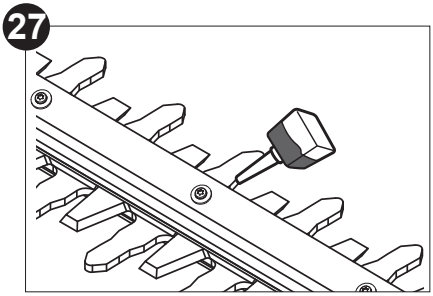

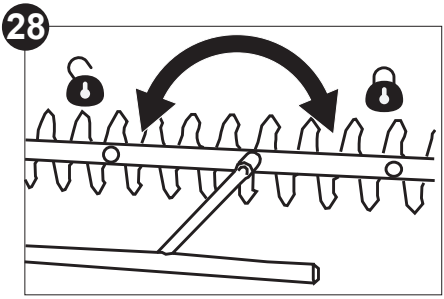

Tabla de mantenimiento

Revise y realice el mantenimiento de esta máquina periódicamente con arreglo a lo que se indica en esta tabla. Mantenga la máquina en buen estado durante el mantenimiento.

Parte	Tarea	Antes/ después de cada uso	Cada 10 horas de funcionamiento	Cada 25 horas de funcionamiento
Bujía	comprobar			X
	limpiar			X
	reemplazar		cuando sea necesario	
Filtro de aire	comprobar	X		
	limpiar		X	
	reemplazar		cuando sea necesario	
Filtro y conductos del combustible	limpiar		cuando sea necesario	
	reemplazar		cuando sea necesario	
Caja de cambios	lubricar			X
Dispositivo de corte	comprobar	X		
	lubricar	X		
	limpiar	X		
	cambiar/ afilar		cuando sea necesario	

Filtro de aire

Revise el filtro de aire periódicamente. Límpielo o sustitúyalo por uno nuevo, si fuera necesario.

1. Afloje el tornillo de fijación (17) de la funda del filtro de aire (16) usando la multiherramienta (25) (fig. 29).
2. Retire el filtro de aire y golpéelo sobre una superficie estable para eliminar el polvo. Use aire comprimido (máx. 3 bares) para retirar la suciedad que no se desprenda.
3. Aplique una pequeña cantidad de aceite de filtro de aire sobre el filtro para obtener un rendimiento óptimo. Escurra el aceite sobrante y ponga el filtro en su funda.
4. Vuelva a colocar el filtro y la funda del filtro de aire (16).

29

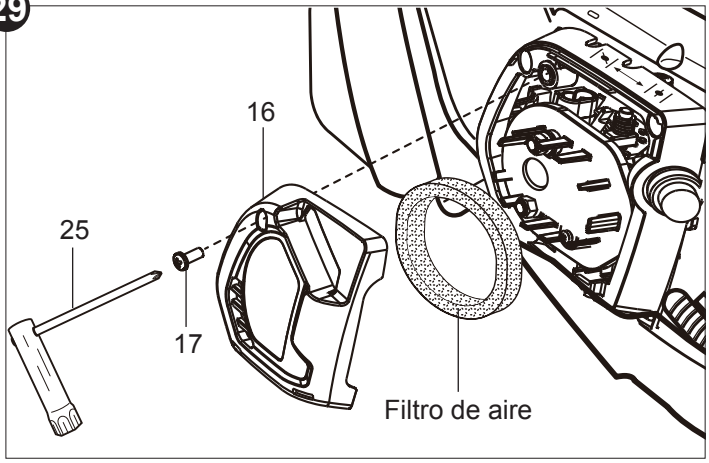

Combustible, filtro y conductos del combustible

El depósito de combustible (12) cuenta con un filtro situado en el extremo libre del conducto de combustible. Si es necesario limpiar o cambiar el filtro, contacte con un servicio de atención al cliente autorizado o con una persona con una cualificación similar.

> Use combustible reciente (menos de 30 días) o añada un estabilizador de combustible.
> Vacíe el depósito de combustible después de cada uso.
> Antes de guardarla, retire el combustible del producto cuando la máquina esté parada.
> Cambie los conductos y el filtro del combustible cada 2 años.

Bujía

NOTA: Para lograr un buen rendimiento, la bujía debe estar bien calibrada y no contar con ningún depósito.

Revise la bujía cada 25 horas o antes de guardar la máquina durante más de 30 días. Límpiela o sustitúyala por una nueva, si fuera necesario.

1. Desconecte el conector de la bujía (19) (fig. 30).
2. Afloje la bujía en sentido antihorario usando la multiherramienta (25) y quítela con cuidado (fig. 31).

30

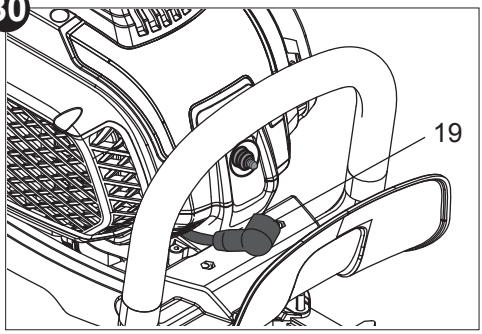

31

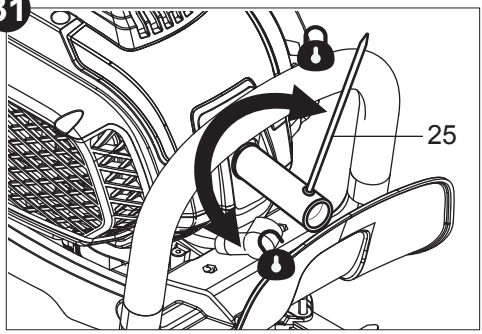

3. Compruebe que la bujía no esté dañada ni desgastada. El color del electrodo debería se marrón claro.
4. Elimine todos los depósitos del electrodo con un cepillo metálico suave. No limpie profundamente el electrodo.
5. Seque la bujía con un paño suave si estuviese mojada de combustible.
6. Compruebe la calibración de la bujía. Debe ser de 0,6–0,7 mm (fig. 32).
7. Reemplace la bujía por una nueva si el electrodo o el aislamiento están dañados.

32

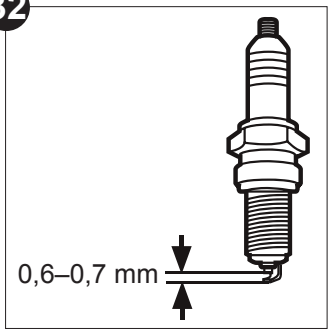

8. Al cambiar la bujía, primero enrósquela a mano y después apriétela un poco con la multiherramienta (25).

NOTA: ¡No apriete demasiado la bujía para evitar posibles daños!

9. Vuelva a colocar el conector de la bujía (19).

Caja de cambios

> Lubrique la caja de cambios (22) cada 30 horas o con mayor frecuencia si se usa mucho.
> Añada grasa a través del engrasador (23) con una pistola de lubricación hasta que la grasa salga entre la caja de cambios (22) y el dispositivo de corte (1) (fig. 33).

33

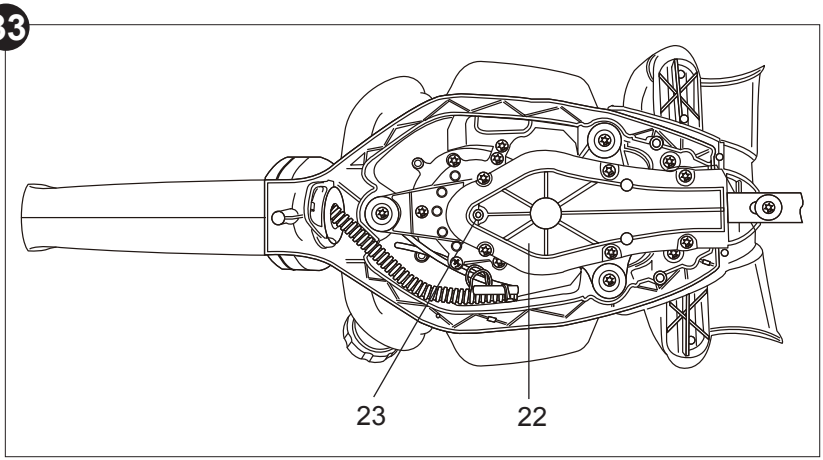

> Limpie la grasa sobrante de la máquina.

Dispositivo de corte

Limpie el dispositivo de corte (1) con regularidad. Compruebe si hay algún daño y protéjala de la corrosión. Si es necesario, lleve el dispositivo de corte (1) a un distribuidor autorizado para que lo afile.

Carburador

El carburador ya viene ajustado por el fabricante. Si es necesario ajustar el carburador, contacte con un servicio de atención al cliente autorizado o con una persona con una cualificación similar. No realice ningún ajuste usted mismo.

Silenciador

Si es necesario ajustar o cambiar el silenciador, contacte con un servicio de atención al cliente autorizado o con una persona con una cualificación similar.

Partes de repuesto

El consumidor puede cambiar las siguientes piezas de esta máquina. Las partes de repuesto están disponibles en cualquier distribuidor autorizado o a través de nuestro servicio al cliente.

Descripción	N.º de modelo o especificación
Bujía	CHAMPION RCJ6Y (Hueco entre electrodos: 0,6-0,7 mm) u otro modelo con las mismas especificaciones

Reparación

Esta máquina no contiene ninguna pieza que pueda ser reparada por el consumidor. Póngase en contacto con un centro de servicio autorizado o persona con cualificación similar para que lo compruebe y repare.

Almacenamiento

¡ADVERTENCIA! ¡Riesgo de lesiones! ¡Asegúrese de que ninguna persona no autorizada tiene acceso a la máquina!

NOTA: Es importante mantener unas buenas condiciones de almacenamiento para evitar que la máquina se estropee.

1. Limpie la máquina tal y como se ha explicado.
2. Coloque las protecciones de transporte, si procede.
3. Guarde la máquina y sus accesorios en un lugar seco, bien ventilado y que no se congele.
4. Guarde siempre la máquina en un lugar al que no puedan acceder niños. La temperatura de almacenamiento ideal es de entre 10 y 30 °C.
5. Guarde la máquina en su bolsa o cúbrala con un paño adecuado para protegerlo del polvo.

Almacenamiento por poco tiempo (menos de 1 día)

1. Deje que la máquina se enfríe antes de guardarla.
2. Guarde la máquina en la posición más horizontal posible. Compruebe que salga mezcla de combustible y aceite del carburador.

Almacenamiento para mucho tiempo

NOTA: ¡Peligro de dañar la máquina!

> Si no va a utilizar la máquina durante algún tiempo, retire el combustible de la máquina. Así evitará que se forme un pegote en el motor y en la bomba de grasa.

> Guarde la máquina en un lugar seco y alejado de posibles fuentes de ignición como hornos, termostatos de gas, etc.

1. Vacíe el depósito de combustible (12) usando una bomba para combustible si no va a utilizar la máquina durante más de 1 día y, especialmente, antes de guardarla durante el invierno.
2. Encienda el motor y deje que funcione hasta que se apague solo (véase “Puesta en marcha del motor”).
3. Deje que el motor se enfríe (aprox. 5 min).
4. Desconecte el conector de la bujía (19).
5. Vierta una cucharilla de aceite limpio para motores de dos tiempo en la cámara de combustión.
6. Tire varias veces del asa del arranque retráctil lentamente para cubrir los componentes internos de aceite de motor.
7. Vuelva a colocar el conector de la bujía (19).

Transporte

1. Apague el motor y desconecte el conector de la bujía (19) antes de transportar la máquina.
2. Coloque la protección para el transporte del dispositivo de corte (18).
3. Siempre sujete la máquina por sus agarraderas.
4. Proteja la máquina de cualquier impacto fuerte o de las grandes vibraciones que se pueden producir durante el transporte en vehículos.
5. Ate la máquina para evitar que se deslice o caiga, pierda combustible, se dañe o provoque lesiones.

Si va a transportar la máquina en un vehículo:

> Deje que la máquina se enfríe.

> Vacíe el depósito de combustible (12).

> Ate la máquina para evitar que se deslice usando cuerdas elásticas (no incluidas) y los ganchos de transporte del vehículo.

Resolución de problemas

Los supuestos fallos están a menudo relacionados con causas que los operadores pueden arreglar por ellos mismos. Por lo tanto, revise la máquina usando esta sección. En la mayoría de los casos, el problema se puede resolver rápidamente.

¡ADVERTENCIA! ¡Realice únicamente los pasos que se describen en este manual de instrucciones! ¡Cualquier otra inspección, tarea de mantenimiento o reparación deberá ser realizada por un servicio de atención al cliente autorizado o por una persona con una cualificación similar si usted no puede resolver el problema!

Problema	Posible causa	Solución
El motor no arranca	¿Está vacío el depósito de combustible?	Añada combustible.
	¿Está el interruptor de parada en **STOP**?	Siga el procedimiento de encendido del motor.
	¿Procedimiento de encendido del motor incorrecto?	Siga el procedimiento de encendido del motor.
	¿El conector de la bujía no está bien fijado?	Coloque bien el conector de la bujía.
	¿Está mojada la bujía?	Seque la bujía.
	¿Está sucio el conector de la bujía?	Limpie el conector de la bujía.
	¿Ha pulsado el iniciador para encender con el motor caliente?	Suelte el bloqueo del control del acelerador, ponga el cebador en **CERRADO** y encienda el motor varias veces. Si el motor no enciende: extraiga la bujía y seque los electrodos.
	¿Hay demasiado combustible en la cámara de combustión?	
	¿La bujía está sucia (la punta está oxidada)?	Limpie la bujía.
	¿No ha pulsado el iniciador para encender con el motor frío?	Pulse el iniciador 6 veces antes de arrancar. Siga el procedimiento de encendido del motor.
	¿La distancia desde el electrodo hasta la bujía es demasiado grande?	Establezca un hueco entre electrodos de 0,6–0,7 mm.

Resolución de problemas

Problema	Posible causa	Solución
El motor no arranca	¿Combustible o mezcla incorrectos?	Apague el motor, vacíe el depósito y después llénelo con la mezcla correcta de combustible y aceite (40:1).
	¿El filtro del combustible está obstruido?	Haga que una persona cualificada limpie/cambie el filtro del combustible.
	¿Bujía defectuosa?	Cambie la bujía.
	¿Está frío el motor?	Siga el procedimiento de encendido en frío.
	¿La configuración del carburador no es correcta?	Haga que una persona cualificada ajuste el carburador.
El motor no alcanza la velocidad máxima.	¿Está sucio el filtro del aire?	Limpie el filtro de aire.
	¿Combustible o mezcla incorrectos?	Apague el motor, vacíe el depósito y después llénelo con la mezcla correcta de combustible y aceite (40:1).
	¿La configuración del carburador no es correcta?	Haga que una persona cualificada ajuste el carburador.
El motor enciende pero no acelera.	¿El motor no está caliente?	Dejé que el motor se caliente al ralentí durante 2–3 minutos.
La máquina no corta bien.	¿Está gastado el dispositivo de corte?	Haga que una persona cualificada lo afile o cambie.
	Las ramas son demasiado gruesas.	Corte únicamente ramas con un diámetro máximo de 28 mm.
Vibración/ ruido o humo excesivos.	¿Está dañado el dispositivo de corte?	Haga que una persona cualificada lo cambie.
	¿Las tuercas del dispositivo de corte están flojas?	Apague el motor y apriete las tuercas flojas.
	¿Combustible o mezcla incorrectos?	Apague el motor, vacíe el depósito y después llénelo con la mezcla correcta de combustible y aceite (40:1).

Reciclaje y eliminación

1. Las máquinas viejas se pueden reciclar y, por lo tanto, no debe tirarlas al contenedor doméstico. Le pedimos que nos ayude a ahorrar recursos y proteger el medio ambiente entregando esta máquina en un centro de recogida adecuado (si existe uno).
2. La gasolina, el aceite usado, la mezcla de aceite y gasolina y los objetos que estén manchados de aceite, p. ej. ropa de limpieza, no pertenecen a la basura doméstica. Elimine todos los artículos contaminados con aceite en conformidad con las directrices locales y entréguelos en un centro de reciclaje.
3. La máquina viene en un embalaje que la protege de daños durante el envío. Conserve el embalaje hasta que esté seguro de que se hayan entregado todas las piezas y de que la máquina funciona correctamente. A continuación, recicle el embalaje.

Garantía

Este producto tiene la garantía de **2** años a partir de la fecha de compra, salvo en las piezas de desgaste.

La garantía cubre cualquier avería o disfunción del artículo en condiciones de uso conformes a las previstas para el producto y la información contenida en el presente manual de uso. Para poder optar a la garantía, es obligatorio presentar **una prueba de compra** (recibo de caja o factura) y el producto debe estar completo, con todos sus accesorios.

La cláusula de garantía no cubre los deterioros derivados del desgaste normal, la falta de mantenimiento, negligencias, el montaje defectuoso o un uso inadecuado (golpes, caso omiso de las recomendaciones en el uso de la alimentación eléctrica, almacenamiento, condiciones de uso…). También quedan excluidas de la garantía las consecuencias nefastas resultantes del uso de accesorios o de piezas de recambio no originales, el desmontaje o la modificación del aparato.

Relaciones con la garantía legal:

Independientemente de la garantía otorgada, Brico Dépôt se hace responsable de los defectos de conformidad del bien con el contrato y de los redhibitorios según las condiciones previstas en los artículos 114, 116 y 123 del real decreto 1/2007

Declaración de conformidad CE

CE

(EN) EU DECLARATION OF CONFORMITY
(FR) DÉCLARATION UE DE CONFORMITÉ
(PL) DEKLARACJA ZGODNOŚCI UE
(RO) DECLARAȚIA DE CONFORMITATE UE
(ES) DECLARACIÓN UE DE CONFORMIDAD
(PT) DECLARAÇÃO DE CONFORMIDADE UE

Product/ Produit/ Produkt/Produsul/Produkt/Producto/Produto

> Hedge Trimmer/Taille-haie/Nożyce do żywopłotów/Mașina de tuns garduri vii/Cortasetos/Aparador de sebes
> MHTP26
> 26 cm^3, 0.75 kW/8000 min^{-1}
> 000001 - 999999

Name and address of the manufacturer or his authorised representative:
Nom et adresse du fabricant ou de son mandataire :
Nazwa i adres producenta lub jego upoważnionego przedstawiciela:
Denumirea și adresa producătorului sau a reprezentantului său autorizat:
Nombre y dirección del fabricante o de su representante autorizado:
Nome e endereço do fabricante ou do respetivo mandatário:

Kingfisher International Products B.V.,
Rapenburgerstraat 175E,
1011 VM Amsterdam,
The Netherlands
www.kingfisher.com/products

This declaration of conformity is issued under the sole responsibility of the manufacturer.
La présente déclaration de conformité est établie sous la seule responsabilité du fabricant.
Niniejsza deklaracja zgodności wydana zostaje na wyłączną odpowiedzialność producenta.
Prezenta declarație de conformitate este emisă pe răspunderea exclusivă a producătorului.
La presente declaración de conformidad se expide bajo la exclusiva responsabilidad del fabricante.
A presente declaração de conformidade é emitida sob a exclusiva responsabilidade do fabricante.

Object of the declaration/Objet de la déclaration/Przedmiot deklaracji/Obiectul declarației/Gegenstand der Erklärung/Objeto de la declaración/Objeto da declaração

Product/Produit/Produkt/Produsul/Produkt/ Producto/ Produto	**Model/Modèle/Model/ Modelul/Modell/ Modelo/Modelo**	**EAN**
Hedge Trimmer/Taille-haie/ Nożyce do żywopłotów/ Mașina de tuns garduri vii/Cortasetos/Aparador de sebes	MHTP26	5059340124353

The object of the declaration described above is in conformity with the relevant Union harmonisation legislation: L'objet de la déclaration décrit ci-dessus est conforme à la législation d'harmonisation de l'Union applicable : Wymieniony powyżej przedmiot niniejszej deklaracji jest zgodny z odnośnymi wymaganiami unijnego prawodawstwa harmonizacyjnego: Obiectul declarației descris mai sus este în conformitate cu legislația relevantă de armonizare a Uniunii: El objeto de la declaración descrita anteriormente es conforme con la legislación de armonización pertinente de la Unión: O objeto da declaração acima descrito está em conformidade com a legislação de harmonização da União aplicável:
2006/42/EC as amended Machinery Directive 2014/30/EU as amended Directive Electromagnetic compatibility 2000/14/EC as amended Outdoor Noise Directive 2016/1628/EU Regulation Gaseous and Particulate Pollutant Emission Limits 2011/65/EU as amended Directive Restriction of the use of certain hazardous substances in electrical and electronic equipment 2006/42/CE telle que modifiée Directive sur les machines 2014/30/EU telle que modifiée Directive Compatibilité électromagnétique 2000/14/CE telle que modifiée Directive relative aux émissions sonores dans l'environnement des matériels destinés à être utilisés à l'extérieur des bâtiments 2016/1628/UE Règlement relatif aux exigences concernant les limites d'émission pour les gaz polluants et les particules polluantes telle que modifiée 2011/65/UE Directive relative à la limitation de l'utilisation de certaines substances dangereuses dans les équipements électriques et électroniques 2006/42/WE w zmienionej dyrektywie maszynowej 2014/30 / UE ze zmianami Dyrektywa Kompatybilność elektromagnetyczna 2000/14/WE w zmienionej dyrektywie w sprawie hałasu na zewnątrz 2016/1628/UE limity emisji zanieczyszczeń gazowych i cząstek stałych 2011/65 / UE ze zmianami Dyrektywa Ograniczenie stosowania niektórych niebezpiecznych substancji w sprzęcie elektrycznym i elektronicznym
2006/42/CE, astfel a fost modificată Directiva privind echipamentele 2014/30/UE, astfel a fost modificată Directiva privind compatibilitatea electromagnetică 2000/14/CE, astfel a fost modificată Directiva privind zgomotul în aer liber 2016/1628/UE Regulamentul privind emisiile de poluanți gazoși și de particule poluante 2011/65/UE, astfel a fost modificată Directiva privind limitarea utilizării anumitor substanțe periculoase în echipamentele electrice și electronice Directiva sobre maquinaria modificada 2006/42/CE 2014/30/UE modificada Directiva Compatibilidad electromagnética 2000/14/CE modificada Directiva sobre ruido al aire libre 2016/1628/Reglamento de la UE Límites de emisiones de contaminantes gaseosos y partículas 2011/65/UE modificada Directiva Restricción del uso de determinadas sustancias peligrosas en equipos eléctricos y electrónicos 2006/42/CE como diretiva de máquinas alteradas 2014/30/UE como alteração da compatibilidade eletromagnétic 2000/14/CE como diretiva de ruído exterior alterada Limites de emissão de poluentes gasosos e de poluentes de partículas 2016/1628/REGULAMENTO da UE 2011/65/UE como restrição diretiva alterada da utilização de certas substâncias perigosas em equipamentos elétricos e eletrónicos

Declaración de conformidad CE

MHTP26

Measured Sound Power Level/ Niveau de puissance acoustique mesuré/ Zmierzony poziom mocy akustycznej/ Nivel de putere acustică măsurat/ Nivel de potencia sonora medido / Nível de potência sonora medido: 105.6 dB(A)
Guaranteed Sound Power Level/ Niveau de puissance acoustique garant/ Gwarantowany poziom mocy akustycznej/ Nivel de putere acustică garantat/ Nivel de potencia sonora garantizado/ Nível de potência sonora garantido: 108 dB (A)
Engine Model/ Modèle de moteur/ Model silnika/ Modelul motorului/ Motormodell/ Modelo de motor/ Modelo de motor: SL34G
References to the relevant harmonised standards used or references to the other technical specifications in relation to which conformity is declared: Références des normes harmonisées pertinentes appliquées, y compris la date de celles-ci, ou des autres caractéristiques techniques, y compris la date de celles-ci, par rapport auxquelles la conformité est déclarée: Odwołania do odnośnych norm zharmonizowanych, które zastosowano, wraz z datą normy, lub do innych specyfikacji technicznych, wraz z datą specyfikacji, w odniesieniu do których deklarowana jest zgodność: Trimiteri la standardele armonizate relevante folosite, inclusiv data standardului, sau trimiteri la celelalte specificații tehnice, inclusiv data specificațiilor, în legătură cu care se declară conformitatea: Referencias a las normas armonizadas pertinentes utilizadas, incluidas las fechas de las normas, o referencias a las otras especificaciones técnicas, incluidas las fechas de las especificaciones, respecto a las cuales se declara la conformidad: Referências às normas harmonizadas aplicáveis utilizadas, incluindo a data da norma, ou às outras especificações técnicas, incluindo a data da especificação, em relação às quais é declarada a conformidade:
EN ISO 10517:2019 EN ISO 14982:2009
Authorized signatory and technical file holder/ Signataire et responsable de la documentation technique autorisé/Podmiot uprawniony do wystawienia i adres przechowywania dokumentacji technicznej/ Semnatar autorizat şi deţinătorul dosarului ethnic/Firmante autorizado y titular del expediente técnico/ Signatário autorizado e detentor da ficha técnica: Kingfisher International Products B.V., Rapenburgerstraat 175E, 1011 VM Amsterdam, The Netherlands www.kingfisher.com/products   David Awe Group Quality & Sustainability Director On/le/dnia/la/am/el/em: 06/08/2020

Manufacturer, Fabricant, Prodecent, Hersteller, Producător, Fabricante:

UK Manufacturer:
Kingfisher International Products Limited
3 Sheldon Square London W2 6PX
United Kingdom

EU Manufacturer:
Kingfisher International Products B.V.
Rapenburgerstraat 175E 1011 VM Amsterdam
The Netherlands

ES www.bricodepot.es

Para consultar los manuales de instrucciones en línea, visite www.kingfisher.com/products