01

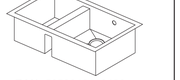

EAN: 5059340118406

EAN: 5059340458823

EAN: 5059340118413
EAN: 5059340458373

04

V31120 BX2201M

Your product - **Votre produit**
Twój produkt - Ваша продукция - Produsul dumneavoastră - **Su producto**
O seu produto - **Ürününüz**

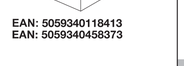

EAN: 5059340118406 (02) x 12
EAN: 5059340458823 (02) x 12
EAN: 5059340118413 (02) x 8
EAN: 5059340458373 (02) x 8

You will need - **Vous aurez besoin de** - Potrzeba - Вам потребуется - Veți avea nevoie de - Necesitará
Precisa - **İhtiyacınız olacak**

02

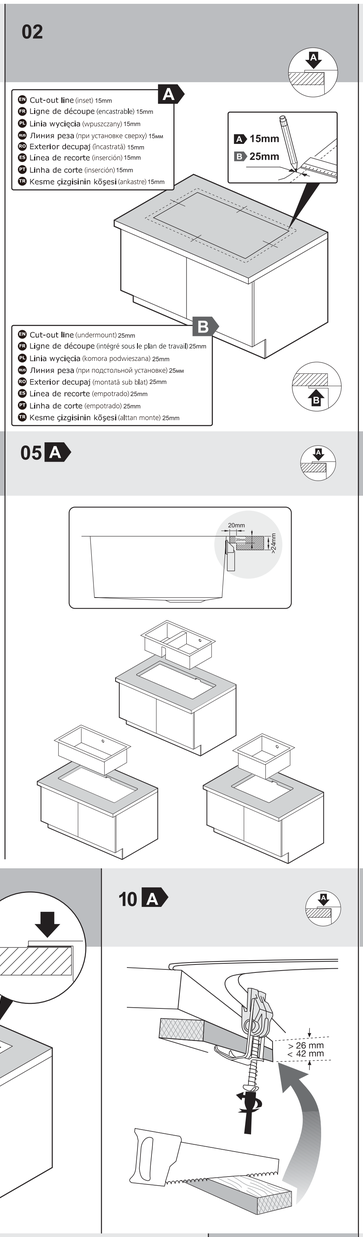

03

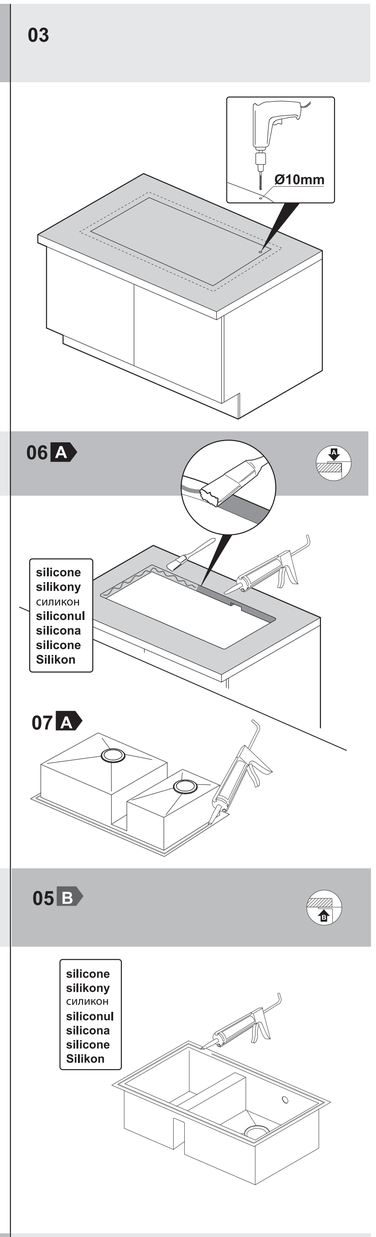

05 A

06 A

07 A

08 A

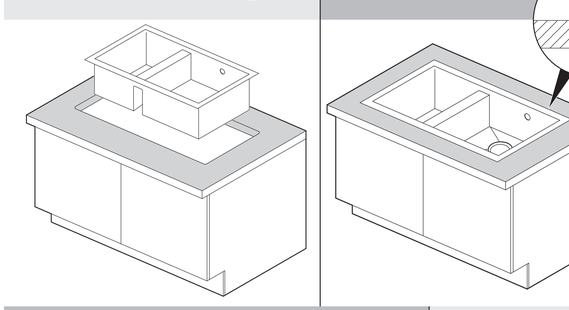

09 A

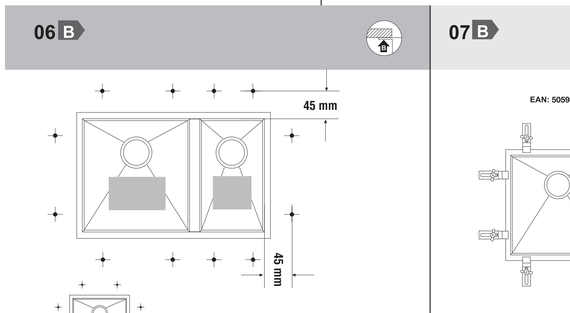

10 A

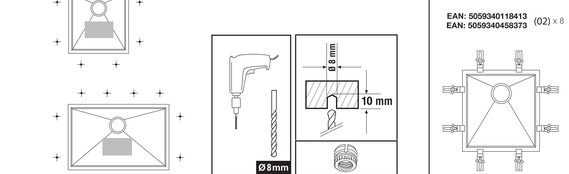

05 B

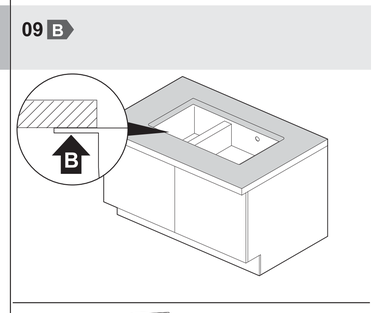

06 B

07 B

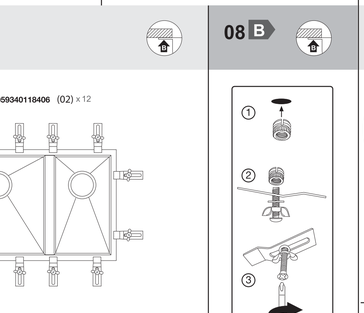

08 B

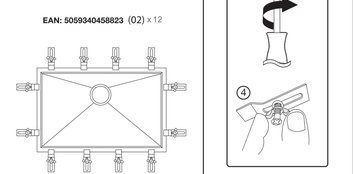

09 B

10 B

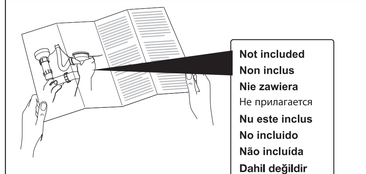

silicone silikony силикон siliconul silicona silicone Silikon

Before you start...

- Do not use a knife to open the boxes as this may damage the contents.
- Don't rush, read the instructions first and familiarise yourself with the sequence before you begin.
- Empty the fittings into a bowl or keep them in their bag so they don't get lost.
- Make sure that any pre-installation work on re-positioning electrical sockets, gas and water supplies has been carried out by a suitably qualified person to comply with all local regulations before you start installation.
- Make sure you have all of the parts listed. Check all of the packaging as components may be concealed; do not dispose of packaging until you have located all of the parts.
- When you are ready to start make sure you have the right tools to hand, plenty of space and a clean dry area for assembly.
- For domestic use only.
- CAUTION: Do not overtighten fixings as this may damage the product.
- Failure to follow these instructions may result in personal injury, damage to the product and your property.
- If you are in any doubt as to how to install this product, consult a technically competent person.

Safety

- CAUTION: Sink edges may be sharp; handle with caution. Do not install a damaged sink. Inspect carefully.
- Wear safety glasses when working under the sink or cutting pipe and other materials.
- CAUTION: Always ensure the product is securely fitted before use.
- CAUTION: To avoid the risk of static electric shock, the sink must be bonded to earth. If in doubt, seek the advice of a professionally qualified electrician.
- Some parts could be hazardous to small children.
- Keep all parts out of reach and do not leave children unattended in the assembly area.
- Always wear appropriate personal protective equipment when operating power tools.

Care & Maintenance

- Sinks are easy to clean with a sponge and some soapy water or ordinary cleaning product.
- Never use any type of abrasive or scouring products and pads, which could scratch the sink. Do not use chlorine, do not leave wet metal objects on the sink to prevent any risk of oxidation.
- Never use any solvents, scourers, abrasives, bleach, acids, strong detergents, aggressive chemical cleaners or solvent type cleaning solutions on the product.
- Do not let acidic foods/liquids like fruit, salad dressing, or vinegar sit on the surface of your sink for an extended period of time. Long-term contact with acidity will cause harm to the surface of the sink.
- Don't allow sauce, or cleaning agent to dry on the sink. Be sure to rinse regularly to get rid of any harmful chemicals in the soap.
- Do not use your sink as a cutting board. Sharp objects like knives can damage the sink.
- Don't leave steel or iron pots/cookware in the sink for a long period of time as it could lead to staining and rusting of your sink.
- Be sure to put any wet sponges or cleaning mats somewhere other than the surface of your sink. These items may also lead to the rusting and staining of your sink's surface.
- Use warm soapy water and a soft damp cloth to clean the surface of the product. Wipe dry with a clean cloth.
- Do not place hot pans or utensils onto the surface of your sink, allow them to cool first.
- Kitchen sinks are capable of being damaged if they are treated harshly and care should be taken to avoid/minimize the possibility of dropping any objects into the sink. It can be desirable to place a deadening material on the drainer or in the bowl when handling such objects.
- Use a trivet or mat to avoid direct contact of very hot objects to the sink surface.
- Conformity with 1935/2004/EC

IMPORTANT - RETAIN THIS INFORMATION FOR FUTURE REFERENCE: READ CAREFULLY

Guarantee conditions

We take special care to select high quality materials and use manufacturing techniques that allow us to create products incorporating design and durability. This Cooke and Lewis Sink product has a manufacturer's guarantee of 15 Years against manufacturing defects, from the date of purchase (if bought in store) or date of delivery (if bought online), at an additional cost for normal (non-professional or commercial) household use.

To make a claim under this guarantee, you must present your proof of purchase (such as a sales receipt, purchase invoice or other evidence admissible under applicable law); please keep your proof of purchase in a safe place. For this guarantee to apply, the product you purchased must be new, it will not apply to second hand or display products. Unless stated otherwise by applicable law, any replacement product issued under this guarantee will only be guaranteed until expiry of the original period guarantee period.

This guarantee covers product failures and malfunctions provided the product was used for the purpose for which it is intended and subject to installation, cleaning, care and maintenance in accordance with the information contained in these terms and conditions, in the user manual and standard practice, provided that standard practice does not conflict with the user manual.

This guarantee does not cover defects and damage caused by normal wear and tear or damage that could be the result of improper use, faulty installation or assembly, neglect, accident, misuse, or modification of the product. Unless stated otherwise by applicable law, this guarantee will not cover, in any case, ancillary costs (shipping, movement, costs of uninstalling and reinstalling, labour etc), or direct and indirect damage,

If the product is defective, we will within a reasonable time replace or refund it.

Rights under this guarantee are enforceable in the country in which you purchased this product. Guarantee related queries should be addressed to the store you purchased this product from.
The guarantee is in addition to and does not affect your statutory rights.

Avant de commencer...

- Ne pas utiliser de couteau pour ouvrir les boîtes car cela peut endommager le contenu...
- Ne pas se précipiter, lire d'abord les instructions et se familiariser avec l'ordre des opérations avant de commencer.
- Placer les raccords dans un bol ou les conserver dans l'emballage afin de ne pas les égarer.
- Avant de procéder à l'installation, s'assurer que tous les travaux préalables à l'installation, tels que le déplacement des prises électriques, des raccords de gaz et d'eau, ont été réalisés par une personne dûment qualifiée afin qu'ils soient conformes à toutes les réglementations locales avant de commencer l'installation.
- S'assurer de disposer de toutes les pièces énumérées. Vérifier tous les emballages car certains composants peuvent ne pas être visibles ; conserver les emballages tant que toutes les pièces n'ont pas été identifiées.
- Avant de commencer, veiller à ce que les outils adaptés soient à portée de main et de disposer d'un espace suffisant ainsi que d'une surface propre et sèche pour l'assemblage.
- Usage domestique uniquement.
- ATTENTION : Ne pas trop serrer les fixations car cela risque d'endommager le produit.
- Le non-respect de ces instructions peut entraîner des blessures corporelles, endommager le produit ainsi que votre propriété.
- En cas de doute quant à l'installation de ce produit, faire appel à un technicien compétent.

Sécurité

- ATTENTION : Les bords de l'évier peuvent être tranchants; manipuler avec prudence. Ne pas installer l'évier s'il est endommagé. Inspecter soigneusement l'évier.
- Porter des lunettes de sécurité lors de la réalisation de travaux sous l'évier ou de la découpe de tuyaux ou d'autres matériaux.
- ATTENTION : Toujours s'assurer que le produit est bien fixé avant de l'utiliser.
- ATTENTION : Pour éviter le risque de choc électrique statique, l'évier doit être relié à la terre. En cas de doute, consulter un électricien qualifié.
- Certaines pièces peuvent être dangereuses pour les jeunes enfants.
- Garder toutes les pièces hors de portée et ne pas laisser des enfants sans surveillance dans la zone d'assemblage.
- Toujours porter un équipement de protection individuelle approprié lors de l'utilisation d'outils électriques.

Entretien et maintenance

- Les éviers se nettoient facilement avec une éponge et de l'eau savonneuse ou un produit de nettoyage ordinaire.
- Ne jamais utiliser de produits abrasifs ni de produits ou d'éponges à récurer : ils risqueraient de rayer l'évier. Ne pas utiliser de chlore et ne pas laisser d'objets métalliques humides dans l'évier afin d'éviter tout risque d'oxydation.
- Ne jamais utiliser de solvants, de tampons à récurer, de produits abrasifs, d'eau de Javel, d'acides, de détergents puissants, de produits nettoyants chimiques agressifs ni de solutions de nettoyage à base de solvant pour nettoyer le produit.
- Ne pas laisser d'aliments acides/liquides comme des fruits, des sauces à salade ou du vinaigre sur la surface de votre évier pendant une période prolongée. Un contact prolongé avec ces acides risque d'endommager la surface de l'évier.
- Ne pas laisser de savon ni de produits de nettoyage sécher sur l'évier. Effectuer des rinçages réguliers afin d'éliminer tout produit chimique dommageable éventuellement présent dans le savon.
- Ne pas utiliser l'évier comme une planche à découper. Les objets tranchants, comme les couteaux, peuvent endommager l'évier.
- Ne pas laisser de casseroles/ustensiles de cuisine en acier ou en fer dans l'évier pendant de longues périodes car cela peut entraîner l'apparition de taches de rouille dans l'évier.
- Veiller à poser les éponges ou les chiffons mouillés ailleurs que sur la surface de l'évier. Ces produits peuvent également entraîner la formation de rouille et de taches sur la surface de l'évier.
- Nettoyer la surface du produit à l'eau savonneuse avec un chiffon doux et humide. Sécher à l'aide d'un chiffon propre.
- Ne pas poser de casseroles ni d'ustensiles de cuisine chauds sur la surface de l'évier : les laisser refroidir d'abord.
- Les éviers de cuisine sont susceptibles d'être endommagés s'ils subissent des chocs et des précautions doivent être prises pour éviter / minimiser la possibilité de faire tomber des objets dans l'évier. Il peut être souhaitable de placer un matériau d'amortissement sur l'égouttoir ou au fond de l'évier lors de la manipulation de ces objets.
- Utilisez un dessous-de-plat ou une manique afin d'éviter que les objets très chauds n'entrent en contact direct avec la surface de l'évier.
- Conforme au règlement (CE) n° 1935/2004

Przed rozpoczęciem użytkowania...

- Nie używać noża do otwierania pudełek, ponieważ może to spowodować uszkodzenie zawartości.
- Nie spieszyć się. Zapoznać się najpierw z instrukcjami i kolejnością czynności przed rozpoczęciem montażu.
- Elementy montażowe należy umieścić w miseczce lub pozostawić je w opakowaniu, aby ich nie zgubić.
- Przed rozpoczęciem montażu należy upewnić się, że wszelkie prace wstępne oraz zmiany umieszczenia gniazdek, dopływu gazu i wody zostały przeprowadzone przez wykwalifikowany personel zgodnie z całkiem obowiązującymi przepisami.
- Upewnić się, że zawartość jest kompletna i nie brakuje żadnych elementów. Sprawdzić całe opakowanie, ponieważ niektóre elementy mogą być ukryte. Nie wyrzucać opakowania, zanim nie znajdzie się wszystkich części.
- Przed rozpoczęciem montażu należy upewnić się, że wszystkie narzędzia są pod ręką, a miejsce pracy jest czyste, suche i wystarczająco duże.
- Wyłącznie do użytku w gospodarstwie domowym.
- UWAGA! Nie przykręcać nadmiernie elementów mocujących, ponieważ może to skutkować uszkodzeniem powierzchni produktu.
- Nieprzestrzeganie niniejszych instrukcji może skutkować obrażeniami ciała, uszkodzeniem produktu lub zniszczeniem mienia.
- W przypadku jakichkolwiek wątpliwości dotyczących montażu tego produktu należy skontaktować się z wykwalifikowanym technikiem.

Bezpieczeństwo

- UWAGA! Brzegi zlewozmywaka mogą być ostre. Zachować ostrożność. Nie należy montować uszkodzonego produktu. Obejrzeć go dokładnie przed przystąpieniem do montażu.
- Przy pracy pod zlewem oraz przy docinaniu rur i innych materiałów stosować okulary ochronne.
- UWAGA! Przed użyciem upewnić się, że produkt jest pewnie zamocowany.
- UWAGA! Aby uniknąć ryzyka powstawania wyładowań elektrostatycznych, należy uziemić produkt. W przypadku wątpliwości należy zasięgnąć porady wykwalifikowanego elektryka.
- Niektóre części mogą stanowić zagrożenie dla małych dzieci.
- Należy trzymać wszystkie części poza ich zasięgiem i nie pozostawiać dzieci samych w miejscu montażu.
- Podczas używania elektronarzędzi należy zawsze stosować odpowiednie środki ochrony indywidualnej.

Czyszczenie i Konserwacja

- Zlewozmywak można łatwo wyczyścić za pomocą gąbki i wody z dodatkiem mydła lub innych zwykłych środków czyszczących.
- Nigdy nie należy stosować produktów ściernych ani drucianych, które mogłyby spowodować zarysowanie powierzchni. Nie stosować środków zawierających chlor ani nie zostawiać mokrych metalowych przedmiotów w zlewie, ponieważ może to prowadzić do utlenienia jego powierzchni.
- Do czyszczenia produktu nie należy używać żadnych rozpuszczalników, druciaków, materiałów ściernych, wybielaczy, kwasów, silnych detergentów i żrących chemicznych środków czyszczących ani baz środków czyszczących typu rozpuszczalnikowego.
- Unikać pozostawiania na dłuższy czas kwaśnych produktów spożywczych/płynów takich jak owoce, sosy do sałatek czy ocet na powierzchni zlewozmywaka. Przedłużony kontakt z substancjami kwaśnymi może spowodować uszkodzenie powierzchni.
- Uważać, aby nie dopuszczać do wyschnięcia mydła ani środków czyszczących na powierzchni zlewozmywaka. Należy uważać ewentualny osad poprzez regularne spłukiwanie.
- Nie używać zlewozmywaka jako deski do krojenia. Ostre przedmioty takie jak noże mogą spowodować uszkodzenie produktu.
- Nie pozostawiać na dłuższy czas w zlewie garnków ani naczyń kuchennych wykonanych ze stali lub żelaza, ponieważ może to prowadzić do powstawania odbarwień lub rdzy na powierzchni produktu.
- Należy pamiętać o odkładaniu mokrych gąbek i ścierek w inne miejsce niż powierzchnia zlewu. Takie przedmioty również mogą powodować powstawanie odbarwień lub rdzy.
- Do czyszczenia powierzchni produktu należy używać ciepłej wody z mydłem oraz miękkiej, wilgotnej szmatki. Wysierać do sucha czystą szmatką.
- Nie wolno umieszczać gorących patelni ani przyborów kuchennych na powierzchni zlewu, należy odczekać, aż ostygną.
- Nieumiejętne obchodzenie się ze zlewozmywakiem może doprowadzić do jego uszkodzenia. Należy unikać/ograniczać do minimum możliwość upuszczania przedmiotów do zlewozmywaka. Dobrym rozwiązaniem może okazać się wyściełanie ociekacza lub komory materiałem tłumiącym uderzenia
- Użyj podkładki lub maty, aby uniknąć bezpośredniego kontaktu gorących przedmiotów z powierzchnią zlewu.
- Produkt zgodny z 1935/2004/EC

WAŻNE - NALEŻY DOKŁADNIE PRZECZYTAĆ NINIEJSZE INFORMACJE I ZACHOWAĆ JE DO WGLĄDU

Warunki gwarancji

Przykładamy szczególną wagę do tego, aby wybierać materiały wysokiej jakości i stosować techniki produkcyjne, które umożliwiają tworzenie wytrzymałych, a zarazem atrakcyjnych produktów. Ten produkt – Zlewozmywak Cooke and Lewis – ma gwarancję producencką na 15 lat, która obejmuje wady produkcyjne, począwszy od daty zakupu (zakup w sklepie) lub dostawy (zakup przez Internet) bez dodatkowych kosztów w przypadku normalnego (nieprofesjonalnego lub niekomercyjnego) użytku domowego.

Aby dokonać zgłoszenia reklamacyjnego, należy przedstawić dowód zakupu (np. paragon, faktura lub inny dowód na mocy obowiązujących przepisów prawa). Dowód zakupu należy przechowywać w bezpiecznym miejscu. Gwarancja obejmuje produkty nowe; nie obejmuje produktów używanych lub z ekspozycji. Produkt zamienny objęty niniejszą gwarancją będzie nie objęty aż do wygaśnięcia okresu obowiązywania gwarancji oryginalnego produktu, chyba że określono inaczej w obowiązujących przepisach prawa.

Niniejsza gwarancja obejmuje wady i uszkodzenia produktu, pod warunkiem że produkt był używany zgodnie z przeznaczeniem oraz zamontowany, czyszczony i konserwowany zgodnie z informacjami zawartymi powyżej oraz w instrukcji obsługi, a także ze standardowymi praktykami (jeśli te praktyki nie są sprzeczne z instrukcją użytkowania).

IMPORTANT - A CONSERVER POUR CONSULTATION ULTERIEURE : A LIRE SOIGNEUSEMENT

Conditions de garantie

Nous veillons tout particulièrement à sélectionner des matériaux de haute qualité et à utiliser des techniques de fabrication qui nous permettent de créer des produits à la fois design et durables. Cet évier Cooke and Lewis bénéficie d'une garantie fabricant de 15 ans courant les défauts de fabrication à compter de la date d'achat (en cas d'achat en magasin) ou de livraison (en cas d'achat sur Internet), sans coût supplémentaire pour une utilisation domestique normale (non commerciale ni professionnelle).

Pour déposer une réclamation au titre de cette garantie, vous devez présenter votre preuve d'achat (ticket de caisse, facture d'achat ou toute autre preuve recevable en vertu de la loi en vigueur). Conservez votre preuve d'achat dans un endroit sûr. Pour que cette garantie soit applicable, le produit que vous avez acheté doit être neuf. La garantie ne s'applique pas aux produits d'occasion ou aux modèles d'exposition. Sauf indication contraire prévue par la loi en vigueur, tout produit de remplacement fourni au titre de la présente garantie ne sera garanti que jusqu'à expiration de la période de garantie initiale.

Cette garantie couvre les défaillances et dysfonctionnements du produit, sous réserve que le produit ait été utilisé conformément à l'usage pour lequel il a été conçu, qu'il ait été installé, nettoyé et entretenu conformément aux informations contenues dans les présentes conditions générales ainsi que dans le manuel d'utilisation, et conformément à la pratique, sous réserve que celle-ci n'altère pas à l'encontre du manuel d'utilisation.

Cette garantie ne couvre pas les défauts et dommages causés par l'usure normale ni les dommages pouvant résulter d'une utilisation non conforme, d'une installation ou d'un assemblage défectueux, ou d'une négligence, d'un accident, d'une mauvaise utilisation ou d'une modification du produit. Sauf indication contraire prévue par la loi en vigueur, cette garantie ne couvre en aucun cas les coûts accessoires (expédition, transport, frais de désinstallation et réinstallation, main d'œuvre, etc.), ni les dommages directs et indirects.

Si le produit est défectueux, nous nous engageons, dans un délai raisonnable, à le remplacer ou le rembourser.

Cette garantie est valable dans le pays où vous avez acheté ce produit. Toute demande au titre de la garantie doit être adressée au magasin où vous avez acheté ce produit.
Cette garantie s'ajoute à vos droits au titre de la loi, sans les affecter.

Si vous avez acheté ce produit en France, en plus de cette garantie commerciale, le vendeur reste tenu de respecter la garantie légale de conformité prévue par les articles L217-4 à L217-14 du Code de la consommation et aux articles L217-3 et L217-12 du Code civil, et de vous informer de l'existence de la garantie légale de vices cachés prévue à l'article 1641 du Code civil et de l'option entre réparation ou remplacement prévue à l'article 1644 du Code civil. Le distributeur surgelés duquel vous avez acheté ce produit répond de tout défaut de conformité ou vice caché du produit, conformément aux présentes dispositions.
En vertu de l'article L217-16 du Code de la consommation, lorsque l'acheteur demande au vendeur, pendant la durée de la garantie commerciale qui lui a été consentie lors de l'acquisition ou de la réparation d'un bien meuble, une remise en état couverte par la garantie, toute période d'immobilisation d'au moins une heure pleine ouvrée s'ajoute à la durée de la garantie qui reste à courir. Cette période court à compter de la demande d'intervention de l'acheteur ou de la mise à disposition pour réparation du bien en cause, si cette mise à disposition est postérieure à la demande d'intervention; Garantie légale de conformité (extrait du Code de la consommation) : Article L217-4 du Code de la consommation : Le vendeur doit livrer un bien conforme au contrat et répond des défauts de conformité existant lors de la livraison. Il répond également des défauts de conformité résultant de l'emballage, des instructions de montage ou de l'installation lorsque celle-ci a été mise à sa charge par le contrat ou a été réalisée sous sa responsabilité. Article L217-5 du Code de la consommation : Le bien est conforme au contrat : 1. Si il est adapté à l'objectif généralement prévu pour des biens similaires et, le cas échéant : - Si il est conforme à la description donnée par le vendeur et possède les qualités présentées par le vendeur à l'acheteur sous forme d'échantillon ou de modèle ; - s'il présente des qualités que l'acheteur peut légitimement attendre au regard des déclarations publiques faites par le vendeur, par le fabricant ou par son représentant, notamment dans la publicité ou l'étiquetage ; 2. Lorsque l'acheteur a fait savoir au vendeur, au plus tard au moment du contrat, que le bien en cause devait présenter une aptitude particulière, il présente des qualités qui permettent à l'acheteur de l'utiliser à la fin prévue par le contrat ou, à défaut de contrat, à la fin pour laquelle un bien de même type est généralement utilisé. Article L217-12 du Code civil « Le vendeur est tenu de la garantie en ces deux différents cas, le premier étant le cas d'un défaut de conformité et limite à deux ans à compter de la livraison du bien. Garantie légale sur les vices cachés (extrait du Code de la consommation) : Article 1641 du Code civil « Le vendeur est tenu de la garantie en cas de défauts cachés de la chose vendue qui la rendent impropre à l'usage auquel on la destine, ou qui diminuent tellement cet usage que l'acheteur ne l'aurait pas acquise, ou n'en aurait donné qu'un moindre prix, s'il avait connu. Article 1648 du Code civil (abrégé 1) « Toute réclamation résultant de vices cachés doit être faite par l'acheteur dans un délai de deux ans à compter de la découverte du vice.

Przed rozpoczęciem użytkowania...

- Nie używać noża do otwierania pudełek, ponieważ może to spowodować uszkodzenie zawartości.
- Nie spieszyć się. Zapoznać się najpierw z instrukcjami i kolejnością czynności przed rozpoczęciem montażu.
- Elementy montażowe należy umieścić w miseczce lub pozostawić je w opakowaniu, aby ich nie zgubić.
- Przed rozpoczęciem montażu należy upewnić się, że wszelkie prace wstępne oraz zmiany umieszczenia gniazdek, dopływu gazu i wody zostały przeprowadzone przez wykwalifikowany personel zgodnie z całkiem obowiązującymi przepisami.
- Upewnić się, że zawartość jest kompletna i nie brakuje żadnych elementów. Sprawdzić całe opakowanie, ponieważ niektóre elementy mogą być ukryte. Nie wyrzucać opakowania, zanim nie znajdzie się wszystkich części.
- Przed rozpoczęciem montażu należy upewnić się, że wszystkie narzędzia są pod ręką, a miejsce pracy jest czyste, suche i wystarczająco duże.
- Wyłącznie do użytku w gospodarstwie domowym.
- UWAGA! Nie przykręcać nadmiernie elementów mocujących, ponieważ może to skutkować uszkodzeniem powierzchni produktu.
- Nieprzestrzeganie niniejszych instrukcji może skutkować obrażeniami ciała, uszkodzeniem produktu lub zniszczeniem mienia.
- W przypadku jakichkolwiek wątpliwości dotyczących montażu tego produktu należy skontaktować się z wykwalifikowanym technikiem.

Bezpieczeństwo

- UWAGA! Brzegi zlewozmywaka mogą być ostre. Zachować ostrożność. Nie należy montować uszkodzonego produktu. Obejrzeć go dokładnie przed przystąpieniem do montażu.
- Przy pracy pod zlewem oraz przy docinaniu rur i innych materiałów stosować okulary ochronne.
- UWAGA! Przed użyciem upewnić się, że produkt jest pewnie zamocowany.
- UWAGA! Aby uniknąć ryzyka powstawania wyładowań elektrostatycznych, należy uziemić produkt. W przypadku wątpliwości należy zasięgnąć porady wykwalifikowanego elektryka.
- Niektóre części mogą stanowić zagrożenie dla małych dzieci.
- Należy trzymać wszystkie części poza ich zasięgiem i nie pozostawiać dzieci samych w miejscu montażu.
- Podczas używania elektronarzędzi należy zawsze stosować odpowiednie środki ochrony indywidualnej.

Czyszczenie i Konserwacja

- Zlewozmywak można łatwo wyczyścić za pomocą gąbki i wody z dodatkiem mydła lub innych zwykłych środków czyszczących.
- Nigdy nie należy stosować produktów ściernych ani drucianych, które mogłyby spowodować zarysowanie powierzchni. Nie stosować środków zawierających chlor ani nie zostawiać mokrych metalowych przedmiotów w zlewie, ponieważ może to prowadzić do utlenienia jego powierzchni.
- Do czyszczenia produktu nie należy używać żadnych rozpuszczalników, druciaków, materiałów ściernych, wybielaczy, kwasów, silnych detergentów i żrących chemicznych środków czyszczących ani baz środków czyszczących typu rozpuszczalnikowego.
- Unikać pozostawiania na dłuższy czas kwaśnych produktów spożywczych/płynów takich jak owoce, sosy do sałatek czy ocet na powierzchni zlewozmywaka. Przedłużony kontakt z substancjami kwaśnymi może spowodować uszkodzenie powierzchni.
- Uważać, aby nie dopuszczać do wyschnięcia mydła ani środków czyszczących na powierzchni zlewozmywaka. Należy uważać ewentualny osad poprzez regularne spłukiwanie.
- Nie używać zlewozmywaka jako deski do krojenia. Ostre przedmioty takie jak noże mogą spowodować uszkodzenie produktu.
- Nie pozostawiać na dłuższy czas w zlewie garnków ani naczyń kuchennych wykonanych ze stali lub żelaza, ponieważ może to prowadzić do powstawania odbarwień lub rdzy na powierzchni produktu.
- Należy pamiętać o odkładaniu mokrych gąbek i ścierek w inne miejsce niż powierzchnia zlewu. Takie przedmioty również mogą powodować powstawanie odbarwień lub rdzy.
- Do czyszczenia powierzchni produktu należy używać ciepłej wody z mydłem oraz miękkiej, wilgotnej szmatki. Wysierać do sucha czystą szmatką.
- Nie wolno umieszczać gorących patelni ani przyborów kuchennych na powierzchni zlewu, należy odczekać, aż ostygną.
- Nieumiejętne obchodzenie się ze zlewozmywakiem może doprowadzić do jego uszkodzenia. Należy unikać/ograniczać do minimum możliwość upuszczania przedmiotów do zlewozmywaka. Dobrym rozwiązaniem może okazać się wyściełanie ociekacza lub komory materiałem tłumiącym uderzenia
- Użyj podkładki lub maty, aby uniknąć bezpośredniego kontaktu gorących przedmiotów z powierzchnią zlewu.
- Produkt zgodny z 1935/2004/EC

WAŻNE - NALEŻY DOKŁADNIE PRZECZYTAĆ NINIEJSZE INFORMACJE I ZACHOWAĆ JE DO WGLĄDU

Warunki gwarancji

Przykładamy szczególną wagę do tego, aby wybierać materiały wysokiej jakości i stosować techniki produkcyjne, które umożliwiają tworzenie wytrzymałych, a zarazem atrakcyjnych produktów. Ten produkt – Zlewozmywak Cooke and Lewis – ma gwarancję producencką na 15 lat, która obejmuje wady produkcyjne, począwszy od daty zakupu (zakup w sklepie) lub dostawy (zakup przez Internet) bez dodatkowych kosztów w przypadku normalnego (nieprofesjonalnego lub niekomercyjnego) użytku domowego.

Aby dokonać zgłoszenia reklamacyjnego, należy przedstawić dowód zakupu (np. paragon, faktura lub inny dowód na mocy obowiązujących przepisów prawa). Dowód zakupu należy przechowywać w bezpiecznym miejscu. Gwarancja obejmuje produkty nowe; nie obejmuje produktów używanych lub z ekspozycji. Produkt zamienny objęty niniejszą gwarancją będzie nie objęty aż do wygaśnięcia okresu obowiązywania gwarancji oryginalnego produktu, chyba że określono inaczej w obowiązujących przepisach prawa.

Niniejsza gwarancja obejmuje wady i uszkodzenia produktu, pod warunkiem że produkt był używany zgodnie z przeznaczeniem oraz zamontowany, czyszczony i konserwowany zgodnie z informacjami zawartymi powyżej oraz w instrukcji obsługi, a także ze standardowymi praktykami (jeśli te praktyki nie są sprzeczne z instrukcją użytkowania).

Niniejsza gwarancja nie obejmuje wad ani uszkodzeń wynikających z normalnego zużycia lub uszkodzeń będących skutkiem niewłaściwego używania, montażu lub złożenia, a także zaniedbania, wypadku i modyfikacji produktu.. Gwarancja nie obejmuje także w żadnym wypadku dodatkowych kosztów (transportu, przenoszenia, montażu i demontażu, robocizny itd.) ani strat bezpośrednich lub pośrednich, chyba że określono inaczej w obowiązujących przepisach prawa.

Jeśli produkt jest wadliwy, we właściwym czasie wymieniemy go lub dokonamy zwrotu pieniędzy.

Prawa wynikające z tej gwarancji obowiązują w kraju, w którym zakupiono produkt. Zapytania dotyczące gwarancji powinno się kierować do sklepu, w którym zakupiono produkt.
Gwarancja jest dodatkiem dodatkowym, który nie ma wpływu na ustawowe prawa konsumenta.

Jeśli produkt zakupiono w Polsce, niniejsza gwarancja nie wyklucza, nie ogranicza ani nie zawiesza uprawnień wynikających z przepisów prawa dotyczących gwarancji na wady zakupionego towaru.

Înainte de a începe...

- Nu utilizați un cuțit pentru deschiderea cutiilor, deoarece acest lucru poate cauza deteriorarea conținutului.
- Nu vă grăbiți, citiți mai întâi instrucțiunile pentru a vă familiariza cu secvențele de asamblare înainte de a începe.
- Puneți elementele de prindere într-un bol sau păstrați-le în pungă pentru a nu se pierde.
- Asigurați-vă că orice lucrare de preinstalare la repoziționarea prizelor electrice, a surselor de gaz și apă a fost efectuată de o persoană calificată pentru acest tip de reparații, pentru a fi în conformitate cu reglementările locale înainte de a începe instalarea.
- Asigurați-vă că aveți toate piesele enumerate. Verificați toate ambalajele deoarece componentele pot fi ascunse; nu aruncați ambalajele până când nu ați găsit toate piesele.
- Când sunteți gata să începeți, asigurați-vă că aveți instrumentele potrivite la îndemână, suficient spațiu și o zonă uscată și curată pentru asamblare.
- Numai pentru uz domestic.
- ATENȚIE: Nu strângeți prea tare elementele de fixare, deoarece acest lucru poate deteriora produsul.
- Nerespectarea acestor instrucțiuni poate duce la vătămare corporală, deteriorarea produsului și a bunului.
- Dacă aveți îndoieli cu privire la instalarea produsului, consultați o persoană competentă tehnic.

Siguranță

- ATENȚIE: Marginile chiuvetei pot fi ascuțite; manevrați cu grijă. Nu instalați o chiuvetă deteriorată. Verificați cu atenție.
- Purtați ochelari de protecție când lucrați sub chiuvetă sau atunci când tăiați o conductă sau alte materiale.
- ATENȚIE: Asigurați-vă întotdeauna că produsul este montat în mod sigur înainte de a-l utiliza.
- ATENȚIE: Pentru a evita riscul unei electrocutări statice, chiuveta trebuie legată la împământare. În caz de îndoială, solicitați sfatul unui electrician autorizat.
- Unele piese pot fi periculoase pentru copii mici.
- Țineți toate piesele departe de accesul copiilor și nu-i lăsați nesupravegheați în zona de asamblare.
- Purtați întotdeauna echipament de protecție personală atunci când utilizați unelte electrice.

Îngrijirea și întreținerea

- Chiuvetele se curăță ușor cu burete și pulpă apă cu săpun sau un produs de curățire obișnuit.
- Nu utilizați niciodată produse și lavete abrazive sau pentru curățare prin frecare, care ar putea zgâria chiuveta. Nu utilizați clor, nu lăsați obiecte din metal în chiuvetă pentru a preveni orice risc de oxidare.
- Nu utilizați niciodată solvenți, bureți de sârmă, produse abrazive, înălbitor, acizi, detergenți puternici, produse de curățare chimice agresive sau soluții de curățare de tip solvent pe produs.
- Nu lăsați alimentele/băuturile acide precum fructe, sos pentru salată sau oțet pe suprafața chiuvetei pentru o perioadă îndelungată de timp. Contactul îndelungat cu aciditatea va cauza deteriorarea suprafeței chiuvetei.
- Nu permiteți sănătuirii sau altor substanțe de curățat să se usuce pe chiuvetă. Clătiți în mod regulat pentru a scăpa de orice chimicale dăunătoare din săpun.
- Nu utilizați chiuveta ca tocător. Obiectele ascuțite precum cuțitele pot deteriora chiuveta.
- Ajezați bureții sau servețelele de curățare umede în afara suprafeței chiuvetei. Aceste obiecte pot, de asemenea, pâta sau conoda suprafața chiuvetei.
- Utilizați apă caldă cu săpun și o lavetă moale umedă pentru a curăța suprafața produsului. Ștergeți cu o lavetă curată.
- Nu așezați tigăi sau ustensile fierbinți pe suprafața chiuvetei, lăsați-le mai întâi să se răcească.
- Chiuvetele de bucătărie pot fi avariate dacă sunt tratate necorespunzător și se recomandă evitarea/reducerea posibilității de a scăpa obiecte în interiorul chiuvetei. Vă sugerăm amplasarea unui material amortizor pe suprafața scurs sau în cuvă când manevrați astfel de obiecte.
- Utilizați un grătar sau un suport pentru a evita cont